Surpluskristaller 100 kc/s 22:50, 200 kc/s 11:— (lämplig för kristallkalibrator med markering var 50 kc enligt QST mars 1955), 465 kc/s 15:—, "kanalkristaller" 1—80 (360—530 kc/s med 1852 p/s mellanrum) 9:—, div. frekvenser enligt listor 8:—.

Nya kristaller, 455 kc/s för mottagarfilter 18:—, 40- och 80-metersbanden 14:—, 16000—16030 kc/s för 9-dubbling till 144 Mc/s, 22:—, 100 kc/s 36:—.

Converter RF24, komplett i originalkartonger, inkl. schema 24:—.

BC454 mottagare, 3—6 Mc/s, helt nya och med rör, 110:—.

R1155 mottagare, 250:—.

Oljekondensatorer, 8/600 8:50, 4/1250 9:—, 4/2000 12:50, 8/2000 20:—.

WS38 walkie-talkie, utan mikrofon och tillbehör, 39:50.

AN/APA-1 oscillograf, 145:—.

Kristallmikrofonkapsel, 12:50.

0—5 mA instrument, originalkartonger, 10:50.

BEGÄR VÅRA PRISLISTOR

— DET LÖNAR SIG

VIDEO-*produkter*

GÖTEBORG 38

Diverse

Radiomateriel

Motstånd 25 kΩ 50 W	kr.	3:—
Omkastare, Bulgin, 1 pol. 2-vägs	kr.	1:50
Omkastare, Bulgin, 2 pol. 2-vägs	kr.	2:—
Spolrör, keram, ø 40 mm, l = 200 mm	kr.	1:50
Spolrör, keram. m. flänsar, ø 40 mm, l = 100 mm	kr.	2:—
Trimkond., keram. 60 pF	kr.	1:50
Rörhållare, glim. bakelit 4 pol. USA	kr.	—:60
Rörhållare, keram, 5 pol. USA	kr.	1:20

Ovanstående priser **exklusive** frakt.

SSA Försäljningsdetaljen

MAGNUS LADULASGATAN 4

STOCKHOLM 4

Rävjägare!

Nu är det dags igen att »slipa» rävsaxen. Ännu har inte någon bättre konstruktion sett dagens ljus än den kända "FOLK-SAXEN".

För det lilla fåtal, som ännu inte lagt sig till med denna förnämliga amatörkonstruktion, ha vi nöjet meddela, att vi fortfarande givetvis lagerför samtliga detaljer.

Priset är liksom tidigare:

Komplett byggsats (alla komponenter, rör m. m.)	47:50
Lackerad och borrad låda, borrat chassi, ram och batterilåda	25:—
Batterisats (2 st. 1,5 V, 1 st. 67,5 V)	11:—
Tillsammans kr.	83:50

Preselektor-spolsystem för amatörbanden

Torotor typ 2-OF-5, avsett för rör EF80, Katalognr 0—26.

Pris kr. **50:—** amatörnetto.

Passande gangkondensator 2 × 21 pF. Katalognr Q 774.

Pris kr. **16:—** amatörnetto.

ELFA RADIO- & TELEVISION AB.

Holländaregatan 9
STOCKHOLM

Telefon 20 78 14
20 78 15
Postgiro 25 12 15

Bröderna Borgströms AB, Motala 1955

tzy

QTC

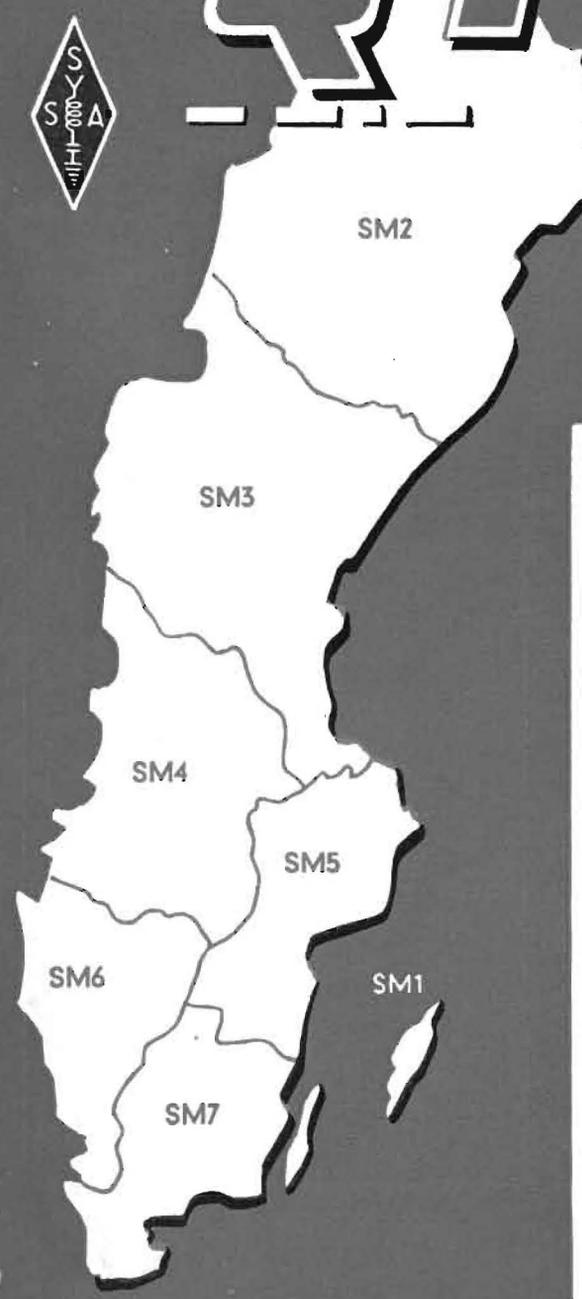

ORGAN FÖR SSA

Sveriges Sändare Amatörer

UR INNEHÅLLET

Inbjudan till Åstölägret ..... Sid. 87
UA-testen ..... » 89
Griddipmeter ur junkboxen .... » 89
DX-spalten ..... » 91
Vad menas med DX? ..... » 94
SL-spalten ..... » 95
Amatörförkortningar ..... » 97
Mobila hörnet ..... » 99
20 W mobil tx ..... » 100
Från UKV-banden ..... » 103
Tips för bidragsgivare ..... » 108
Rävjakt ..... » 108

NUMMER 4 APRIL 1955

ÅRGÅNG 27

SSA:s styrelse

Ordf.: SM2ZD, Kapten Per-Anders Kinnman, E-bostaden, I 19, Boden 19.

V. ordf. SM5AOG, Civ.ing. Gunnar Svala, Näshultavägen 5, Älvsjö. Tel. 47 35 03.

Sekr. SM5APA, Civ.-ing. Ingemar Mitnitzky, Skaldev. 46, Bromma. Tel. 25 43 64.

Skattmästare: SM5CR, Ing. Carl-Göran Lundqvist, Näckrosvägen 35/6, Solna.

Kansliförest. SM5WJ, Ivar Westerlund, Mörkövägen 57, Enskede. Tel. 49 58 98.

Tekn. sekr. SM5PL, Ing. Rolf Grytberg, Vikingagatan 18, Stockholm. Tel. 31 80 65.

QSL-chef: SM5ARL, Tekniker Gunnar Lönnberg, Rådmansgat. 61, Stockholm.

QTC-red.: SM5CRD, Lennarth Andersson, Sturegatan 6/III A, Stockholm Ö.

Distriktsledarna

DL 1 SM1AZK, K.-G. Weinebrandt, BB VII, Fårösund.

DL 2 SM2AXO, Bengt Föllinger, Parkgatan 19, Boden.

DL 3 SM3WB, Sven Granberg, Valbogatan 35, Gävle. Tel. 298 80, ankn. 447 (bost.) ell. 441 (arb.).

DL 4 SM4KL, Karl-Otto Österberg, Box 354 A, Vålberg. Bost.-tel. Karlstad 424 39.

DL 5—Stor-Stockholm, SM5TK, Kurt Franzén, Vårgatan 3 B, 2 tr., Hägersten.

DL 5—Landsorten, SM5RC, M. Bjureen, Högväg. 15, Nyköping 2. Tel. 3785.

DL 6 SM6ID, Karl O. Fridén, Smörbollsgatan 1 A, Göteborg H. Tel. 234240.

DL 7 SM7JP, E. Carlsson, Kinnagatan 23, Eksjö.

Av styrelsen valda funktionärer:

Bulletinredaktör och -expeditör: SM5AQV, Skåpvägen 13 nb, Enskede. Tel. 48 71 95.
Rävjaktsledare: SM5IQ.
Diplommanager: SM5AFU.
Testledare: SM6ID
NRAU-representant: SM5ANY
UKV-kontaktman: SM5VL

Minneslista

SSA:s kansli, Magnus Ladulåsgat. 4, Stockholm, Exp. 10.30—11.30. Postadr.: Stockholm 4. Postg. 52277. Tel. 417277.

Försäljningsdetaljens postgiro: 15 54 48. Betala alltid per postgiro.

SSA-bulletinen går söndagar kl. 0900 på 80 m. (frekv. c:a 3550 kc) och kl. 1000 på 40 m. (frekvens 7016 kc).

QTC annonser

Annonstext i två exemplar sändes till Red. senast den 10 månaden före införandet. Alla annonser betalas genom insättande av beloppet på postgirokonto 522 77.

Bidrag skola vara red. tillhanda senast den 15:e i månaden före resp. nummer

MEDLEMSNÅLAR kr. 3:—

LOGGBÖCKER
kr. 3:— (omslag grönt, brunt, gult eller fanér)

JUBILEUMSMÄRKEN
kr. 2:—/100 st.

POPULÄR AMATÖRRADIO
häft. kr. 12:—, inb. kr. 15:—

UTDRAG UR B:29 kr. —:50.

TELEGRAFVERKETS MATRIKEL kr. 1:95

TEKNISKA FRÅGOR kr. —:75

STORCIRKELKARTA kr. 2:50

MÄRKEN MED ANROPSSIGNAL
med nålfastsättn. kr. 3:—, med knapp kr. 3:25

LOGGBLAD FÖR TESTER
kr. 1:50 per 20 st.

Samtliga priser inkl. porto. Vid postförskott tillkommer 40 öre.

Sätt in beloppet på postgirokonto 15 54 48 och sänd beställningen till

SSA FÖRSÄLJNINGSDETALJEN
Magnus Ladulåsgatan 4 — Stockholm 4

QTC

ORGAN FÖR FÖRENINGEN SVERIGES SÄNDAREAMATÖRER

T. f. red. och ansv. utg.: ALF LINDGREN (SM5IQ), Östervägen 23/II, Solna

VÅR NYE REDAKTÖR

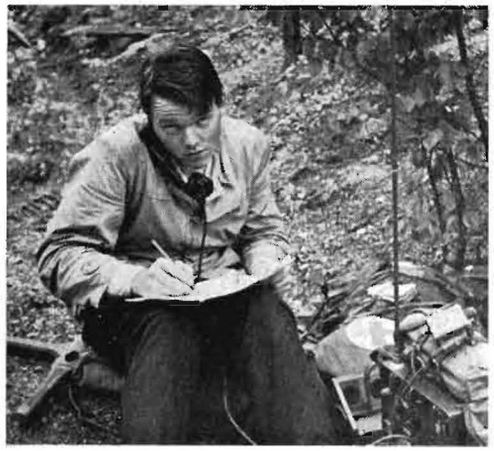

Ja, så ser han faktiskt ut, SM5CRD, Lennarth (med h!) Andersson, mannen som var för snäll för att säga nej till redaktörsjobbet. I sanningens intresse måste dock erkännas, att hans lätt lidande utseende på fotot inte beror på QTC utan på att illasinnade vädergudar beregnade honom i två timmar, där han satt ensam och övergiven i terränglådan vid rävSM 1954 och skötte UK-relätrafiken mellan HQ och rävarna.

Lennarth tillbringade åtskilliga år som lyssnarmedlem i SSA — utan att veterligen avlåta mer än en lyssnarrapport, nämligen till undertecknad, som då körde portabelt från stadshustornet i Stockholm — men klättrade sedan via ett års B-licens upp så högt man kan komma i lurverkets lista. Han har sin civila verksamhet förlagd inom det teletekniska området, men om man vet precis när man ska titta var, så kan man stundom upptäcka spår av honom i dagspressen. Han bör alltså ha goda förutsättningar att klara QTC-jobbet, som han övertar fr. o. m. nr 5.

Men han behöver hjälp av *hela läsekretsen!* Det är denna som ska skriva tidningen, inte den stackars redaktören, som ändå får lägga ner 35 timmar i månaden på QTC. Och med förhoppning att han får denna hjälp ber jag att till —CRD få överlämna QTC:s redaktörsstol, som jag försökt hålla varm de sista två månaderna!

—IQ, t. f. red.

ÅSTÖLÄGRET 1955

Om intet oförutsett inträffar blir det ett Åstöläger även i år. Lägret börjar måndag den 11 juli och pågår till söndag den 17 juli. Reservera alltså redan nu denna vecka som brukar bjuda på tämligen pålitligt sommarväder.

I år ämnar vi göra mer systematiska UKV-försök och önskar därför mot skälig ersättning få hyra en tip-top UKV-station (sändare och converter med eller utan operator). Om möjligt skall vi även prova television och i övrigt blir det som vanligt hamtrafik på alla användbara amatörband, rävjakter med slutkampen om Åstökannan, diskussioner om aktuella amatörproblem, bad, bio, dans och trevlig samvaro dag och natt.

Priset skall vi hålla till max 7 kr. pr dygn för vuxna vilket innefattar tre mål mat samt nattlogi inkl. sänglinne. Förläggningen är som bekant i 20-mannabaracker. I viss omfattning kan även familjerna följa med. För dessa finns ett mindre antal smårum som beläggas i den tur anmälningarna kommer in. Det är alltså skäl i att bestämma sig så fort som möjligt om man vill ha familjen med. Anmälan — som kan vara preliminär till slutet av juni — sändes till SM3WB, Sven Granberg, Valbogatan 35, Gävle.

Åstölägren brukar genomföras med ett minimum av funktionärer och administration. Några tjänande bröder (och systrar) måste vi dock ha, och finns det några som känner sig kallade så skriv en rad om det.

Mottot blir alltså »*Vi träffs på Åstön*» eller om vi kör CW »VTPÅN»!

SM3WB

UA-TESTEN
för tionde gången

När —6UA eller »old John», som han kallades världen runt, år 1938 fyllde 70 år, hyllades han av SSA på flera sätt. Bl. a. överlämnades en gedigen silverpokal åt —6UA. På den tiden var —6UA ordf. i SSA. Pokalen som tillägnades —6UA tillkom genom en riksomfattande insamling bland Sveriges sändareamatörer. Denna pokal gladde —6UA mycket, och eftersom amatörradio för honom var livets A och O överlät »old John» pokalen åt SSA till att bliva — ett ständigt vandrande pris i en årligen återkommande tävlan. Denna pokal skall alltså för all framtid vittna om vår uppskattning av hans arbete för SSA fromma.

SSA tävlingsledning inbjuder nu till tävlan om ovan nämnda pokal för tionde gången under iakttagande av de förpliktelser om trafikkultur som en UA-tävling kräver.

Tider:

Lördagen den 23/4 1955 kl. 0530-0730 SNT
kl. 2200-2400 SNT
Söndagen den 24/4 1955 kl. 0700-0900 SNT
kl. 1400-1600 SNT

Frekvenser: 3,5 och 7 Mc. Endast CW tillåtes. Genomgående dåliga tonrapporter kan medföra diskvalifikation.

Anrop: Test UA de SM.... Anropet får upprepas under högst en minut.

Tävlingsmeddelande av typen 13579 KARLO skall utväxlas. De båda första siffrorna utgöra löpande nummer å förbindelserna och de tre sista är RST-rapporten. Som startnummer får vilket som helst tvåsiffrigt tal användas. Bokstavsgruppen består av fem godtyckligt sammansatta bokstäver och ändras för varje QSO.

Poängberäkning: Under varje tävlingspass tillåtes högst en förbindelse per deltagande station och band. Varje godkänt mottaget och avsänt meddelande ger en poäng vardera.

Tävlingslogg, snyggt förd, helst av SSA edition, skall vara insänd till SM6ID, Karl O. Fridén, Smörbollsgatan 1 A, Göteborg H, senast den 2 maj 1955.

Priser: Vinnaren får sitt namn graverat på UA-pokalen och får dessutom en graverad miniatyr av densamma. SSA styrelse har ställt i utsikt att ett antal »radioprylar» skall utgå som priser till de bäst placerade.

Göteborg den 13 mars 1955.

SSA Tävlingsledning / SM6ID

TELEGRAFERINGSTÄVLINGEN,
fullständig resultatlista

Den i samband med SSA:s årsmöte anordnade telegraferingstävlingen vid FCS samlade denna gång 14 deltagare, ungefär samma antal som de närmast föregående åren. Glädjande nog hade 10 västeråsamatörer ställt upp och knep de främsta platserna i samtliga klasser utom en, klass IV. Men nog hade det dubbla antalet fått rum. Tag exempel av från Gotland per båt hitreste SM1AIJ, Stig Rölin, vars intresse manar till efterföljd.

Prisutdelningen ägde rum i samband med jubileumslunchen söndagen den 20/2.

Resultat:

Välsändning
1. SM7-2584/5 Berth Nilsson
2. SM5AWJ, Karl Ljunge
3. SM5CJF, Lennart Arndtsson
4. SM5AVS, Lennart Ek
5. SM5ALM, Hans Malmsten
6. SM5CQE, Rob. Presto
7. SM5RC, Mats Bjureen
8. SM5WI, Harry Åkesson
9. SM1AIJ, Stig Rölin
10. SM5TK, Kurt Franzén
11. SM5JH, Edor Dahlbeck

Mottagning

Klass I (100—125—150-takt)
1. SM5ALM, Hans Malmsten
2. SM7-2584/5, Berth Nilsson
3. SM5AWJ, Karl Ljunge
4. SM5RC, Mats Bjureen
5. SM5TK, Kurt Franzén
6. SM5CJF, Lennart Arndtsson
7. SM5WI, Harry Åkesson

Klass II (80—100—120-takt)
1. SM5CQE, Robert Presto
2. SM5WI, Harry Åkesson
3. SM5JH, Edor Dahlbeck

Klass III (60—80—100-takt)
1. SM5CQE, Robert Presto
2. SM5AVS, Lennart Ek
3. SM5JH, Edor Dahlbeck
4. SM5WI, Harry Åkesson
5. SM5AR, Mats Johansson
6. SM5BMS, Lars Björkman
7. SM1AIJ, Stig Rölin
8. SM5VK, Bengt Pettersson

Klass IV (40—60—80-takt)
1. SM1AIJ, Stig Rölin
2. SM5AVS, Lennart Ek
3. SM5BMS, Lars Björkman
4. SM5AR, Mats Johansson
5. SM5VK, Bengt Pettersson

Som synes återfinnes samma pristagare i flera klasser, vilket enligt min mening icke kan vara riktigt rätt. Men denna sak får väl SSA:s styrelse utreda och utfärda bestämmelser för.* Beträffande pristagarnas priser får jag hänvisa till föregående nummer av QTC.

Nästa år kommer ju årsmötet att förläggas till Gävle, och jag förmodar, att telegraferingstävlan kommer att anordnas där. Så det gäller att lägga sig i träning, om resultat skall visa sig.

Manne Winnberg, SM5CV

* Tävlingsbestämmelserna kommer att omarbetas i detta hänseende till nästa tävling. —PL

GRIDDIPPER UR JUNKBOXEN

Av SM4ASJ, G. Sjöstrand, Tingvallagatan 13, Säffle

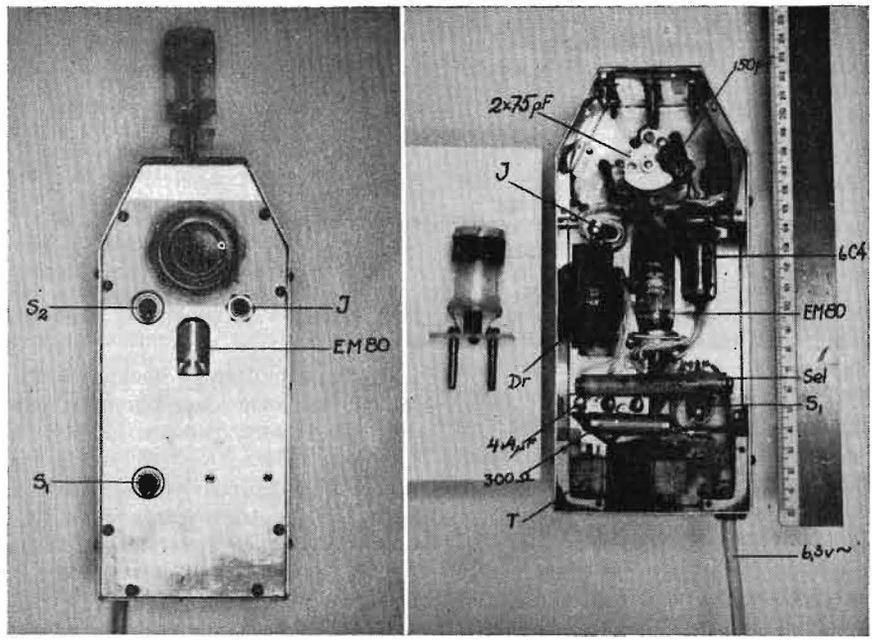

Jag indelar numera amatörerna i två grupper: lyckliga och olyckliga. Skillnaden beror på, om de har en griddipper eller ej. *Jag* är lycklig numera och det gick enkelt och smärtfritt till. Efter litet studier i diverse hamskrifter gjorde jag litet kombinationer och skrapade resten ur egen fatabur.

Schemat är ju högst ordinärt förutom beträffande strömförsörjningen. Den sker faktiskt med 6,3 volt växelström från en ledig lindning på txens powerpack. Denna anordning medför följande fördelar:

1) Strömförsörjningen sker med en tvåledare, RVG e. d.
2) Ingen »otrevlig» spänning utanför »fodralet».
3) Värmeutvecklingen inuti »fodralet» blir obetydlig och frekvensdriften därigenom nästan omärklig.

Anodspänning erhålles av en ringledningstrafo, som körs baklänges, dvs. 8-voltslindningen matas med 6,3-volten. Likriktningen sker genom en selenlikriktare, som tillsammans med sildrosseln tagits ur en tysk surplusgrunka. I brist på drossel kan man också använda ett motstånd på 5—10 kohm. Likspänningen blev i mitt fall c:a 55 volt och det räcker långt för 6C4.

I stället för instrument tog jag Philips magiska öga EM 80, som i detta fall var idealiskt: det är ett miniatyrrör och det skall betraktas från sidan. Det sista gör, att hållaren lätt monteras på en vinkel. Ett magiskt öga har jämfört med ett instrument även två andra stora fördelar: det är billigt och oömt både för stötar och överbelastningar. Och ändå är det inget fel på känsligheten.

Till spolar har jag använt diverse sorters gamla spolstommar, som monterats på plexiglasbitar. Stiften är bananproppar, som be-

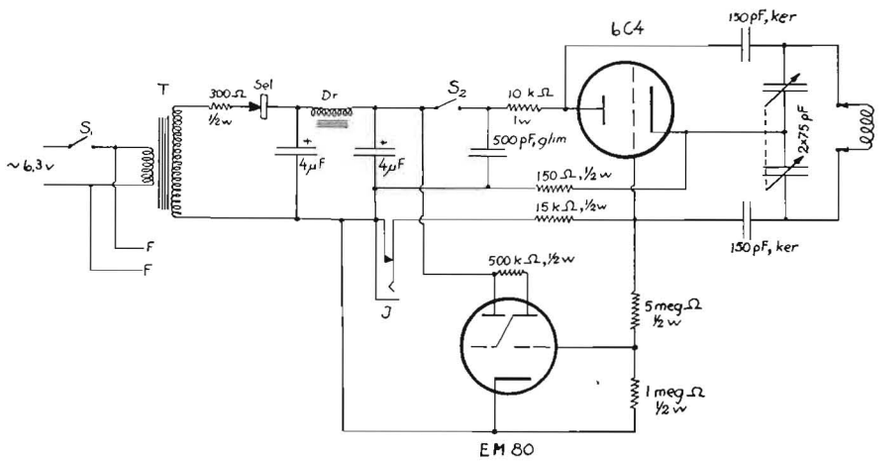

rövats ebonithylsan och sidoskruven. Hålet, i vilket i vanliga fall tråden träds in, har gängats för 3,0 eller 2,8 mm skruv för stiftets fastsättning. Av gammal vana har jag 19 mm:s avstånd mellan stiften och därför har jag i ett par fall måst använda en kapad ebonithylsa från ett bananstift som distansrör vid spolens fastsättning på plexiglasbiten.

Placeringen av delarna framgår av det foto, som är taget från baksidan och visar innanmåtet. Linjalen på sidan ger en föreställning om fodralets längd och bredd. Den använda vridkondingen bestämde i mitt fall dipperns tjocklek till 70 mm. Al-plåten är 1,5 mm och halvhård. (Inom parentes kan sägas, att mitt fodral blev onödigt rymligt. Trots drosseln. Det var ju inte det minsta svårt att komma åt att löda!)

Alla delarna har monterats på front- och sidoplåtarna. På så sätt kan baksidan vara borttagen och dippern ändå provköras. Sedan kalibreringen gjorts, skall man givetvis akta för att i onödan taga bort bakplåten eller lossa på några skruvar (eller dra dem hårdare).

Det vänstra fotot visar instrumentet före kalibreringen av skalan. Graderingen görs på tre eller fyra koncentriska cirklar. Arbetet är lätt gjort, om man har en välkalibrerad mottagare (helst med xtalkalibrator förstås) att jämföra med. Börja med att exempelvis lägga den mest lågfrekventa spolens kalibrering ovanför ratten på innersta cirkeln, nästa nedanför på samma cirkel osv. Du behöver väl det bättre utrymmet för de höga frekvenserna. Och glöm inte, att spolarna skola överlappa varandra en smula.

Några uppgifter på spolar till ett junkboxinstrument anser jag mig inte kunna lämna. Jag vet ju inte, vad Du har för spolar liggande. Men ett tips vill jag lämna: tag en gammal mellanfrekvensspole (helst med järnkärna), slopa trimmerkondingen, nysta eventuellt på ett par varv till och Du kan klara mellanfrekvensen också. Åt andra hållet bör Du med endast ett varv grov tråd komma åtminstone till 2-metersbandet.

Slutligen ett råd: när Du har fått spolen precis, där Du vill ha den, vänta med kalibreringen, tills Du har strukit hela lindningen med plexiglaslim och det hela fått torka väl.

Grunkans användning är inte bara begränsad till dipperns: tack vare strömbrytaren i anodspänningsledningen och hörtelefonjacken kan Du använda den även som absorptionsvågmeter och monitor.

Nöjd med sitt eget instrument är i alla väder

Anna Susanna Johanna

Om SVERIGE skall vinna NRAU-testen

16—17/4 måste även DU vara med!

Se QTC nr 2, sidan 41!

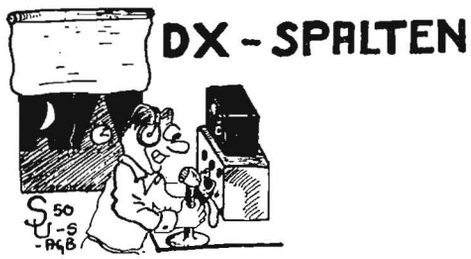

Tydligen har förra numrets ingress väckt en del slumrande andar till liv, vilket tacksamt noteras. DX-red. har nämligen mottagit ett flertal brev och kombinerade rapporter/uttalanden — allt med huvudsakligen positiv andemening. Nyårslöften och övriga stolta föresatser kvarstår således oförändrade.

Det lär vara svårt att förneka den överhängande risken att vi alla snart drabbas av den inbrytande våren. Denna realitet kommer nog att driva mången amatör med vidhängande (X)YL ut i det gröna på exkursioner bland blommor och blader, till att lyssna på fåglar och bin. Där hemma i sin ensliga och kanske dammiga vrå står riggen övergiven och sval, utlämnad åt sina egna dystra funderingar över vilket slags QRL, som nu farit i den under vinterhalvåret så flitige amatören. — Tydligen har red. iklätt sig poetens skepnad och tankar, som virra planlöst fram och tillbaka inför dessa framtidsutsikter. Men den hårdföre, inbitne och orubblige DX-aren har emellertid också lysande utsikter — allt medan buskskvättan stönar i snåren utanför den omutliges fönster . . .

Senaste tillskottet bland våra svårt kantstötta band, 15 m, har nämligen ännu inte hunnit få ålderns patina och BC-stationernas krakelering över sin hittills tämligen intetsägande nuna. Det finns dock gott gry hos den yngste i bandfamiljen, och vi får förmodligen redan innevarande år höra andra takter och toner därifrån på långväga stråk i allt större utsträckning. Samma erfarenheter kommer säkerligen också de andra banden (förutom 28 Mc?) att ge, nu när vi är på väg uppåt ur solfläcksminimums dal och lämnar de fem svåra och delvis skuggfyllda åren bakom oss.

Samtidigt måste man konstatera till alla DX-jägares glädje, att det finns fler »länder» än någonsin att ägna ansträngningarna åt. Undantagna är endast de, som redovisats under rubriken »DXCC» i QTC 3/55. Aktiviteten från en del sällan hörda/körda prefix synes vara i tilltagande. Till den änden rekommenderas flitigt studium av noteringarna under rubriken Splatter här nedan i fortsättningen.

Men . . .

Som antydes på annat ställe i detta nr, lär TVI vara ett spöke, som är i antågande med sjumilastövlar, åtminstone i SM5—Stockholm. Det blir nog för en del herrar att se om sina hus, annars kan det bli till att få sitta med armarna i kors (framför TV-pytsen, kanske) upp till 2 timmar varje kväll om något år.

80 meter

har, av rapporterna att döma, inte alls varit så dåligt, som vi själva har gått omkring och trott. Rolf, —6AJN, sände en rapport, som tyvärr kom för sent till förra spalten. Den innehåller HZ1HZ (0030) och CT2BO (0240). Sixten, —6ACO, rapporterar dålig aktivitet men ändock: W1, 2, 3, 4, 8, 9 samt W6GAL/7 (Arizona) mellan 07 och 09. Dessutom FA9RW (01) och ZL3GQ (08). Vi tror, att Sixten snart är klar med WAC 80. Enligt rapport från BERS 195 är VK3AHH QRV omkring 2100 SNT, men han har ännu inte QSO-at Europa i år, inte hört några sigs härifrån ens. Men vi gissar, att det blir annorlunda i slutet av april, när våren på allvar gjort sitt intåg. Lennart, —4—2732, rapporterar LA-stationer i QSO med 4X4AS kl. 2150 (cw).

40 meter

har varit ganska tyst, vad DX beträffar, den senaste tiden. —6ACO rapporterar en fb sak: VR2CG (7025, 0800). Vidare PY2BKV, ZL2FI och ZL3JG. SM5LK har nästan varje kväll VQ3FN (22) samt ibland ZS6BC, —6GL (21), —1CX (22), HZ1HZ (d:o), LB8YB (23), W2WZ (2230), VQ4DW (2045). —2732 rapporterar UG6AL och CN8HX (19). Under ARRL-testen hördes och kördes ett flertal W6 vid 16-tiden samt övriga distrikt på morgonkvisten. Vår gode vän Eric i VK-land har hört följande SM, som väl i sinom tid även får ett lyssnarkort: SM5HD (1945), —5AQW (1615), —5YT (2100), —5UQ (2100), —7CSG (2115), —8CPA (2045) och —8CWC (2000).

20 meter

har börjat vara öppet fram emot midnatt med sigs från SA och W, vilka här i Stockholm blandas med lokalprat om ditt och datt. (Ett förslag: flytta detta ned på 2 m. Det passar bättre där.) Från Oceanien rapporteras: DU7SV (1530, AZY — f. ö. första rapporten vi får från Göteborg, TU), KX6BU (0830, CO), KC6CG (14, AVA) samt VK; från Asien: MP4BBL (fone, KV), —QAK, —QAL (16), VU (10), JA, VS1, 6, HZ1TA (fone, 10), AP2U (13—15). Från Afrika finns följande: SU, VA4BNU, CR5SP (kanske OK), CT3AB (1140, KV), VQ2HR (1825, AVA), 8AY (14—15, AVA/QY), FF8AJ (17, QY), ZS (18—22), ZE, EL5B (16), CN8 (—22). Sydamerika är fortfarande inte särskilt väl representerat i rapporterna: FY7YC (12—14, KV), LU3LS (20, AVA). Nordamerika: VP9BO (20, QY) samt mängder av W/VE (—22), som vanligt. Ur den långa lista, som vi fått från —2732, plockar vi följande (allt fone): KA (10—12), VS2FS (1135), VK (14—16), MP4 (10, 14), ET2 (17), VO (17), EL1R (1950), FE8AY

(17), ZS (17), ZD3BFC (19) och YI2AM (20). BERS-195 har här hört följande SM: SM4BEC (1345), —5AKH (d:o) och SM8AQD (1145).

15 meter
har inte visat upp några lysande condx den senaste månaden heller. Det är nog lugnet före stormen... —6ACO rapporterar ett antal W1, 2, 3 och 8 körda samt ett par XE hörda (på samma gång). Tid 13—15. Alex, —5CO, har loggat 3V8AP (1030), CR6AG (1230), EL1ØA, ZS, ZE, OQ5, MP4BBR (13) samt VQ4 (14). Allt på fone. Elis, 6AZY, har plockat FA9RW (17), ZD6BX (16), FA3HH (15) på cw och VQ4BP (1330) på F3.

10 meter
har vi inte hört någonting om. Det är möjligt att det kan dyka upp någonting där i vår. Håll utkik.

Adresser

MP4QAK,	op. Tom, SCA c/o QPC UMM SAID, Qatar, P. G.
MP4QAL,	QSL via IRTC, Ireland. — QTH Malul, Qatar.
AP5TM,	Captain McLuskie, Departmental Club, Edwards Road, Rawalpindi, Pakistan.
KC6CG,	Via W6IOH, 521 Tudor Rd., San Leandro, Calif. USA (jfr nr 3).
KC6ZB,	R. Q. Stoughton, Yap Island, Western Carolines.
VP5AE,	(Turks and Caicos) via W8LMO.
VP5LE,	Len, Caribbean Sig. Sqdn., Up Park Camp, Kingston, Jamaica, Br. West Indies.

BC-stationer på amatörbanden

Det upprop vi under ovanstående rubrik sände ut för ett par nummer sedan har givit något resultat. Från Osby Radio Club genom SM7—2729 har vi nämligen erhållit en väldigt lång lista med BC-stationer med QRG mellan 7000 och 7100 kc/s. Den är i längsta laget att bli publicerad här, men vi kan tala om, att den upptar inte mindre än 29 stationer, av vilka 13 stycken ligger mellan 7000 och 7050 kc/s. 7 är europeiska (3 spanska, 2 portugisiska, 1 grekisk och 1 fransk). Detta gäller allt fonistationer. Vi tackar för hjälpen och hoppas, att någon vänlig gynnare vill sända oss en lista på CW-stationer också.

Splatter

SM7BHF sänder oss ett brev med uppgifter, som kommer från DL6KW, DX-red. för en ham-tidning i Syd-Bayern: JA1AC har skrivit till Willi (6KW) och meddelat, att det finns ca 2.000 licensierade JA-stationer. 90 % av dem kör på 40 m. — Tibet (AC4NC) Chak: Enligt senaste meddelande är Chak fortfarande i Tannu Tuva. Han QSY:ade i sept. från Lhasa och lämnade stationen där. — AC4LP: Denna station lämnar vid QSO en kinesisk adress för QSL. Post till denna adress kommer dock i retur som obeställbar. AC4LP torde därför vara att betrakta som en pirat. Också hos RSGB är detta call obekant. — DJ1UT är också en pirat. Opererar flitigt på CW. — Italien: Som torde vara bekant indrogs alla gamla italienska licenser den 1 nov. i fjol. Endast ett fåtal hams har godkänts vid de nya proven. Ex-I1BLT räknar med, att endast 50 % av de tidigare »licensierade» I-stationerna skall återkomma.

Eric, BERS 195, sänder, utom förut meddelade news, även följande: I febr. har jag fått QSL från följande SM-stationer, jag sänder tack till dem: SM5LF, —5LL, —5ARL, SL5CE, SM5AAS/8, SM7BHF och SM7QY. Jag har nu hört 232 C och har QSL från 224. Vi har haft mycket regn i VK2-land. Det är den värsta översvämningen i VK-lands historia och mycket gott arbete har utförts av radioamatörer i VK2-området. Europeiska signaler kommer mycket bra in mellan 1600 och 2230 varje dag. Jag har lyssnat på 3,5 Mc mellan 20 och 21, men QRN är alltför svårt. Vid 11-tiden har jag under februari hört DU7SV, W6ZAT, KP4CC och K6DM med goda signaler. VK3AHH har fått en lyssnarrapport från SM-land på 3,5 Mc fone och säger, att den tyvärr icke stämmer med hans logg. Kanske VK3AHH-pirat i Europa. Pacific DX: Condx på 14 Mc är bra, men på 7 Mc finns inte så mycket. Den bäste där är JZØDN (ex-PAØDN, 14—16). Dessutom finns KC6CG. På 14 Mc hörs bl. a. KAØIJ, KX6AF, VK9OK (Norfolk Island) och VS2CP samt på CW FO8AM, VS6CW, VS6DB, VS6CG, KR6LJ, KC6CG, KC6AJ, DU1SCS, V6TMX/KG6 och VK1PG (Heard Island, 0945). Det finns många »JA» och »KA» stationer på 14 Mc hela dagen och några få om kvällarna på 7 Mc cw. Några kommentarer: KAØIJ är den enda ham-stationen på Iwo-Jima och har endast en operator för närvarande. Han är aktiv på 14 Mc fone. FW8AB har gjort QRT på Wallis Island och återvänt till Frankrike. En ny station är aktiv från Lord Howe Island, det är VK2ATA och räknas som VK2. VK9RH, Norfolk Island, har varit mycket sjuk och måste resa till sjukhus i Sydney för operation, men är nu på bättringsvägen igen. Under tiden håller VK9OK Norfolk Island i luften och även VK9YG, som är ny. De arbetar båda på meteorologiska stationen. VR3A är fortfarande aktiv på CW från Fanning Island men inte så flitig nu som under 1954. KC6CG på en atoll i västra delen av Karolinerna är mycket aktiv på både 14 och 7 Mc cw och ber om QSL via W2UDI. JZØDN med namn Fred säger, att han är »under cover» i Holländska Nya Guinea och ber, att man inte skall sända honom QSL dit. Don, operator på KC6AJ på Yap Island i västra Karolinerna, är aktiv på 14 Mc CW, VR2AA är ny: J. Gordon, RNZAF, Lauthala Bay, Fiji. FO8AM heter André och QTH Papeete, Tahiti, Fr. Oceanien. KS6AB är i W-land på semester men hoppas återvända till KS6 på förnyad tjänstgöring. KB6AO är i W6 och KB6AY i W5. De enda två aktiva KB6 är

—6AQ och —6BA. Jag har inte hört någon VK1-station på MacQuarie Island eller Antarktis detta år, men det är några få där nere och de borde snart bli aktiva. VK1PG skall inom kort återvända till VK och sedan blir Heard Island QRT för alltid eftersom det inte blir någon mera expedition dit, endast till MacQuarie och Antarktis. Så om någon fortfarande saknar QSO med Heard Island, kommer han alltid att göra det.

VP8-QTH:s — Syd-Shetland: VP8AO, Falkland Islands: VP8BC, Antarktis: VP8AA, VP8AD, VP8AX, VP8BA, VP8AZ och VP8BE.

Det finns ingen aktiv för närvarande från South Georgia och South Sandwich.

LU-Z-QTH:s — South Orkney: Alla LU-Z-calls, som sluta på bokstäverna A eller M. South Shetland: Alla, som sluta på C, I, O, S och T. Kontinentala Antarktis: Alla, som sluta på B, H, N, D, P, J, E, K, Q, L, F, R eller U.

ZD8AA är QRV på 14 och 7 Mc och kör 65 watt på en 813.

HK4DP är QRV söndagar mellan 0600—1000 fone och cw, kristall, på 1870 eller 1890 kc/s. Power är 1 kW!

LB8YB kommer att vara i gång från Jan Mayen 1 (en) dag i sommar. — Som bekant är för tillfället LB1LF QRV där nu och Finn (8AY) kör från OX.

VQ8AY, Mauritius, är G2RO.

Vi har den stora glädjen
att för läsekretsen kunna presentera två välkända hams: SM5YG, Tage (t. v. på fotot) och DL4ZC, Lloyd, som ses tillsammans med sin hustru Iris. Konterfejet är gjort vid Lloyds stockholmsbesök i fjol. Sverige är inte det enda land, som hedrats med besök av den hamfamiljen. På DL4ZC:s QSL-kort finns uppräknat inte mindre än 49 länder ur DXCC-listan, som (förutom alla 48 WAS-staterna) han turistat i. Det är säkert åtskilliga SM-hams, som under årens lopp pratat med honom. Lloyd har nämligen kört med dessa calls: W6TG, FA8JD, W6ANS, KL7KG, W6IPF, J2AHI, W6KFD, K2CC, JA2KG, W2USA, K4WAB, J2USA, W7YA, W6AHI, W7KG, JA2US och W4KE. Hans fullständiga namn är Lloyd Colvin och QTH Karlsruhe.

Tage träffas ofta på 3,5 Mc cw och är lätt att känna igen med sin prydliga och karakteristiska stil. Han fick sin licens redan d. 16/4 1926 med signal SMYG och blev sedan SM7YG (DL7 en tid), därefter SM6YG i Motala samt slutligen SM5YG sedan 1940. Tage har kört mycket DX under årens lopp, men för närvarande har han ingen lämplig antenn för sådant. Tx-en är en eco-styrd med 807 i slutet.

Så en sann historia
ur livet: om en amatör som bodde i samma hus som ortens telefonstation. En dag när han låg på 14 Mc fone och tuggade trasor med en kines eller motsvarande, hände det sig, att en reparatör råkade lyssna i en »hörlur» till en lös telefon, som han gick och bar på. Och si, håret reser sig på hans huvud! Han hör röster! En snabb kontroll: stämmer, telefonen är inte ansluten. Ve och fasa, har han blivit tokig? — Till mannens lättnad hör även en telefonissa, som tillfrågas, röster i luren.

*

Vi tackar för insända bidrag och önskar välkomna åter. 73 och lycka till!

ANY, AQV och ARL

P.S. 1

I, ja nästan efter, pressläggningsögonblicket meddelas, att den kände dx-aren Jaap Kwinkslag, ex-PK9YZ, under april om söndagsmornarna kl. 0500 SNT kommer att vara qrv med call 1ØP5AA på c:a 3502 kc. Hans QTH lär vara Apekop Eiland i Nya Guinea.

P.S. 2

Vi har erhållit ett brev från VK4XW, där han berättar om SM- och OH-stns, som han hört och ropat på. Vidare skriver han (det får bli en engelsk läsövning): »Signal strengths were generally readability 4 and strength 6. All stations being about the same strength. — At this time of year, Australian summer static is heavy and noise level is high which causes a reduction in the activities of VK:s and ZL:s on 7 Mcs. Therefore, chances of contact are dependant on our local wheather conditions which consist of hot days with thunderstorms at evening. The 8th and 9th January were very bad in this respect. (Den 8/1 hörde han bl. a. —5WM). In regard to the contacts made at this time of day, it seems to me to be possible because your stations are nearly below a weakly ionized segment of the ionosphere in your winter season, with darkness and the F layer to the East and South East. — I shall be happy to cooperate with your stations in fixing the tests of this nature if desired. Thanking you in anticipation and wishing you and the organization all the best for 1955. George Harmer. VK4XW.» Om någon vill skriva honom för QSO är adressen: 10, Ashton Street, Camp Hill S. E. 6, Brisbane, Queensland, Australia.

Vidare har kommit brev från SM7—2729: 3,5 Mc Europa, 7 Mc: OQ5GU, VQ3FU, —FN, PY7, 8, YI2AM, SVØWM. 14 Mc: PY, ZS, W/K, KA, HZ.

XE2KW har kört Europa på 14 Mc fone omkring 1800.

I G-land har W hörts på 28 Mc fone under februari.

Det händer ganska ofta att QSL till TF för 3,5 Mc-QSO:n dyker upp på QSL-byrån. Vi har också sett sådana QSO:n rapporterade i diverse DX-spalter. Därför vill vi påpeka, att det utan undantag rör sig om »pirater», ty TF-hamsen har icke tillåtelse använda 3,5 Mc-bandet. — Vid QSO omtalade dock TF5TP att det finns vissa möjligheter att även 80-metersbandet kommer att öppnas för våra vänner på Island.

VAD MENAS MED DX?

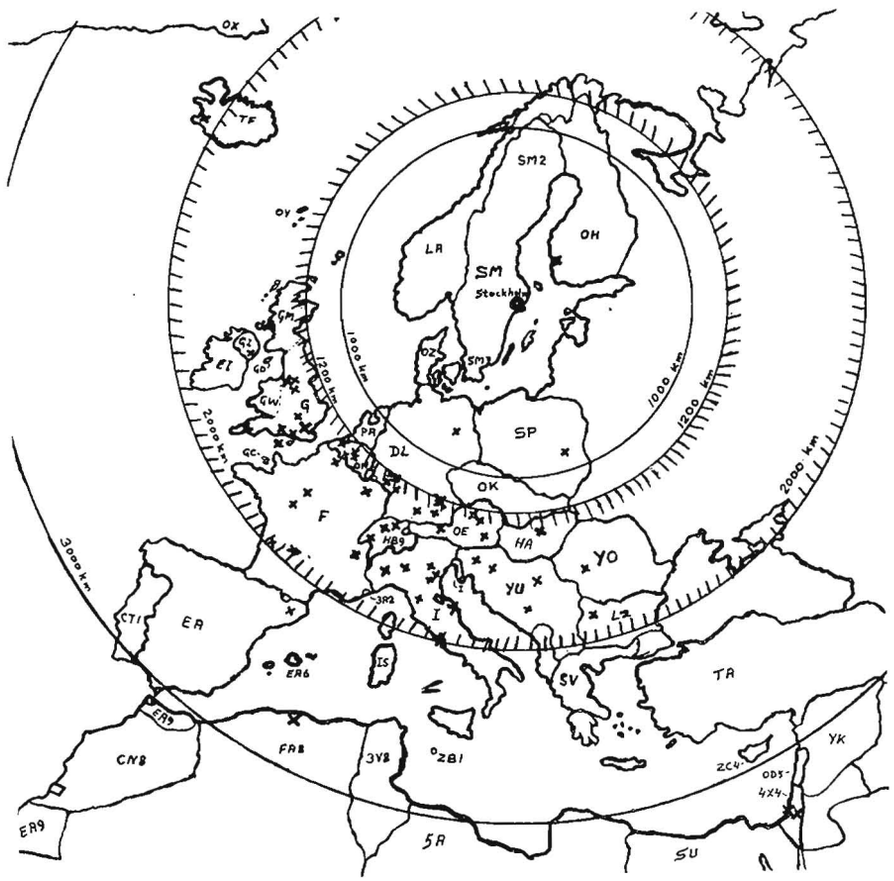

När jag var uppe i Narvik förra sommaren och besökte LA8P, blev jag mycket förvånad över att exempelvis F och YU räknades som DX! Detta gjorde att jag började fundera över vad som menas med DX. I Radio Amateur's Handbook står att DX »vanligen hänför sig till någon station på en annan kontinent». De flesta jag talat med utesluter emellertid utan eftertanke ordet »vanligen». Kan man göra det?

För att finna en användbar definition på DX för 20-metersbandet prickade jag ut varje qso jag haft under december, januari och februari på en Europakarta. Med 12—20 watt ineffekt och vanligen AM har jag haft c:a 250 förbindelser. Antennen är en »ground-plane». Med ledning av nyss nämnda karta fann jag att världen kunde uppdelas i fyra zoner:

1) En »lokalzon» 0—30 km från Stockholm.

2) En »närzon» 30—1200 km fr. Stockholm. Endast några få förbindelser erhölls inom denna zon.

3) En »normalzon» 1200—2000 km från Stockholm. Inom denna zon upprättades de flesta förbindelserna med lätthet.

4) En »fjärrzon» 2000 km och längre från Stockholm.

Zongränserna är inte fasta utan ändras undan för undan. Som exempel försköts normalzonen från området »1200—1800» till »1500—2000» under februari. (I början av mars var dess läge 1600—2200 km från Stockholm.) Sådana förskjutningar måste man ta hänsyn till vid tolkningen av försöket. De stationer som ha riktantenner och 500 watt ineffekt ha säkert andra erfarenheter, men vid jämförelse med

mina bör hänsyn tagas till skillnaden i signalstyrka, mer än 3 S-enheter i bästa riktningen. När det gäller stationer närmast utanför normalzonen tycks dessa S-enheter betyda en hel del om man skall komma över qrm-nivån från deras normalzon.

För mig utgör stationerna i fjärrzonen DX. De är nästan lika svåra att få förbindelse med som t. ex. W, JA, ZS eller VK. Från Stockholms horisont är CT1 och SV lika mycket DX som FA8 och 3V8. För en SM2:a är HB9 lika mycket DX som 3V8 för en SM7:a. Det betyder dock inte att man hur som helst bör svara på deras anrop CQ DX. Hänsyn måste tagas till de rådande »condsen» hos dem.

Kännedomen om normalzonens utsträckning kan även vara av en viss hjälp. Hör man ett samtal mellan t. ex. en 4X4 och en YU (ligger inom normalzonen för 4X4) så är möjligheterna små att kunna överrösta YU-stationen eller qrm'et på bandet.

Det vore intressant att få höra några andra synpunkter om DX, särskilt sådana som avvika från de i DX-spalten framförda. Vidare vore det roligt att få veta litet om förbindelser inom närzonen, vilka äro lika sällsynta som DX?

73 es mni DX de *SM5CZF*

ORDET FRITT

Följande insändare till SL-spalten kom tyvärr för sent för att gå via SL-red. Hoppas dock att —AXM inte har något emot att få den till närmaste granne till sina egna domäner!

—BLC's inlägg i SL-spalten förra gången tycks ha väckt opposition på flera håll bland amatörerna. Att RST-rapporten skall komma först är nog alla ense om. Ofta händer det, att operatören på SL-stationen ej ger rapport förrän i andra eller tredje sändningspasset och innan dess har det kanske hunnit bli QRJ. Men sedan går —BLC's och våra åsikter isär. —BLC skriver: »Sedan kan man ju tala om QTH och namn, om man har lust. Men det hör till det där onödiga och slentrianmässiga, som utmärker de flesta QSO nu för tiden.» Detta påstående skulle tydligen gälla hamtfc i allmänhet. Visst är trafiken på många håll slentrianmässig — det skall gärna medges — men att angivande av namn och QTH i ett QSO skulle vara en väsentlig orsak till detta, kan vi ej gå med på. Om namnet slopades, skulle hamsen få börja kalla varandra för »mister» igen, vilket får anses som en reaktionär tendens. Umgänget på banden skulle bli stramare, vilket ej kan sägas skulle främja amatörradions innersta syften.

Vidare skriver —BCL: »Och QTH kan den som vill ha reda på det slå upp i Televerkets förteckning.» För den som har denna förteckning går detta onekligen rätt bra (det är dock ej alltid som QTH är QRAR), men VP8QX är säkerligen ej så lyckligt lottad. Det verkar nästan som om —BLC trodde att SL-stationer endast kör SM, vilket i så fall är fel. Detta är vad vi anser om saken, och vi tror och hoppas att flertalet amatörer är av samma åsikt.

—TK, —BGB, —CXF, —BOL, —CHE, —BOK, —AWR, —BAD, —BCE, —CA och —LK

SL-SPALTEN

Redaktör: SM3AXM, Torsten Lundgren

Ofta, tyvärr alltför ofta, träffar man cw-lärare, som visar sig fullkomligt ointresserade av, ja t. o. m. negativt inställda till amatörradio och i synnerhet till SL-trafik. Detta förvånar mig nu, men inte för 5—6 år sedan, då *jag själv hade samma inställning.*

Vad beror nu denna inställning på? Ja, det är svårt att säga, men undras om det inte är någon slags yrkesavund? Man hittar nämligen ofta samma sjukdom hos kommersiella telegrafister. Det är lätt i cw-gebitet att tro sig själv om för mycket. Man är snar att titta nedlåtande på sina kolleger av annan kategori.

Tyvärr har ovannämnda negativitet ofta till följd att förbandets SL-station aldrig hörs på något band. Detta är en sak som bör bortarbetas med det snaraste. Varför frånsäga sig en god medhjälpare i utbildningsarbetet och en god kamrat på fritiden? Emellertid fordras att vederbörande instruktör *själv* är aktiv SM- eller SL-man för att han skall kunna leda in sina disciplar på rätt spår. Alltså: Fram för hampropaganda bland icke-intressenter. Läggs den upp på rätt sätt ger den ofta frukt.

Trafik

I detta nummer kommer den utlovade förkortningsförteckningen (kul ord). Det torde väl ankomma brev från olika håll i den här stilen: »Du har glömt gld mdsmr, som betyder glad midsommar» osv. Gärna det, men låt brevet fortsätta med en elementär teknisk beskrivning eller något annat i bidragsväg!

Förresten har jag visst glömt gld psk.

DXSL

Fortfarande ganska tyst på den fronten. Ett par stationer har insänt sitt bidrag men det behövs fler. Stnchefer! Pse avsluta denna årsklass med att sända in rapport på antal körda länder (se sista prefixförteckningen i QTC!) sedan stationen börjat köra amatörtrafik samt en siffra till, angivande från hur många av dessa länder QSL erhållits.

Teknik

4XL har till förra spaltens nyckelfilter tillagt:

»Den mjuka nycklingens teknik skulle, om man nu nödvändigtvis skall hålla sig till filter, kunna förfinas ytterligare. Se figuren!

Hela delen C1R1L1L2C2 sitter intill nyckeln och behövs nog, men delen C3R2R3L3L4 är den lågfrekvensmässiga delen och skulle med fördel kunna utbytas mot *nycklingsrör*. Så i stället för det där LF-filtret rekommenderas *nycklingsrör* med en nyckel, som har blott gnistsläckare (C1R1) och HF-filter (L1L2C2). Min

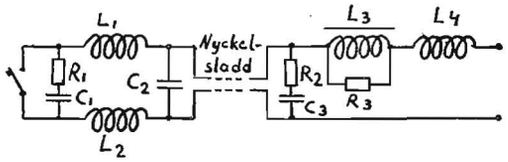

R1 50Ω—5 kΩ
R2 50Ω—2 kΩ
R3 10 kΩ—20 kΩ eller borttaget.
C1 500 pF—2 μF
C2 1000 pF—0,1 μF

L1 HFD 2 mH—50 mH
L2 HFD 2 mH—50 mH
L3 1 H—30 H eller borttagen
L4 2 mH—3 mH

egen tx har C1=50000 pF, R1=100 Ω, L1=L2 =2 mH, C2=2000 pF, sedan kommer nycklingsröret i stället för fig:s högra del.»

Splatter

Div. brev:

—*6JY:* »Hur skulle det vara att anslå på stora anslagstavlan vart ev. intresserade hams eller kommande hams skall vända sig — för det är väl inte förbehållet signalkomp-rekryterna att använda stationen?»

—*5AEG:* »— — — I nr 2 förekommer faktiskt en del diskussionsvärda synpunkter och jag skall delta med att åtminstone tala om hur vi har det ordnat. Beträffande vilka som skall tillåtas köra trafik med SL-stationerna, så borde det faktiskt inte vara något problem för vår del, eftersom de elever som går här kommer direkt från Karlskrona med 1:a eller 2:a klass certifikat på fickan. Dessa får ju amatörcert och tillstånd utan vidare prov men det visar sig att dessa gossar inte är riktigt mogna att släppas ut på amatörbanden. Jag har därför sammanställt ett litet kompendium av artiklar om amatörtrafik ur QTC. Detta får tillståndsaspiranterna läsa och därefter genomgå förhör, ev. skrivning, innan tillstånd erhålles.»

(Forts. i nästa spalt.)

I förra spalten angavs felaktigt —4AST som brevskrivare, skall vara —4ASI.

Till sist

hoppas vi nästa gång få komma med fullständig prislista från testen. I övrigt börjar det att vara avfolkat på de flesta SL-stationer nu när årsklassen ryckt ut. Passa nu på att begära anslag till anordningar av olika slag på Din SL-station. Gör den till ett »civilt» shack och förse den med diverse litteratur och annat.

Och förstås: Vi ses i etern, pojkar. Låt inte stationen sova vår- och sommarsömn. 73

—*AXM*

Kom ihåg årsavgiften, 24 kronor, och en slant till Minnesfonden!

Postgiro 522 77, SSA, Stockholm 4.

AMATÖRFÖRKORTNINGAR

Lista sammanställd av SM3AXM

*=endast på engelska
**=endast på svenska

Förkortn.	Betydelse
	A
a 1	telegrafi
a 2	modulerad telegrafi
a 3	telefoni
aa	allt efter
ab	allt före
abt	om, omkring
ac	växelström
adr	adress
agn	igen
ani	någon, något*
ans	svar
ant	antenn
anx	rädd*
avc	automatisk volymkontroll
	B
b4	förut*
ba	förstärkare
bc	rundradio
bci	rundradiostörningar
bcl	rundradiolyssnare
bcnu	träffa dig
bd	dålig*
beskr	beskrivning**
bf	förstärkare
bk	break in, kom in
bm	beam (riktantenn)
bn	allt emellan — och —
bnd	band
bt	men*
btr	bättre
btr	beträffande**
buk	bok*
buzz	förbindelse, QSO
	C
c	se, träffa, ja
cfm	bekräfta*
chat	QSO
cheerio	hej
ckt	schema*
cl	jag stänger stn
cld	kallt, kallade*
clg	kallande*
clng	kallande*
cndx	konditioner
cnf	bekräfta*
co	kristalloscillator
cond	kondensator*
condx	konditioner
conf	bekräfta
cos	förstås, på grund av, emedan*
cq	allmänt anrop
crd	kort (QSL-kort)
crkt	schema*
cs	anropssignal
cu	träffa dig
cuagn	träffa dig igen
cul	träffa dig senare
cud	kunde*
cum	kom, komma*
cw	telegrafi
	D
dbl	dubbel
dbs	dubbelsuper
dc	likström
dct	direkt
de	från
dis	denna, detta*
dpe	meddelande, beskrivning, sändning m. m.
dpl	dipolantenn
dr	käre
dx	utomeuropeisk stn
dwn	ned

Förkortn.	Betydelse
	E
eco	elektronkopplad oscillator
el	element
er	är**
ere	här*
	F
fd	frekvensdubblare
fer	för
fm	från, frekvensmodulation
fnd	vän, finna*
fone	telefoni
fonl	telefonl**
fr	från, för
freq,fq	frekvens
frm	från
frnd	vän
fstp	punkt, ny mening
	G
ga	god afton, sätt igång!
gb	adjö
gbg	Göteborg**
gd	god dag, bra*
ge	god afton
gess	gissa, förstå, antaga*
gg	gamle gosse**
ggn	gången**
ggr	gånger**
gld	glad
gm	god morgon
gmt	engelsk tid
gn	god natt
gnd	jord
gng	gång**
gng	»going» (oöversättbart)*
gud	god*
gve	giva*
	H
ham	amatör
hb	hembyggd**
hd	hade
hee	skratt
hf	högfrekvens
hi	skratt
him	honom
hne	henne*
hnm	honom**
hp	hoppas
hpe	hoppas
hps	hoppas**
hpy	lycklig**
hq	huvudkvarter
hr	här
hra	höra**
hrd	hörde
hve	hava*
hvg	telefontråd**
hvy	svår, svåra*
	I
iag	jag**
inpt	ineffekt
ill	jag vill, jag skall*
	J
jb	jobb
jeg	jag**
	K
kma	komma**
kmr	kommer**
kond	kondensator**
kw	kilowatt

Förkortn.	Betydelse
	L
lbr	käre (tysk förkortning)
lck	lycka
lf	lågfrekvens
lic	licens
lid	dålig amatör
lil	litet*
ll	litet*
lndn	London
lng	lång
loc	lokal(a)
lsn	lyssna
ltl	liten, litet*
ltr	brev*
luk	titta*
lw	långvåg, longwire
	M
ma	milliampere
max	maximum
mcw	se A2
mf	mellanfrekvens
mi	min*
mik	mikrofon
mike	mikrofon
min	minimum
mkt	mycket**
mng	många**
mni	många, mycket
mo	styroscillator
mod	modulation, modulator
msg	meddelande
mtr	meter
mtrs	meter (pluralis)*
mve	flytta*
	N
n	nej
nbfm	smalbandsfm
ng	olicensierad (»svarting»)
ngn	någon**
ngra	några**
ngt	något**
nil	nej, nekande form
nite	natt*
nix	nej**
nr	nära
nw	nu, jag fortsätter
nxt	nästa*
	O
ob	gamle gosse
oc	gamle gosse
og	och**
ogsa	också**
ogso	också**
ok	allt emottaget, riktigt, all right osv.
om	gamle gosse, make
onli	endast*
op	telegrafist, »operatör»
opr	telegrafist, »operatör»
ops	telegrafist, »operatör» (plur.)
osc	oscillator
ow	»gamla gumman» (= ob men vid QSO med kvinna)
oxo	också**
	P
pa	effektsteg, slutsteg
par	parallell
part	delvis*
pf	pikofarad
pkt	punkt**
pp	push-pull
ppa	push-pullkopplat pa-steg
psd	tillfreds, nöjd
pse	var god
psed	tillfreds, nöjd
pt	slå, lägga, sätta*
pwr	effekt

Förkortn.	Betydelse
	Q
QLF?	slår ni med vänster fot?
QMF	gå till min frekvens
QRQ	bråttom
QSLL	jag sänder qsl och vill gärna ha qsl av dig (andra Q-förkortningar ej upptagna)
	R
r	förstått, ok, motstånd
rc	småprat
rcvr	mottagare
rcd	mottaget, mottog*
rcvd	mottaget, mottog*
rf	högfrekvens
rig	station
rl	relä
rng	jag har — — — (watt)
rot	vridbar*
rprt	rapport
rpt	repetera
rst	rapport: r=läslighet, s=styrka t=ton
	S
sa	säga, säger*
sec	andra*
sec op	barn, andre operatör
sec ops	barn, andre operatör (plur.)
sed	sade*
ses	säger*
shud	skulle*
sig	signal
sigs	signaler
sked	avtalad QSO
sl	so long
sld	allt emottaget
sn	snart
snt	svensk normaltid
sp	spänning**
sri	jag är ledsen, förlåt
ssa	Sveriges Sändareamatörer
sthlm	Stockholm**
stn	station
stp	punkt
sum	något, några*
swl	kortvågslyssnare
sw	kortvåg
	T
t	0 (noll)
td	idag*
tebax	tillbaka**
tfc	trafik
tfk	trafik**
tfn	telefon, telefoni**
tgf	telegraf, telegrafera**
tgm	telegram**
tks	tack
tku	tack
tmw	i morgon
tnx	tack
trf	trafik
tri	försöka*
tt	att, det, den*
tu	tack
tv	television
tvi	televisionsstörningar
tx	sändare
txt	text
tyx	tycks**
	U
u	du, dig
ufb	mycket bra
uhf	ultrakortvåg
uk	ultrakortvåg
unlic	olicensierad (»svarting»)
ur	din, ditt
ure	du är*
urs	din, ditt

Förkortn.	Betydelse
	V
vfb	mycket bra
vfo	variabel styroscillator
vhf	ultrakortvåg
vrl	mycket*
vry	mycket*
vts	volt (pluralis)*
vy	mycket
	W
w	watt, ord
wa	ordet efter
watsa	vad säger du?
wasm	svenskt certifikat
wb	ordet före
wid	med*
wk	kontakta, arbeta
wkd	kontaktade, arbetade
wkg	kontaktande, arbetande
wkng	kontaktande, arbetande
wl	»well», nåväl, skall, vill
wll	»well», nåväl, skall, vill
wnt	vill inte, skall inte*
wre	voro*
wrd	ord*
wrk	kontakta, arbeta
wrkd	kontaktade osv. (se wk osv.)
wsem	anrop bakom »järnridån»
wtts	watt (pluralis)
wud	skulle, ville*
wx	väder
	X
xcuse	förlåt*
xmas	jul*
xmitter	sändare*
xmtr	sändare*
xtal	kristall
xtra	extra
xyl	fru
	Y
yl	fästmö, kvinna, ung kvinna
	Siffra
2d	idag
2day	idag
73	bästa hälsningar
88	»kärlek och kyssar»
99	»dra åt skogen»

Vid sendning på svenska anvendes e i stället för ä, t. ex.: her er bettre en der.

☆ ☆ ☆

MOBILA HÖRNET

För några år sedan försökte vi med en mobil spalt, som avsågs återkomma någorlunda regelbundet. Spalten blev tyvärr mobil i så hög grad att den försvann.

Det synes oss emellertid som om vår specielle missionär evad gäller mobil tfc lyckats väcka ett ganska stort intresse för saken, så vi gör väl ett försök igen. Skulle nu någon till äventyrs känna sig försummad i anledning av det vi skrivit eller glömt skriva, så kom för sjutton ihåg att var och en intresserad bör bidraga till att det blir något av den här spalten och icke bara sitta hemma och kritisera.

Till dem som icke är intresserade av mobil tfc be vi att få framföra en hovsam bön om en smula förståelse. Det är icke så lätt för en 5 à 30-wattare att göra sig hörd i konkurrensen — i synnerhet icke om man är xtalstyrd.

I skrivande stund är följande stns kända av oss som aktiva:

Signal:	Band:	Input	Frekvens:
5BL	80	5	3735
5KG	80	30	vfo
1AMZ	80	5	?
6BER	80	?	?
5OH	alla utom UK	60	vfo
5TF	80	20	3660

SM5KG, —BL, —TF och —OH under ring-QSO på Kungl. Djurgården.

Fler lär finnas men vilka? Hur har månne 6BQ det på 144 Mc? Och hur är det i Gävle? —5FQ bygger för fullt Geloso vfo—2E26.

Att man kan köra en hel del från en mobil stn visar bl. a. OH:s lista på körda prefix:

3,5 Mc: SM, OZ, OH, LA och DL.

14 Mc: SM, GM, GW, HA, OE, I, EA, G, DL, DJ, HB, F, ON4, GD, PAØ, YU samt anrop från 4X4 och CN8.

Pse låt oss höra från Er utan alltför stort dröjsmål. *SM5TF*

P. S. —5BL slog ett personligt rekord genom att, medan han var på väg till jobbet i Stockholm, med 5 W in QSO:a SM3BIY på 80 mb (rs 57) den 14/3 kl. 0825—0840. Stockholm —Sollefteå = 45 mil.

20 W mobil TX för alla band

Av SM5BL, B. L. Fosselius, Jämtlandsgatan 102, Bromma

När man sätter sig ner för att planera byggandet av en mobil tx stöter man kanske på svårare problem än dem man är van vid hemma i shacket. Där är det väl kostnadsfrågan, som sätter stopp för QRO-bygget. Kraft så det räcker finns det att ta ut från 220 V-nätet. För en tx i bil är det ackumulatorn med tillhörande generator som utgör en gräns för tillåten max effekt, såvida man inte monterar in extra batterier eller andra anordningar. Den uttagbara

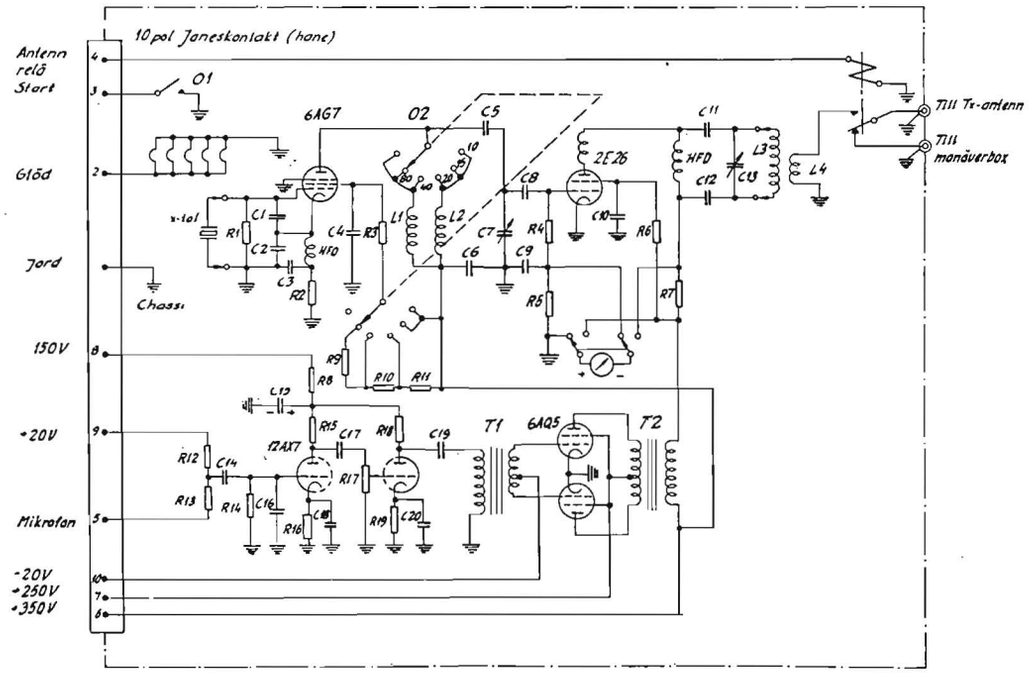

Fig. 1. Tx och modulator.

R1 — 80 k ½ W
R2 — 100Ω ½ W
R3 — 18 k 1 W
R4 — 33 k ½ W
R5 — shunt
R6 — 25 k 12 W
R7 — shunt
R8 — 1 k ½ W
R9 — 18 k 1 W
R10 — 18 k 1 W
R11 — 18 k 1 W
R12 — 180 ½ W
R13 — 270 ½ W
R14 — 120 k ½ W
R15 — 56 k ½ W
R16 — 2,2 k ½ W
R17 — 300 k
R18 — 120 k ½ W
R19 — 1,5 k ½ W

C1 — 20 pF glimmer
C2 — 100 pF glimmer
C3 — 0,01 μF glimmer
C4 — 0,01 μF glimmer
C5 — 0,01 μF glimmer
C6 — 0,01 μF glimmer
C7 — 140 pF trimmer
C8 — 100 pF glimmer
C9 — 100 pF glimmer
C10 — 1500 pF glimmer
C11 — 1000 pF glimmer
C12 — 0,01 μF glimmer
C13 — 100 pF
C14 — 2000 pF
C15 — 10 μF ellyt
C16 — 100 pF glimmer
C17 — 0,01 μF glimmer
C18 — 10 μF ellyt
C19 — 0,01 μF glimmer
C20 — 10 μF ellyt
T1 — UTC S8
T2 — UTC S18

	Varv	Tråd	Diam.	l.
L1	46	0,3	15	23
L2	6	0,5	15	7
L3: 80 m ...	37	1,0	38	38
40 m ...	13	1,0	38	33
20 m ...	7	1,0	38	16

L4: 3 varv för samtliga band
L1 och L2 spolform typ M61 (Champion Radio).
Alla HFD 3,5 mH. Parasitdrossel i pa anod.

effekten från batteriet bör inte vara större än den tillförda laddningseffekten (120—180 W beroende på biltyp). Strömförbrukningen för den här beskrivna txen är vid 6 V batterispänning: tomgång 3,5 A (21 W) och i sändningsläge 17 A (102 W).

Den högfrekventa delen av sändaren består av en helt vanlig typ av xtaloscillator, vars skärmgaller tillföres olika spänningar, beroende på hur många gånger frekvensen skall multipliceras i steget. Denna spänningsomkopplare är gemensam med omkopplaren för anodspolarna (2-polig 6-vägs). På så sätt erhålles endast en kontrollratt. Man kan givetvis utbyta skärmgallermotstånden mot en trådlindad potentiometer för att kunna kontrollera drivningen till 2E26:an (2,5 mA gallerström). Med 2 st spolar och en variabel trimmer på 140 pF i osc-anoden klaras frekvensdubbling, trippling och kvadruppling. I provexemplaret gick det bra att multiplicera frekvensen 8 gånger, från 3,5 till 28 Mc, och ändå få full drivning till 2E26:an. Denna, dvs. pa-steget, köres alltid rakt igenom. Instrumentomkopplaren är en 2-polig 2-vägs omkastare för att kontrollera inställning av galler- resp. anodström. Motstånden R5 och R7 är mätshuntar, vilka får utprovas efter instrumenttillgång. På grund av utrymmesskäl måste en enkel parallellavstämd krets med hårt kopplad antennspole användas i pa-steget. Bättre är att använda ett pi-filter med tanke på att lättare kunna erhålla anpassning till en 50 ohms koaxialkabel eller för att kunna avstämma en kastantenn eller s. k. elektriska ko-stängsel. Dessa ko-stängsel träffar man på litet varstans utefter landsvägarna, och de har praktiserats med gott resultat.

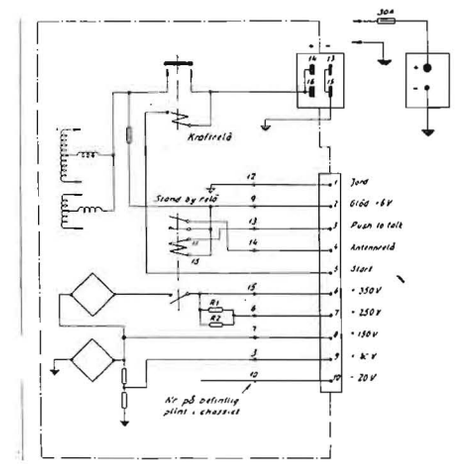

Fig. 2. Motorola kraftchassi.

Den lågfrekventa delen består av en motståndskopplad 12AX7:a, som i sin tur är transformatorkopplad till 2 st 6AQ5:or i push-pull. Modulatorn, som arbetar i klass AB1, lämnar c:a 10 W lågfrekvens, vilket är mer än tillräckligt för att uppnå 100-procentig modulering. Den här använda mikrofonkopplingen har tidigare använts av Motorola i deras bilradiostation, varför det ej finns någon anledning att frångå den, särskilt med tanke på att 20 volts spänning finnes att tillgå i kraftaggregatet.

När mikrofontangenten är sluten, flyter en ström från +20 V genom motstånden R12, R13 och mikrofonen till jord. Vid tal i mikrofonen kommer strömmen genom motstånden att ändras och därmed ändrar sig spänningsfallen över desamma. Den så erhållna växelspänningen tillföres gallret på 12AX7:an genom en kondensator på 2000 pF. Den lågfrekventa spänningen över enbart mikrofonen blir c:a 1 volt vid utbringandet av ljudet HAAAAA.

Vid —20 V gallerförspänning drar 6AQ5-orna c:a 2 × 25 mA i »tomgång». Vid tal blir medelströmmen c:a 2 × 35 mA. Modulationstransformatorn skall primärt anpassas till 10 000 ohm (plate to plate) samt sekundärt till c:a 6.000 ohm.

En strömbrytare O1 tjänar till att starta sändaren manuellt från bagageutrymmet, bak i bilen, så att man där kan göra nödvändiga avstämningar.

Kraftaggregatet är av Motorolas tillverkning och kan tills vidare köpas från Kungl. flygförvaltningen, som även tillhandahåller schemor. Se annons i QTC nr 3-55. Aggregaten är nya och oanvända.

Kraftaggregatets chassi med vibratorenhet monteras bort ur den stora plåtlådan och en ny mindre låda tillverkas av ungefär samma storlek som sändarenheten. Kraftreläet, som tidigare var placerat bakom lådans frontpanel, flyttas till chassiet och placeras mellan vippan och säkringshållaren. De båda motstånden R1 och R2, fig. 2, kopplas parallellt och i serie med 350-voltsspänningen för att förse 6AQ5-orna med reducerad spänning (250 V). Kraftreläets lindning kopplas om. På så sätt använ-

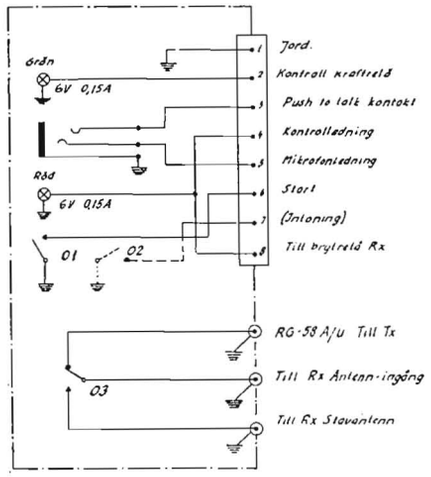

Fig. 3. Manöverboxen.

der man bara en tråd att starta aggregatet med.

För den som använder vfo är det lämpligt att ta vara på 150 voltsspänningen som kan tas ut i mottagningsläge, och koppla denna via en omkastare till osc. för att lätt kunna QSY:a in på motstationens frekvens. Stand-by reläet kan också användas för att bryta bort rx-ens anodspänning. I detta fall ansågs lämpligast att montera ett extra relä på rx-ens vippa.

Placeringen av de olika enheterna har diskuterats ingående. Av estetiska skäl ansågs lämpligt att försöka få bort så mycket som möjligt av radioenheter från bilens frontpanel. Tx med kraftaggregat placerades därför bak i bilens bagageutrymme och manöverboxen under höger handskfack. Ett antal manöverkablar, skärmad mikrofonkabel och koaxialkabel (RG—58AU) drogs in i bilen, fr.n frontpanel till bagageutrymmet. Fig. 3 visar schemat över manöverboxen. När strömbrytaren O1 slås till startar vippan och grön lampa tänds. Då mikrofontangenten trycks in växlar stand-by reläet och antennreläet och mottagarens anodspänning brytes. Röd lampa tänds då för att påkalla passagerarnas uppmärksamhet att »sändning pågår». Strömbrytaren O2 finnes ännu så länge bara på papperet men skall sedermera användas för intoning. Omkopplaren O3 används för att skifta mellan den ordinarie stavantennen och tx ant. då tx-ant. ej är monterad.

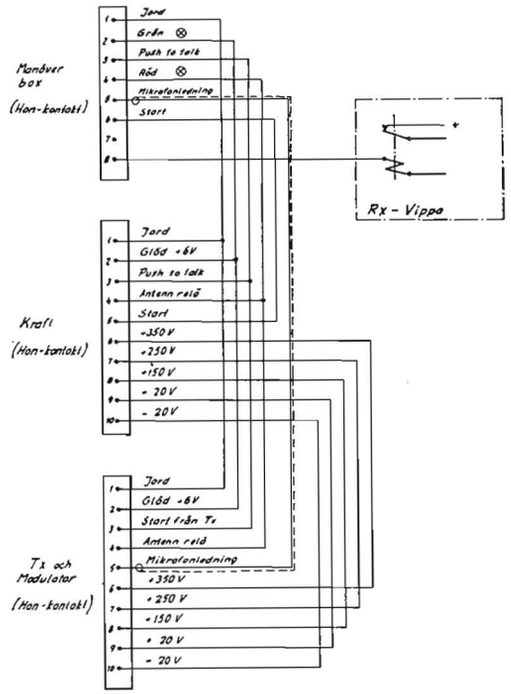

Fig. 4. Kablaget.

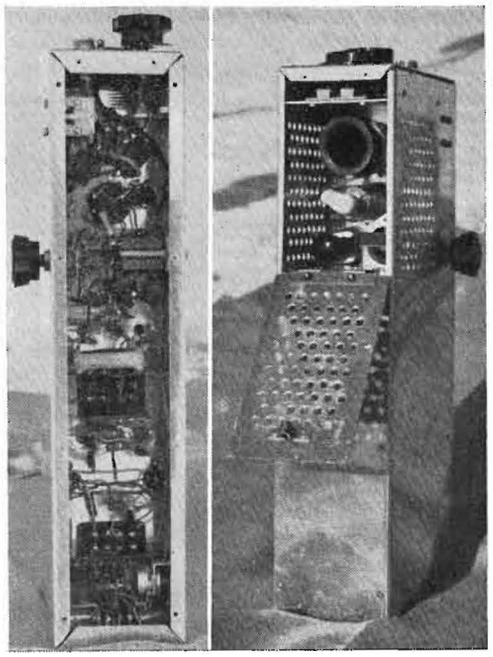

Fig. 5. Txen underifrån och uppifrån.

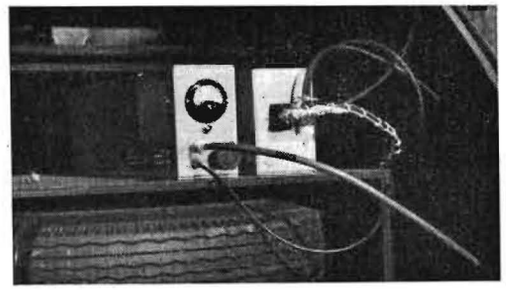

Fig. 6. Det blir faktiskt lite plats över till vanligt bagage också.

Fig. 4 visar kablaget samt numrering på kontakterna mellan manöverbox—kraft—tx.

Den nu beskrivna stationen är monterad i en Volvo PV 444, vars ägare är SM5TF.

På grund av att denna tx blev färdig för helt kort tid sedan, har alla band ännu ej blivit genomprovade (utom på provmodellen), varför här endast lämnas uppgift på pa-spolar för 20, 40 och 80-mb, men jag hoppas kunna återkomma i nästa nummer.

SM5BL

Aktivitetstesten

Resultat från marsomgången:

—BRT 2519 km, —AED 1845, —ANR 1739, —QY 1193, —BIP 1125, —ZN 1120, —FJ 1117, —MN 935, —IT 829, —CZA 639, —ABC 610, —NK 576, —UU 527, —AKO 372, —BXW 188, —BG 180, —AAD 164, —AW 126, —TW 124.

Barometern visade 760 (Grängesberg) — 770 mm (Norrköping och Linköping) och termometern —8° (Grängesberg) — —1° (Linköping). Konds mycket växlande; stundtals mycket höga signalstyrkor, på distanser över 150 km besvärande qsb. Poängsummorna för tätmännen högre än i någon tidigare aktivitetstest.

Fjolårssegraren —BDQ saknades och —4NK fick bryta på grund av krångel med beamen. En gammal UK-bekant, —5ABC, flöt upp efter flera års bortovaro. Välkommen åter på bandet, Bengt! Ett starkt gäng från nordöstra SM7 (—QY, —BIP och —ZN) befinner sig på marsch mot täten.

Kommentarer från —6ANR:

»Condx var mycket bra åt söder, men sämre åt norr. Synd att inga skåningar var igång. Fick två nya: —7AKO och —7BIP och fler lär finnas därnere, fastän de ännu inte hörts här. Har bl. a. hört —7ZN konversera —7BYB.

I går (3/3) var condx till LA och OZ ufb här med fonisigs 59+. Dock ingen öppning till kontinenten eller England. Hörde DL1FF med 569 men inget qso.»

—FJ skriver:

»Fick två nya stockholmare. Vrålkonds på medeldistans (100 km). Har aldrig hört —BRT så stark (qro?). Över 100 km ej så bra, vy qsb. Hörde inte —6ANR.»

—AED:

»En hel del stns i luften den här tisdagen, så poängsummorna blir nog höga. Konds de bästa på länge, men det var djup qsb på alla sigs.»

—7ZN rapporterar:

»Condx verkade vara goda, men inga stora signalstyrkor. Stark långsam qsb, så signalerna svåra att uppfatta. Glädjande att —7QY och —7BIP var qrv. Hade qso för första gången med dem kvällen före testen. Hörde att —BRT qso:ade båda stns!

Jag är oxo qrv i UK7-testen lördag—söndag. Men poängberäkningen tycker jag inte om. Det är bättre här i aktivitetstesterna. Om en stn har 5 qso à 100 km får han 2500 poäng, och en annan stn 10 qso à 50 km blir det 5000 poäng, så får ju den sistnämnde dubbelt så många poäng! Enligt min uppfattning vy orättvist! Fram för en rättvis poängberäkning! Hoppas det blir bättre till SSA-testen.»

—7BIP slutligen meddelar, att han kör med följande stn: tx 6J6-832-832, 25 W, 144,91 Mc. Rx xtalkonverter med PCC84 kaskod plus 6J6 push-pull HF. Ant. 6 elements beam.

SM4 Grängesberg

—NK skriver:

»Vad som kan rapporteras härifrån trakterna är att —4KZ kört några gånger och att hans nya konverter går bra men skall utökas med ett HF-steg.

—4XL har fått upp beamen och byggt en kaskodkonverter, som ser ut att gå bra. Förutom mig har han hört —5CZA. Han är dock ej qrv att sända på bandet ännu, men det kommer.

Kan, för att övertyga dem som tror, att det inte går att komma fram på UK, om det ligger något berg i trakterna, berätta att i riktning från mig till —XL har jag ett berg med högsta punkten 1.300 m härifrån. Detta berg ligger mitt i beamriktningen och toppen är c:a 60 m högre upp än min antenn. Trots detta S9 hos —XL. Distans abt 52 km.

Mellan —LB och undertecknad är terrängen full av bergshöjder. Trots detta gick —LB in med S7, då han körde med EF95 som dubblare i slutsteget och c:a 2 W input. Distans 41 km. Så min respekt för terränghinder är numera inte alltför stor!»

— — —

Tack, Gunnar! Vad bergshöjderna beträffar, säger amerikanarna — med erfarenheter från Klippiga bergen — att det egentligen inte finns några »hopplösa UK-lägen», och nere i Mellaneuropa har man som bekant kört på 144 tvärs över Alperna.

SM5 Kårsta

En rapport från —BDQ:

»På grund av att jag under februari lyssnat och kört vy litet, så blir denna rprt ack så mager.

En nyhet under tisdagstesten var, att SM4KF i Insjön hördes här 559 men nil svar. (Detta var i februaritesten.) I slutet på februari började jag på med min länge påtänkta xtalkonverter med ECC84 som kaskod-HF, och då den 4/3 stod för dörren, hade jag min xtalkonverter körklar (obs. utan grid-dipmeter). Under stor spänning slog jag den kvällen på rx och loggade faktiskt —5IT, —AAD, —BXW, —BRT, —OD och —AY samt fann signalerna vara vy goda.

Den 5/3 kom ju testen. Det skulle bli qul att se vad rx:en gick för. Condx var bra. —5AED kom in med ufb A3-sigs. —6ANR hördes oxo men nil qso första passet. —7ZN och —7QY hördes här uppe (hörde dem dock inte själv), men fick ingen qso med dem. Det verkar ha varit enkelriktade condx! Den kvällen endast lokalqso med —AED (räknar Du det som *lokalqso*?) —MN). I pass II var —5MN det enda tillskottet. Under pass III var condx vy bra. —AED:s fonisigs vy starka och —MN:s cw sigs var oxo fb. Enligt —5CZA hördes SM5MT i Köping med 579 men nil qso. Kul med ytterligare en ny stn. Qrg? Från SM3 och SM4 hördes tyvärr ingenting.

Kl. 2130 började jag lyssna efter —6ANR, och efter en stund dök hans sigs upp med 569, men jag fick inte qso med honom förrän kl. 2254 (obs. tiden!) med rapporterna 559 och 569.

Den 8/3 kördes —5IT, —AYB, —UU, —TW, —AAD och —FJ. Condx även då vy bra. 9/3 kördes —5XP/AE, —BRT och —AAD. Från Västerås var sigs 9 plus. Kl. 2230 hörde jag en känd likströmskille, SM5AKH, Helge i Solna med 59 på A3. Hoppas Du snart har Din stn klar, OM!

Den 11/3 fick jag för första gången qso med —5BLB i Uppsala med rapporterna 339 och 559. Hans qrg 144,94 Mc (enligt egna beräkningar). —BLB:s input 25 W, ant folded dipole inomhus samt konverter med två 6J6:or.

Så var det inte mer denna gång, förutom en förhoppning om att vi snart måtte få höra signaler från SM1, SM2 och SM3. Åtminstone SM1 och SM3:orna bör ju kunna köra SM5 även med qrp. Den 16/5 qsy:ar jag till Uppsala, varefter jag blir qrv endast på lördagskvällarna, tills jag eventuellt får upp en stn i Uppsala. Qth i så fall I8, hi!»

— — —

Fb Thord! Och det kallar Du en *mager* rapport!

OH2NY vill testa på 432 Mc

Från OH2NY kommer en msg via OH2LP, SM5WP och —VL. Däri omtalas, att OH2NY är qrv för test på 432,0 Mc varje kväll kl. 1900 GMT.

Tyvärr uppges inte OH2NY:s utrustning och inte heller hans antennpolarisering. På 144 är sistnämnda fråga inte aktuell, alldenstund horisontalpolarisering används till nästan 100 % inom Region I. På 432 Mc får vi emellertid räkna med att under inkörningsperioden kommer att användas såväl horisontal-, vertikal- som cirkulärpolarisering. I sistnämnda fall avses utstrålningen från s. k. helix eller korkskruvsbeam, som enligt rekommendation från Tekniska kommittén vid Lausanne-konferensen 1953 vara högergängade (se QTC nr 7/53, sida 134).

SSA UK-test 1955

Inviten från UK7 att SSA kanske kunde ställa sig som arrangör för den UK-test, som planerats till den 1/10 och 9/10, samt de motiveringar härför, vilka framförts i förra numrets UK-spalt, förefaller mig välbetänkta.

Vi skulle alltså kunna göra följande summering för 1955:

UK7 har vi redan bakom oss och det återstår skandinavisk Field Day på UK den 18 och 19 juni, Region I 144 Mc-test första veckoslutet i september samt SSA UK-test den 1 och 9 oktober.

Därtill kommer aktivitetstesten första tisdagen i varje månad året om. Denna speciella test har rönt stort intresse och deltagande hittills (och det under året sämsta UK-månader!) samt tycks bli permanent.

Personligen tror jag testprogrammet för 1955 räcker. Styr vi och ställer med ytterligare ett antal tävlingar, kommer väl testledan att breda ut sig även på UK.

Om avståndsmätning

Om avståndet fågelvägen Stockholm—Åtvidaberg eller Stockholm—Enköping, för att nu ta ett par exempel, tycks det råda delade meningar att döma av testloggarna i aktivitetstesterna. Kontrollen av dessa avståndsuppgifter har blivit något av ett sisyfusarbete här hos —MN.

Här skulle vi ha god nytta av en distanstabell i stil med dem som brukar finnas i fickkalendrar och bilkartor, fast avstånden ska förstås mätas fågelvägen och orterna i första hand vara sådana, där UK-aktivitet förekommer eller kan förutsättas komma igång inom den närmaste tiden.

Eftersom —AED är andlig fader till aktivitetstesterna, tycker jag vi ger Arne i uppdrag att sammanställa en dylik tabell lämplig för publicering i QTC och avsedd att sedan lända till efterrättelse i aktivitetstesterna.

—*MN*

UK-tittskåpet

SM5FJ

Härmed utlämnas till beskådande SM5FJ i Norrköping. På bilden ses han meditera över ett qro-pa för 144 Mc. I övrigt syns inte mycket av hans station. Och det är skada. Egentligen borde vi få se hans trivsamma ungkarlslägenhet till bristningsgränsen fylld med radioprylar av egen tillverkning samt revampad och slaktad surplus. Man får osökt i tankarna sin barndoms sedelärande berättelse om ekorren som samlade nötter i boet, tills han själv inte fick plats där. Ännu har Bengt dock inte behövt gå brandvakt på Taborsbergsvägen och för att ytterligare lugna allmänheten bör erinras om att han sedan något år tillbaka är i färd med att koncentrera sin station till en rack av kromosomformat, en åtgärd som förmodligen också tillkommit i sanerande syfte.

Bengt har alltid haft radion i blodet. Han har tidigare varit laboratorieingenjör hos Philips och sitter nu som teleingenjör på Bråvalla flygflottilj utanför Norrköping.

På UK-området tillhör han pionjärerna här i landet. Han har varit med om att konstruera, bygga och köra på 58, 112, 50, 144 och 432 Mc i tur och ordning. Just nu kör han med 250 W till en 16-elementare på 144 samt lyssnar på en xtalkonverter med Wallman-kaskod före sin SX-42. På 432 Mc en revampad BC-645.

Det där med »a quarter gallon» på 144 får inte tydas så, att Franz Joseph skulle höra hemma bland den råa styrkans män. Hans märkliga qrp-anläggningar i sommarstugan uppe i Kolmården, där han konstruerat ett litet elverk drivet av en moped-diesel, tyder på motsatsen.

Vid sidan av UK ägnar han sig åt rävjägeri och på somrarna viker han alltid en vecka av semestern för Åstölägret.

En god, glad och originell gosse, vars skratt tillhör det mera se- och hörvärda.

—*MN*

≈ DIPLOMNYTT ≈

Picardie 16

För att få detta diplom fordras QSO med 16 stationer (medlemmar av REF) i REF's 16:de sektion, vilken omfattar departementen Aisne, Oise och Somme. Av dessa 16 QSO måste varje departement representeras av minst 4 QSO. Endast kontakter fr. o. m. den 1 januari 1955 räknas.

Även lyssnare kan få detta diplom om de kan prestera 16 QSL på ovannämnda villkor.

Ansökningar adresseras till F8BO, Pierre Herbet, 4 rue Warnival, Authie, Somme, Frankrike. Returporto (5 svarskuponger) skall bifogas.

WOSA—HOSA

»Worked or Heard only stations in Antwerp» är ett diplom som utdelas till den som har kontaktat 6 amatörer i Antwerpen fr.o.m. den 1 januari 1954. Diplomet är ett gammalt tryck föreställande floden De Schelde-l'Escaut och Antwerpens hamn år 1520.

Det är inte nödvändigt att sända med QSL. Det räcker med en förteckning innehållande datum, RST, band och GMT. Minimirapport är 448 på cw och 45 på foni.

Även detta diplom kan fås av lyssnare. För dem gäller att de måste ha hört 10 stationer i Antwerpen. I sin förteckning skall de dessutom ange motstationen utöver uppgifterna enligt ovan.

Ansökningar adresseras till ON4QX, Louis Bergé, 33 Everdijstraat, Antwerpen, Belgien. Returporto (5 svarskuponger) skall bifogas.

—*AFU*

Worked All Vasteras

SM5WI vill ha lite reklam för Västerås Radioklubbs WAV-diplom. Så gärna, så trevligt som det ser ut. Tryckt i tre färger och med Västerås-betonade bilder: flygplan, kraftverk, glad gurka, ASEA, domkyrka och något som en vanlig enkel t. f. red. inte kan lista ut om det är ett grekiskt tempel eller ett vattentorn. Reglerna för diplomets erhållande lyder som följer:

1. The Vasteras Radio Club has decided to issue the WAV (Worked All Vasteras) certificate, obtainable by licensed amateurs everywhere in the world.
2. The certificate is based on contacts with amateurs in Vasteras after 31 of december 1953.
3. Participiants outside Europe (DX) shall with QSL or other written verification prove contacts with at least two amateurs in Vasteras = 2 points.
4. Participiants in Europe will have to prove by QSL cards or other written evidence that they have collected 10 points by working at least 10 amateurs in Vasteras.
5. Applicants of the WAV in LA-OH-OZ-SM will have to prove by QSL or other written evidence that they have collected 20 points by working amateurs in Vasteras.
6. Each contact with amateurs in Vasteras on all bands will count one point. The same station may only be contacted ONCE on each band.
7. Applications for WAV may be sent to »WAV-Manager» SM5WI, Emausgatan 45 E, Vasteras. Each entry must include QSL's or written verifications on the claimed contacts, as well as a list over tre contacts, calls, frequency, date of QSO, CW or Fone.
8. Costs: 4 international reply coupons.

När en skandinavisk station erhåller diplomet får han samtidigt följande brev:

»Nu när Du har erhållit vårt WAV-diplom så hoppas jag att Du inte glömmer bort alla de andra amatörerna i Västerås. När Du fått 10 nya poäng, sänd in QSL-korten samt 2 IRC så får du en 30 poäng 'sticker' att klistra på Ditt WAV. Samma gäller när Du kommit upp till sammanlagt 40 poäng och då får Du dessutom vår klubbtidning »QRZ» gratis under ett år!

Efter *sammanlagt* 50 poäng blir Du hedersmedlem i vår klubb, får »QRZ» gratis under ett år samt vårt klubbmärke och Ditt call i metall. Kostnaden för klubbmärke och call är 12 IRC.

Så lycka till med jakten OB och hoppas vi träffas snart.»

Vid årsskiftet hade följande 22 stationer erövrat diplomet: SM5AHK, YI2AM, SM5AWJ, SM5YG, VK5BO, KT1UX, LU8FBH, CR7AF, OK1HI, SM6ID, ZS5GF, OD5LX, SM5OQ, LU8ABL, SM6BDS, DL7CY, CN8MI, CN8BJ, MP4BBL, DL1IP, DL3BD och W1HA.

MINIWATTGÄNGET

Efter den lilla reklamkampanj, som undertecknad startade för QRPetters främjande, har faktiskt en och annan visat intresse för att stödja denna sublima aktion. Några trevliga brev har inramlat och —BTI svamlade häromkvällen om att sälja allt QRO och helt gå in för sin 2 W. Till de mera förbluffande rprts som inkommit hör —AZO's resultat från 1950—51. Med en 2-wattare QSO:ade han under denna period på 3,5 och 7 Mc (det går relativt lätt att trimma om pytsen till 40 mb) hela norra Europa, en I, en HB9, UA1—3—9, UR2 och på foni en EA-stn. Antennen var en 2×10 meter.

Jag tror inte condx tillåter sådant dxande nu, men att 2-wattaren duger fint till trastugget med SM på helgerna, det kan —4YL, —3BIY, —5BCZ, undertecknad m. fl. intyga. Jag saxar ur egna loggen från sistlidne lördag (anodspänning 150 V och antenn 41 m zepp bara 9 m över marken): Västerås, Harö, Linköping, Skövde, tre OH-stns m. fl., summa 9 QSO. Givetvis var inte läsligheten hos mottagarsidan den bästa hela tiden, men jag vågar påstå att det var 95 % OK vid 7 av dessa 9 QSO. (QRP-sporten idkas ju inte bara på sändarsidan, det kan ibland bli en hjältebragd att ta emot tvåwattssigs!)

—BHA har portabelt kört med CO 3S4 input c:a en halv watt från Skövdetrakten och loggat både LA och OZ. Detta att med riggen parkera i någon skogsbacke och känna myror under skjortan och myggen i örat, det är förvisso att etablera 2-wattaren i sitt rätta element, men att en söndag från ordinarie QTH QSO:a hela Skandinavien är minst lika tjusigt, och vill man vara riktigt spänstig, så gör man som —3BIY och för SM på foni med teleskopantennen.

Så återstår blott att önska mni fb QRP-QSO och får Du några resultat, så rita gärna en rad till undertecknad. (Månne skulle vi pröva med en QRP-betonad aktivitetstest?)

—*CXF*

I detta sammanhang kan det vara lämpligt att påpeka, att testledaren preliminärt förlagt portabeltesten till annandag pingst. Mera härom kommer väl i nästa nummer.

—*IQ*

ORDET FRITT

Herr redaktör.

Angående trafikförfarandet på telefoni, det gäller speciellt 20 meter, har jag en del synpunkter att komma med. Enligt en del gamla hams har den gamla s. k. ham-spirit mer och mer försvunnit, varför det inte längre är roligt att köra 20 meter. Jag vill här anföra en del exempel, som jag hört på nämnda band. Att mer eller mindre medvetet QRM-a en annan ham, tycker vi alla illa om. Likväl finns det en del herrar DX-jägare, som inte aktar att lägga sig mitt på en upptagen frekvens och skrika sig hesa efter något DX. Det kan ju hända att han inte har lyssnat ordentligt innan han tonade in sig å frekvensen i fråga, men det är ingalunda någon ursäkt, alldenstund mottagaren är till för att lyssna på. Att med berätt mod lägga sig ovanpå ett pågående QSO är mycket phult, även om sagda QSO »bara» råkar vara ett s. k. lokal-QSO med HB9 eller någon annan europelsk station.

Hjälpta till ett DX-QSO har vi väl alla blivit någon gång, men begär det inte under en contest (se vidare tävlingsregler). Om i alla fall A hjälper B till C, men C inte hör B så bra, så bör inte A uppmuntra B att skriva ett kort till C i hopp att få dels QSL och dels rapporten. Detta hände faktiskt under W-W-contesten 1954! Det var visserligen bara välmening, men tänk lite också.

En del hams befarar att deras sändare inte går ut ordentligt och ligger för den sakens skull i halvtimmar och stämmer av, utan att ge sig till känna vare sig med cw eller fone. Att överhuvudtaget testa mitt på bandet är av ondo.

Att W-stationer aldrig lyssnar på sin egen frekvens, om inte annat meddelas, borde vid det här laget ha gått in i allas medvetande. Icke förty hörde jag en SM-ham ligga nollsvävad på en W9, som dessutom påpekat »Tuning 14,1 to 14,2». Hans frekvens var enligt BC-221 14,232.

Att ropa CQ mer än tre å fyra minuter är inte bara brist på omdöme, utan dessutom förbjudet (se Televerkets Författningssamling § 7 mom. d). Enligt trovärdig tidtagare har en SM-ham ropat CQ i 14 (fjorton) minuter!! Han fick inget svar. En av våra bästa operatörer säger med fog: »Lyssna 90 procent, sänd 10 procent.»

RCC är ett trevligt certifikat, men ligg inte och berätta hela ditt livs lidandes historia för ett sällsynt DX, det kan finnas flera, som vill köra honom. Vidare anser jag att lokalsnack, i den mån det är absolut nödvändigt, då det är konditioner (gäller naturligtvis ej s. k. hejning) skall hålla sig på den höga delen av bandet.

Tilläggas bör att jag själv inte alltid är någon liten ängel på bandet, men om vi alla hjälps åt att rensa upp lite grand oegentligheter kan det bli trivsammare på det f. n. bästa DX-bandet. För SM5 gäller att det finns en hel del som redan kör lokalt på 40 och 80 meter, vilket går bra. Alltså, låt oss QSY-a med lokalsnacket till något av dessa band.

73 de

SM5BJU, JAN-ULF FREDHOLM

Dessa ord föredrogs vid SRA:s meeting den 16.3.55, varvid följande hams instämde: SM5BGB, SM5OV, SM5LK, SM5AWR, SM5CEG, SM5NC, SM5CWG, SM5CXE, SM3BXP, SM5TK.

UR HAM-PRESSEN

CQ, januari 1955

Q-multiplier. Anordning med 12AX7, som tillkopplas första mf-trafon i mottagaren. Ger en inom de ordinarie mf-transformatorernas passband flyttbar peak eller dito dip. Selektiviteten är kontinuerligt variabel, och 500 p/s bandbredd vid —40 dB kan uppnås.

The complete 25'er. Cw/phone-tx med 2E26 i pa för 7—30 Mp/s.

A 75-Watt SSB Exciter. 50 kp/s osc. + talfrekvenserna ger i en balanserad modulator två sidband utan bärvåg. Efter bortfiltrering av övre sidbandet återstår 50 kp/s ESB, som blandas med 400 kp/s co till 450 kp/s ESB, vilket i sin tur blandas med vfo till 3,8 Mp/s ESB. Cirka 15 rör inkl. »voice control» m. m.

DL-QTC, januari 1955

UKW-Test St. Gotthard (aug. 1954). Redovisning av resultat, jämförelse med meteorologiska data.

Ein Sender für ESB-Telefonie und unterdrückter Trägerfrequenz. (Forts. från föreg. nr.) Sändaren är av den typ, där två 90° fasskilda hf-spänningar, modulerade med 90° fasskilda lf-spänningar, åstadkommer en ESB-signal, varifrån bärvågen kompenseras med en dito i motfas.

DL-QTC, februari 1955

Ein superstabiler »Oszillator». VFX med 4080 kp/s co och 280—580 kp/s vfo.

Ein superselektiver CW-Band-Empfänger. Trippelsuper för de lägsta 150 kp/s av amatörbanden 3,5—28 Mp/s. 11 rör.

Mitteilungen für KW-Amateure

(Österskland) berättar i decembernumret om hur »die Kameraden der Stationen DM2ADD und DM2ADO vom Funkwerk Köpenick» under solförmörkelsedagen 30 juni 1954 och angränsande dagar hade förbindelse »mit dem schwedischen Amateur Malmsten (SM5ALM) in Västeroas». Under själva totaliteten sjönk —ALM:s fältstyrka högst avsevärt, samtidigt som de vanliga styrkevariationerna upphörde. Detta förklaras med att MUF sjönk, så att etthopps-förbindelse omöjliggjordes, varigenom ju samtidigt den genom överlagring av en resp. två gånger reflekterade vågor uppkommande fadingen försvann. Frekvensen var 7025 kp/s.

—*IQ*

BIDRAG TILL QTC

— både tekniska och roliga, eller varför inte en kombination — är ju alltid välkomna. För att underlätta min efterträdares arbete ska jag här nämna *några* saker, som han kommer att vara mycket tacksam för om Du ville försöka iakttaga.

Manuskripten

kan skrivas på maskin eller för hand, allt efter som Du har möjlighet. Men skriv bara på ena sidan av papperet och gör inte radavstånden alltför små — härigenom underlättar Du både red:s och tryckeriets arbete. Och om Du skriver för hand, tänk då på, att även om både Du själv och red. kan gissa rätt på ramsor som »vfobffdfdpa» även om bara varannan bokstav är läslig, så ska vi inte sätta sättaren på alltför svåra prov (även om det förefaller som om han kände vår jargong lika bra som vilken gammal förkrigsamatör som helst. [Mni tnx! Sätt. anm.])

Bilder

piggar ju alltid upp artiklarna. Om det är fotografier bör de vara blanka och en aning hårdare (kontrastrikare) än normalt — säg till då Du beställer kopiorna att de ska användas till klichéer.

Ritningar och skisser kan Du om Du vill renrita själv, varigenom Du spar pengar åt SSA. Tänk då på, att om Du ritar i stor skala (vilket brukar vara lättare än miniatyrknåp) så bör Du ta till linjernas tjocklek och storleken på de textade bokstäverna och siffrorna så att de tål förminskningen utan att se spinkiga ut eller bli svårlästa. Rita med svart tusch på vitt papper, gärna skrivmaskinspapper. — Den 15:e är absolut sista dagen som red. kan ta emot foton eller renritade skisser, detta p. g. a. klichéanstaltens leveranstid.

Om Du inte vill eller har tid att renrita Dina bilder så går det naturligtvis bra att sända in en kladd. Eftersom red. inte har något ritkontor till sitt förfogande, måste sådana koncept vara honom tillhanda senast den 12:e i månaden, detta för att förebygga att tidningen kommer ut så sent som det här numret.

Rita aldrig figurer i texten — då måste red. klippa hål i manuskriptet innan det går till sättning — utan bifoga dem på särskilt papper.

Det här var inget knorr,

bara några upplysningar till alla blivande bidragsgivare, vilka både jag och tillträdande red. hoppas ska bli riktigt många. Om ni visste hur skönt det är att ha ett litet reservlager av manus liggande, så att QTC inte behöver komma ut med tomma sidor, även om alla författare skulle strejka samtidigt...

Till sist

Sänd alla manus direkt till red., och bli inte ledsen om han inte skriver och tackar Dig personligen — han ville så gärna, men han hinner inte!

—*IQ*

Sidobestämning — en kulturfara?

Man ska inte kämpa mot tekniska framsteg, och ett sådant är sidobestämningsantennen, kortare benämnd hjälpantennen. Vilken hjälp den är för en rävjägare, det vet var och en som har använt den, och hur den kopplas in, det står att läsa i QTC nr 8/1954.

Men hjälpantennen har medfört en beklaglig utvecklingstendens inom rävjägeriet — åtminstone ansåg en stor majoritet på Stockholms Rävjägares årsmöte att den är beklaglig. Så här ligger det till:

Förr måste man inleda en rävjakt med att från minst två pejlplatser ta ut bäringar till rävarna för att få ett kryss på varje räv. Detta krävde av den tävlande att han visste var på kartan han befann sig, och pejlnoggrannheten skulle vara den högsta tänkbara. Sedan gällde det att söka upp kryssen i verkligheten, vilket betydde att man under sin förflyttning måste »följa med» på kartan, dvs. orientera.

Nu tar många ut riktningen till en räv vid starten och springer åt det hållet. Nästa sändningspass lyssnar man igen, och visar då hjälpantennen att man inte har sprungit för långt, så fortsätter man, annars vänder man. Kartan har man ingen användning för (tror man). Det fanns faktiskt flera stycken, som överhuvudtaget inte använde kartan vid SM:s dagjakt! En av dem har berättat, att när han tagit sin sista räv kunde han *inte ens på 2 km när* ange var han befann sig! Det var därför man propsade på hjälp-mig-hem-sändare vid återsamlingsplatsen — utan pejling hittade man inte tillbaka.

Rävjakt består som bekant av 1) förflyttning (terränglöpning, gång); 2) kartläsning (orientering); 3). pejling. *Förr* ingick dessa moment i tre ungefär likvärdiga delar.

Hur är det då *nu?* Kartläsningens betydelse har minskat, för somliga tydligen ner till noll; man behöver ju inte ens kunna lägga in en bäring på kartan. Pejlingen har reducerats från något precisionsbetonat, där förmågan att välja bra pejlplatser var ett av en god rävjägares kännemärken, till ett robotaktigt hållande av saxen i minimiläget.

Nu har jag målat fan på väggen,
men någon sanning hittar nog även den mest skeptiske i ovanstående. Nåväl, om momenten kartläsning och pejling har minskat i betydelse, vad återstår då? Jo *förflyttningen,* dvs. den som springer fortast vinner. Och om det är så vi vill ha det, då vore det billigare att ha tävlingar i terränglöpning med en tegelsten i handen i stället för en rävsax à 75 kronor...

Nå, men vilka åtgärder skulle kunna vidtagas för att återinföra kartläsningen och pejlingen till deras förra betydelse? Ska hjälpantenn förbjudas? Absolut inte, ty, som inledningsvis nämndes, att kämpa mot tekniska framsteg är principiellt oriktigt, det är bakåtsträveri.

Här kommer ett förslag
till rävjakternas »förbättrande», som spontant dök upp på flera håll i SRJ förra året och som nu praktiskt prövats. Om någon jaktarrangör ute i landet har mött samma problem som vi i Stockholm och kan ha nytta av att se hur vi gjorde, då har de här raderna inte varit helt förfelade. Så här gick det till:

Rävjakt på Lovön 13 mars 1955

Arrangörer: —YD, —ATZ, —DB. —YD och —ATZ »vanliga» rävar, som fick tas i valfri ordning. Banans längd start—ATZ—YD drygt 3 km. Från den använda tiden kunde ett avdrag på max. 20 minuter erhållas, om man vid någon av de vanliga rävarna, lämpligen vid den man tog sist, lämnade in en karta med ett nålstick, markerande specialräven —DB:s läge. —DB låg 2—3 km från området i övrigt, och den pejlbas man kunde få (vinkelrätt mot riktningen till —DB), utan att göra några utvikningar från routen start—ATZ—YD, var drygt 2 km lång.

Det max. uppnåeliga tidsavdraget var som sagt 20 min. 1 mm fel vid inprickningen berättigade till 18 min. avdrag, 2 mm fel till 16 min. etc. Härav följer, att ett fel på 10 mm eller mer (motsv. 500 m på karta i skala 1:50000) inte gav någon favör alls. — Av de 7, som tog båda de vanliga rävarna, försökte sig 4 på specialräven, men bara 2 fick något för det. De som inte ens försökte resonerade väl så här: extra tidsutdräkt för tre pejlingar på specialräven = 5 min., inprickning på kartan (se nedan) = 2 minuter, summa 7 minuter. För att kompensera denna extra använda tid krävdes ett nålstick, som låg högst 6 mm (300 m) fel. Detta får anses som mycket svårt, och ville man inte ta den chansen så var det lämpligare att låta bli specialräven.

För att slippa dela ut kartor till de tävlande hade arrangörerna ordnat det så, att varje man fick med sig ett oskrivet genomskinligt papper samt en knappnål. I papperet, som rävjägaren placerade ovanpå sin egen karta, fick han med nålstick markera specialräven samt (för att bedömarna skulle kunna orientera papperet på en karta) två av arrangörerna uppgivna fasta punkter på kartan. Tiden togs inte, förrän den räv, hos vilken inlämningen skedde, hade nålsticket i sin hand (aj! Rävens anm.).

Wl, take it or leave it, kära rävjaktsarrangörer. I Stockholm blir det i varje fall 3—4 jakter av den här sorten i år. Alla synpunkter på poängberäkning m. m. mottages tacksamt. Skriv *nu!*

Resultat

		Tid	Avdrag	Sluttid
1.	SM5IQ	1.01	—16	0.45
2.	SM5BJU	1.11	— 4	1.07
3.	SM5AKF	1.32		1.32
4.	SMCHE	1.47		1.47
5.	SM5BXP	1.47		1.47
6.	Nils Lundborg	1.57	— 0	1.57
7.	Torbjörn Jansson	1.57	— 0	1.57

Resten av deltagarna nöjde sig med en räv eller mindre. SM5AKF är SM-juniormästaren Bosse Lindells nya pseudonym.

När ovanstående redan var klart för trycket, inkom —YD med ett referat, vars första hälft innehöll det som läsaren har genomlidit på den sista 3/4 spalten. Här är den andra halvan:

»—IQ valde efter diskussion med —BJU SM5DB:s hederspris. På det viset fick —BJU, som stod i tur som god tvåa, det han ville ha. 3:dje priset fick —AKF, och 4:e och sista pristagare blev —CHE.

Så skildes vi från kafé Gula Stugan vid Drottningholm, som så många gånger härbärgerat oss vid eftersnacket. Lovön är (tyvärr) utsprungen som rävjaktsområde, och nästa gång träffas vi på mera okänd mark.

Tack och 73

—*YD, —ATZ, —DB.*»

Gävles Black Peter dömd

I förra numret berättades, hurusom Gävlegängets rävjägarcorps inringade och polisanmälde en svartsändare i slutet av januari. Redan i början av mars föll domen: ynglingen i fråga (19 år) fick, liksom en kollega, som han råkade ange i ilskan över att ha blivit fast, 20 dagsböter, varjämte apparaterna ansågs förbrutna.

Skriv och berätta
hur ni har det med rävjagandet runt om i landet! Alla bidrag är *så* välkomna — årsberättelser, referat från särskilt intressanta tävlingar, program för den kommande säsongen, tekniska tips eller vad som helst inom ramen för rävjaktsspalten.

—*IQ*

Beträffande svensk TVI

Telestyrelsens radiobyrå har erinrat om att pågående, i tidningarna annonserade försökssändningar med TV är att betrakta som svensk rundradiosändning och således ur störningssynpunkt är jämställd med den övriga rundradion.

Se »Av Kungl. Telestyrelsen fastställda fastställda villkor och bestämmelser för amatörradioanläggningar» § 13 samt Rättelse nr 4 sid. 8 anm. 2.

CQ SM5XA/Landsorten

Till god kutym hör vårt traditionsenliga vårmeeting och det är denna gången förlagt till det fagra Västervik. Arrangörer är VRA — uttytt till Västerviks Radioamatörer — och de har utlovat ett trevligt och intressant program med bl. a. rävjakt. Närmare informationer kommer i QTC nr 5.

Datum är preliminärt fastställt till söndagen den 22 maj. Vi får hoppas att snön smält bort till dess. I annat fall får vi ta till HF...

Beträffande rävjakt så skulle det kanske vara lämpligt att spinna vidare på SM5APJ:s förslag angående DM i rävjakt. Hur skulle det vara om Du meddelar oss Dina synpunkter pr extra omg.?

Vidare kan meddelas att middag till ett mycket fasibelt pris kommer att serveras (ca 4:—).

Redan nu är det lämpligt att preliminärt ordna med bussar från de större orterna. Eventuellt kan flera orter slå sig ihop till en gemensam buss. Intresserade ombedes sätta sig i förbindelse med DL.

Återstår att som vanligt hoppas på en lika god anslutning som vid de senaste meetingen. Förfrågningar kan Du göra till oss. 73

VRA/SM5ML; SM5RC, DL5L

Småland—Blekinge-meeting

I sista stund nås red. av ett telefonmeddelande från kansliet:

Den 22 maj hålles Småland—Blekinge-meeting i Karlskrona. Värd är Karlskrona Radioklubb. Rävjakt står bland mycket annat på programmet (lär känna SM-terrängen till i höst!), och inte bara hams utan även alla sorters anhöriga är hjärtligt välkomna! Klubbens adress är Postfack 98, Karlskrona.

SM6:or!

Distriktsmeeting hålles i Borås söndagen den 15 maj. Detaljerat program kommer i QTC:s majnummer — reservera dagen nu!

—ID

Stockholms klimtar

STOCKHOLMS RADIOAMATÖRER (SRA)

håller ordinarie månadsmeeting **fredagen den 29 april kl. 19.30** i Sofia ungdomsgård, Folkungagatan 119. —IQ kommer att hålla ett föredrag om rävjakt, och dessutom blir det filmförevisning. Vad beträffar den sista programpunkten, så lyssna på SSA-bulletinen söndagen innan mötet i och för ytterligare informationer. Kaffe med dopp kommer att serveras som vanligt.

VÅRTRÄFF

SRA anordnar vårsamkväm **lördagen den 16 april kl. 19.30** (precis). Lokal blir stora salen i Sofia ungdomsgård (adress: se ovan). Det är meningen, att programmet skall tillfredsställa såväl den inbitne dx-aren som hans tåligt lidande (x)yl. Speciellt har den senare kategorins intressen tillgodosetts genom anordnandet av DANS. Det blir »—AHX and his swinging chokes», som kommer att stå för det musikaliska inslaget. Utförligare program finns i SRA-bladet. Priset per deltagare belöper sig på 4.50 kr. Anmälningar mottagas av —BOL's xyl, Nancy Ohlsson (tel. 47 66 15) och —AWR (tel. 47 42 28 efter kl. 17.30). Sista anmälningsdagen är den 11 april.

SRA ÅRSMÖTE

hölls fredagen den 25 februari i Sofia ungdomsgård med 33 personer närvarande. Till ordförande för mötet valdes —AZU och sekreterare —ADK. Mötet förrättades enligt uppgjord dagordning i kallelsen. För det kommande arbetsåret valdes följande styrelse:

Ordförande: SM5TK, Kurt Franzén.
Vice ordförande: SM5LK, Bo Sjögren.
Sekreterare: SM5BCE, Erik Söderberg.
Kassör: SM5BOK, Gösta Wahlberg.
Klubbmästare: SM5AWR, Per Johansson.
Till suppleanter valdes —BXM och —BES.

Den nya styrelsen har utsett följande sektionsledare: —CXF (för sändaramatörer), —2400 (för lyssnaramatörer) och —CHB (för ungdomsverksamheten). Denna åtgärdgärd motiveras av en beräknad utvidgning av SRA's verksamhet under det kommande arbetsåret.

SRA / SM5BCE

Radioaktiviteten i Katrineholm

SM5BNS

Tx: vfo-bf-fd-pa 807 pp 125 W cw es 90 W fone på 20 och 80 m.

Rx: home made (SM5UI).

Ant.: gnd plane fer 20 m och dipoler fer 20 es 80 m.

Har alldeles nyligen kommit igång efter en lång tids QRT.

SM5ADU

Tx: vfo-bf-bf-fd-pa 807 pp 120 W cw es 100 W fone på 80 m.

Rx: HRO.

Ant.: 2×20 multiband med 600 ohms stege.

Planerar nybygge av tx.

SM5BFR

Tx: Geloso-pa 807, 50 W cw es 35 W fone 20 es 80 m.

Rx: R1155 + preselector.

Ant.: gnd plane fer 20 es 2×20 m fer 80 m.

Planerar uppsättning av 2 el. rotary beam (enl. CQ febr. —55) bara sommaren kommer.

—BFR

SM4-meetinget i vår

skall, enligt vad vi erfarit, hållas i Säffle. Vi har därför faktiskt börjat inställa oss på att ta emot en liten »invasion» söndagen den 22 maj från hela distriktet.

Eftersom vi råkar bo endast 10 km utanför gränsen till SM6, skulle det glädja oss, om vi finge besök även av hams från exempelvis Trollhättan, Vänersborg, Lidköping, Åmål, Dals-Långed och andra större metropoler. Vi garanterar human behandling av »utsocknes»!

Tider och annat krafs kommer i QTC nr 5.

Reservera 22 maj för oss. Välkomna!

Säffle-hamsen / SM4ASJ

HAM-annonser

Annonspris 1 kr. per rad, dock lägst 3 kr. Betalas i förskott per postgiro 522 77. Text sändes till kansliet.

MF XTALS i FT241 hållare pass. oktalrörh. Channel 44 = 451,852 kc 11:—. Channels 44 o. 45 i par för dubbelt xtalfilter (QTC 8 o. 9 1952) 24:—. OBS! Mycket begr. antal. — **30 w modul.** kl. AB1 med omk.-bar utg. byggd i frostlack. låda 225:—. **SM7FN, H. L. Åkesson, Sölvesborgsgatan 3 B, Malmö.**

TILL SALU: Eddystone S 640, frkvensomr. 1,7—32 Mc, i mycket gott skick. **SM3APK, Rådhusgatan 24, Östersund.**

CLAMPINGMODULATOR, 6SL7-6SQ7-6Y6 + kompl. likr. m. 6X4, allt på ett chassi, säljes. Körklar. 90:—. **SM6BER, Box 736, Dals-Långed.**

TILL SALU: Ett antal fabriksnya Super Ranger universalmätinstr. (ohm, volt, amp., lik/växel, alla mätomr.) till 1/3 kat.-pris. **Box 69, Hägersten 1. Tel. 45 59 06.**

KWEa 1 ufb stand, med band I ombyggd till 20 m, orig. powersupply, selges til högstbydende. **LA6QB, Box 898, OSLO.**

RX HQ-120-X, xtalf., s-m., 11 rör, noiselim., t. högstbj., lägst 400:—. **Bandsp. Ampro** m. inb. först. säljes f. 400:—. **—4BMX, E. Andersson, Box 2136, Lindesberg.**

NÄTTRANSFORMATOR 2×600, 6,3, 5, 2,5 V säljes el. bytes. Förslag o. förfrågn. beaktas.
Stig Grennstam, Artilleigatan 10, Gävle.

RK4D32, garanteras nytt, till högstbj. — Sound SR 102 12 V **biliradio,** beg. men felfri, 175:—.
SM5OW

TILL SALU: CQ april 1948—jan. 1955 i häft. **Pop. Radio** 1939—54, varav 1939—45 inb., 1946—50 i häft. m. tillh. pärm, övr. i häft. **1 st. RK4D32, 1 st. 6AS7G;** nya. Anbud. **SM6HU, tfn Göteborg 15 33 60.**

TILL SALU: Nätaggr. 800—1000—1500 V 500 mA; 400 V 250 mA; 150 V stab.; —150 V stab.; 6,3 V 8 A. **Rack** h. 150, br. 48, dj. 40 cm, stålplåt, grå rynklack. **SM5AG, S. Areskogh, Wennerbergsgatan 2, Stockholm K. Tel. 51 21 52.**

TILL SALU: Eddystone S 640, frekvensomr. 1,7—32

TILL SALU: Några transf. 2×600 V 200 mA, 6,3 V 3 A, 5 V 3 A; prim. 110—130—220 V. Nya. 35:—. **SM5AKF, Bo Lindell, Bergdalen 5, Sundbyberg. Tel. 28 99 05.**

OBSERVERA

att endast den som har tillståndsbevis äger rätt att *inneha* och *nyttja sändare.*

RÖR REALISERAS

807 special kr. 7:95/st.—10 st. kr. 70:—, 866A kr. 8:95, 6AQ5 3:—, 6AT6 2:50, 6SL7 4:—, 12AT6 3:50, 12AU6 3:50, 12BA7 3:50, 12SG7 3:—, 12SH7 3:—, 12SJ7 3:50, 1629 5:50, 9004 3:50, N.U.5Z3 4:25, 2C34, 2E31, 2E32 4:—.

RELÄER

RMA-10 för 10 volt med en brytning, oisolerad 2:50
RMC-50 för 50 volt med två växlingar ..... 5:—
RMV-4 för 4 volt växelström med två växlingar 8:—
RCA89103 telefonrelä för 24 volt med 6 växl. 7:50
Div. telefonreläer av KTV:s modell för 36 volt 9:50

DIVERSE

BC-645 IFF-transceiver, exkl. rör och reläer, men med massor av användbara komponenter 39:—
FrIII flygsändare för frekvensområdet omkr. 3,5 Mc, med rör: 1 st. RS287 och 2 st. EL2. Utan nätaggregat ..... 45:—
FrIII flygmottagare för frekvensområdet omkr. 3,5 Mc, med 5 st. rör. Utan nätaggregat .. 45:—
PS-225 Omformare 14 volt/375 volt, 150 mA, begagnade och utan gavelkåpor ..... 15:—
E1 Omformare 12 volt/210 volt, 40 mA, avstörd 18:50
LM6 Omformare 12 volt/200 volt 40 mA, avstörd 18:50
EA2 Omformare 12 volt/550 volt, 125 mA, avst. 95:—
LM7 Omformare 12 volt/500 volt, 125 mA, avst. 95:—
FVA-1 Förstärkare med rör EF9 och EL2, inbyggd i grålackerad plåtlåda. Utan nätaggregat 19:50
L/300B Transparent 300-ohms bandkabel .. /m —:50
8230 Belden Weldohm 300-ohms bandkabel med ledare av förkopprad stålträd ..... /m —:75
8275 Belden Cellulin 300-ohms tubulär twin-lead med kärna utfylld med plastsvamp .... /m 1:40
PT-5 Koaxialkabel motsvarande RG-8/U .... /m 1:50
Kapslad transformator avsedd för lågohmig pick-up. Anpassar 200 ohm till galler och kan även användas som mikrofontransformator .. 2:50
DT-1 Drivtransformator 1,5:1. Lämplig för 807 8:—
18148 Transceivertransformator med en mellanstegslindning 1:3 och en mikrofonlindning 1:40 9:45

73 de

SM5ZK

TORKEL KNUTSSONSGATAN 29 • STOCKHOLM SÖ
Telefon 44 92 95 växel

TRANSFORMATORER

DROSSLAR och RELÄN

på beställning snabbt och förstklassigt till lägsta priser hos

FIRMA RELÄTEKNIK

Hypoteksvägen 15 - Hägersten - Stockholm
Tel. 45 66 71