TRANSFORMATORER OCH DROSSLAR
(bruttopriser)

N-2605	2×260 V/ 60 mA, 4/5/2 A, 2×3,15 V/3 A	36:—
N-2612	2×260 V/120 mA, 4/5/2 A, 2×3,15 V/3 A	46:—
N-3006	2×300 V/ 60 mA, 4/5V/2 A, 2×3,15 V/3 A	40:—
N-3012	2×300 V/ 12 mA, 4/5/2 A, 2×3,15 V/4 A	50:—
N-3506	2×350 V/ 60 mA, 4/5 V/2 A, 2×3,15 V/3 A	40:—
N-3512	2×350 V/120 mA, 4/5 V 3 A, 2×3,15 V/4 A	50:—
N-3515	2×350 V/150 mA, 4/5 V/3 A, 2×3,15 V/4 A	54:—
N-4012	2×400 V/120 mA, 4/5 V/3 A, 2×3,15 V/5 A	54:—
N- 270	2×475 V/200 mA, 4/5 V/3 A, 2×3,15 V/5 A	70:—

Samtliga med uttag för de vanligaste primärspänningarna.

CH- 61	22 H,	60 mA,	500 ohm	13:—
CH- 80	40 H,	80 mA,	620 ohm	26:—
CH-100	34 H,	100 mA,	500 ohm	26:—
CH-120	20 H,	120 mA,	300 ohm	26:—
CH-150	17 H,	150 mA,	210 ohm	30:—
CH-175	3,5 H,	180 mA,	90 ohm	18:—
CH-200	30 H,	200 mA,	300 ohm	44:—
CH-201	10 H,	200 mA,	170 ohm	26:—
CH-350	8 H,	350 mA,	80 ohm	44:—
CH-500	3,5 H,	500 mA,	40 ohm	44:—

BUGGAR (nettopriser)

Champion	84:—
Lightning Bug Standard	104:—
Standard Original	116:—
De Luxe	185:—

TELEGRAFERINGSNYCKEL

B/HNL1 En mycket stabil nyckel utförd i förnicklad metall och med reglerbart fjädertryck och luftgap ..... 54:—

SÄNDARENHET

Typ FR 2. Frekv.-område 2,5—5 Mc samt 300—600 Kc, utan rör och antenninstrument. Innehåller bl. a. två selenlikriktare, reläer, ker. variometrar samt kondensatorer och motstånd m. m., ... Netto 14:50

HALLICRAFTERS MOTTAGARE

S-38D, 540 kc/s—32 Mc/s i 4 band .. Netto 350:—
S-85, 538 kc/s—34 Mc/s i 4 band .... Netto 780:—
SX-100, 538 kc/s—34 Mc/s i 4 band .. Netto 2.010:—

Säljas jämväl på avbetalning enligt särskilda villkor.

SELSYNMOTORER

för styrning av beamar ..... Netto 18:50

OLJEKONDENSATORER

840 Oljekondensator 10 μF/1000 V .... Netto 6:95
47E Oljekondensator 2 μF/ 600 V .... Netto 2:95

SÄNDARSPOLAR
(Fabrikat Barker & Williamson)

Självbärande, luftlindade spolar av s. k. plugintyp, keramisk sockel. Typbet. innebär: J=för 75 W tx, B =för 150 W, CL=fast mittlänk, EL=fast ändlänk, VL =variabel mittlänk.

10-, 15-, 20-, 40- och 80-	JEL	per st.	16:10
Dito	JCL	per st.	16:10
10-, 15-, 20- och 80-	JVL	per st.	16:10
10-, 15- och 20-	BCL	per st.	28:70

40-BCL 32:65, 80-BCL 36:40, 20-BVL 23:10, 40-BVL 26:35, 80-BVL 30:10

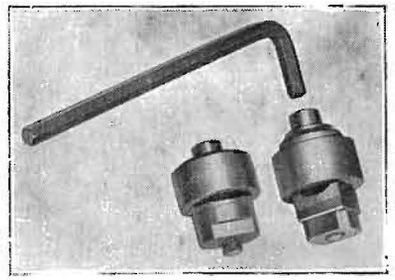

»Q-MAX» HALSKÄRARE

Verktyg för hålupptagning i plåt, bestående av stans och dyna, som med en centrumskruv pressar jämna och symmetriska hål. Specialnyckel medföljer.

N/16	Håldiam. ⅝" (c:a 16 mm) för miniatyrrörhållare m. m.	16:—
N/19	Håldiam. ¾" (c:a 19 mm) för bl. a. novalrörhållare	17:—
N/25	Håldiam. 1" (c:a 25 mm) för mindre octalrörhållare m. fl.	19:50
N/28	Håldiam. 1⅛" (c:a 28 mm) för octalrörhållare m. f.	19:50
N/32	Håldiam. 1¼" (c:a 32 mm) för div. ker. rörhållare	19:50
N/38	Håldiam. 1½" (c:a 38 mm) för div. större rörhållare	21:50
N/53	Håldiam. 2²/₃₂" (c:a 53 mm) för panelinstrument o. dyl.	38:50
N/K25	Gör kvadratiska hål med en tums sida. Även större hål kan göras genom att låta flera hål sammanfalla något	30:—

MILLENS PANELTEXTER (dekalkomanier)

En karta, varur klippes ett stort antal färdigställda, för amatörerna aktuella, vita texter, som med hjälp av en åtföljande specialvätska fästas på paneler o. dyl. T. ex. VFO, KEY, FM, HIGH VOLTAGE, GRID, PLATE. Bokstäverna omkring 3 mm höga. Pris per sats ..... 11:25 (netto)

MIKROFONER

T-30 Geloso kristallmikrofon, komplett med hölje men utan sladd och anslutningskontakt. Netto 19:—

BC 453 B
lämplig till Q-fiver, 190—550 kc. nya i originalkartong ..... Netto 145:—

73 de
SM5ZK
Torkel Knutssonsgatan 29, Stockholm Sö
Tel. 44 92 95

Vi tillönska alla våra kunder samt läsare av QTC en GOD JUL och ett GOTT NYTT ÅR

SM 5 ZK es SM 5 BXD

Bröderna Borgströms AB, Motala 1956

QTC

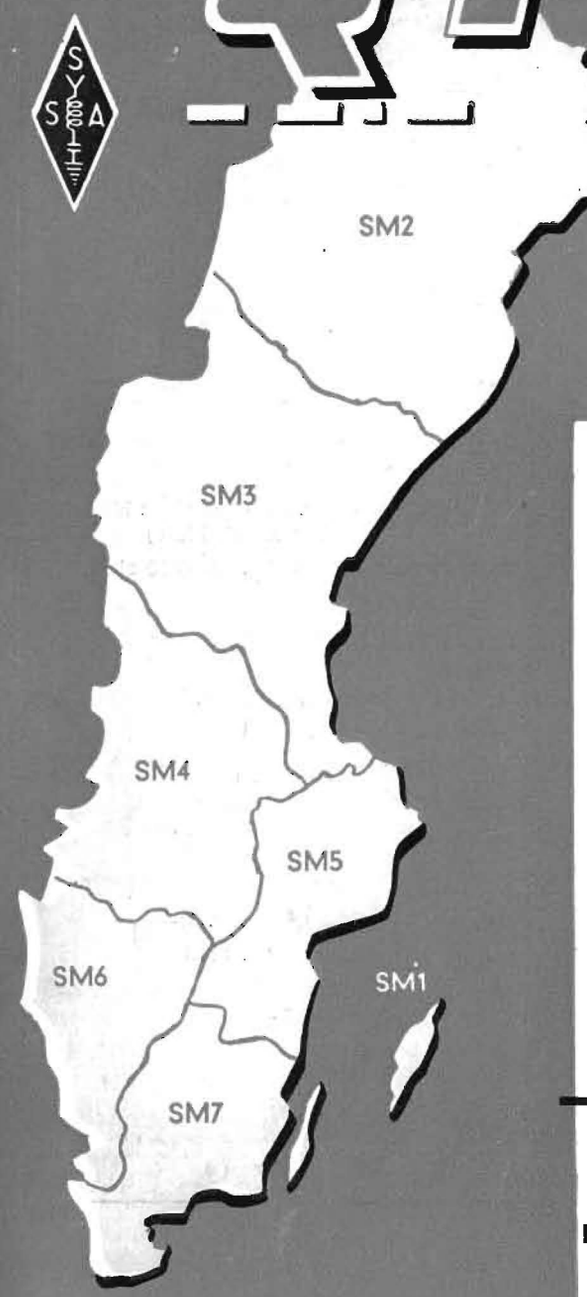

ORGAN FÖR SSA
Sveriges Sändare Amatörer

UR INNEHÅLLET

NRAU-testen ..... Sid. 277
Jultesten ..... » 277
Sändare i Ethiopien ..... » 278
En feederstege ..... » 280
Transceiver för ESB ..... » 282
UKV-spalten ..... » 285
Åstöbeamen ..... » 287
Jultest 144 Mc ..... » 289
DX-spalten ..... » 290
Kortregister ..... » 294
Rävjakt ..... » 297
Innehållsförteckning 1956 .... » 302

NUMMER 12 DEC. 1956
ÅRGÅNG 28

SSA:s styrelse

Ordf.: SM2ZD, Major Per-Anders Kinnman, B-bostaden, I 19, Boden 19.
V. ordf. SM5AOG, Civ.ing. Gunnar Svala, Näshultav. 5, Älvsjö. Tfn (010) 47 35 03.
Sekr.: SM5ANY, Gunnar Lenning, Observatoriegat. 2 A/4, Stockholm Va. Tfn (010) 20 98 94.
Skattmästare: SM5CR, Ing. Carl-Göran Lundqvist, Näckrosvägen 35/6, Solna. Tfn (010) 82 23 26.
Kansliförest. SM5WJ, Ivar Westerlund, Mörköv. 57, Enskede. Tfn (010) 495898.
Tekn. sekr.: SM5IF, Arne Pramberg, Slottsvägen 40, Sollentuna.
QSL-chef: SM5AHK, Curt Israelsson, Inteckningsvägen 31, Hägersten. Tfn (010) 18 58 11.
QTC-red.: SM5CRD, Lennarth Andersson, Sturegatan 6 A/3, Stockholm Ö. Tfn (010) 62 52 18.

Av styrelsen valda funktionärer:

Bulletinredaktör och -expeditör: SM5BCE, Erik Söderberg, Tjädern 4, Flemingsberg, Huddinge.
Rävjaktsledare: SM5IQ.
Diplommanager: SM5AFU.

Distriktsledarna

DL 1 SM1AZK, K.-G. Weinebrandt, BB VII, Fårösund.
DL 2 SM2BC, Börje Lindgren, Soldatgatan 3 C, Boden.
DL 3 SM3WB, Sven Granberg, Valbogatan 35 Gävle. Tfn (026) 298 80, ankn. 2013 (bost.) ell. 2441 (arb.).
DL 4 SM4KL, Karl-Otto Österberg, Box 354 A, Vålberg. Bost. tfn Karlstad 424 39.
DL 5—Stor-Stockholm, SM5BCE, Erik Söderberg, Tjädern 4, Flemingsberg, Huddinge.
DL 5—Landsorten, SM5RC, Matz Bjuréen, Högväg. 15, Nyköping 2, Tfn (0155) 137 85.
DL 6 SM6ID, Karl O. Fridén, Smörbollsgatan 1 A, Göteborg H. Tfn (031) 23 42 40.
DL 7 SM7JP, E. Carlsson, Kinnagatan 23, Eksjö. Tfn 1277.

Testledare: SM6ID
NRAU-representant: SM5ANY
UKV-kontaktman: SM5MN.
Bitr. sekr.: SM5AYL

Minneslista

SSA:s kansli, Magnus Ladulåsgat. 4, Stockholm Sö. Exp. 10.30—11.30. Postadr.: SSA, Stockholm 4. Postg. 52277. Tfn 41 72 77.

Försäljningsdetaljens postgiro: 15 54 48. Betala alltid per postgiro.

SSA-bulletinen går söndagar kl. 0900 på 80 m. (frekv. c:a 3550 kc) och kl. 1000 på 40 m. (frekvens 7016 kc).

QTC
annonspriser

1/1-sida	175:—
1/2-sida	100:—
1/4-sida	70:—
1/8-sida	45:—
Bilaga	175:—

Alla annonser betalas genom insättande av beloppet på postgirokonto 522 77.

Annonsred. (ej hamannonser): SM5GR, S.-R. Ahlin, Aparksvägen 15, Spånga.

MEDLEMSNÅLAR kr. 3:—
LOGGBÖCKER kr. 3:— (omslag: blått, brunt och blått)
JUBILEUMSMÄRKEN kr. 2:—/200 st.
POPULÄR AMATÖRRADIO häft. kr. 12:—, inb. kr. 15:—
UTDRAG UR B:29 kr. —:50.
TELEVERKETS MATRIKEL kr. 1:95
TEKNISKA FRÅGOR kr. —:75
STORCIRKELKARTA kr. 2:50
MÄRKEN MED ANROPSSIGNAL med nålfastsättn. kr. 3:—, med knapp kr. 3:25
LOGGBLAD FÖR TESTER kr. 1:50 per 20 st.
INTERN. AMATØR CERT. kr. 3:—
HAM's INTERPRETER kr. 3:75

Samtliga priser inkl. porto. Vid postförskott tillkommer 40 öre.

Sätt in beloppet på postgirokonto 15 54 48 och sänd beställningen till

SSA FÖRSÄLJNINGSDETALJEN
Stockholm 4

QTC

ORGAN FÖR FÖRENINGEN SVERIGES SÄNDAREAMATÖRER

Red. och ansv. utg.: LENNARTH ANDERSSON (SM5CRD), Sturegatan 6A/3, Stockholm Ö

GOD JUL!

När detta skrives pyr och flammar det på många platser runt vårt gamla klot, och man frågar sig vem som skall skaffa fram tillräckligt med vatten för släckningsarbetet.

Låt oss hoppa över avstånd, rasproblem och politik och låt oss fortsätta att knyta varaktiga, fasta förbindelser på alla band och i alla länder.

Vi ber Er att inte glömma bort det lidande Ungern! Det finns många postgironummer att använda, bl. a.

Rädda Barnen: 900 100
Svenska Röda Korset: 900 800
Radiohjälpen: 90 1950

Tänk på att våra amatörvänner behöver all den hjälp de kan få och den hjälpen kan man bara ge genom att sätta in en slant på t. ex. något av ovanstående postgiron.

Styrelsen beslöt börja med att översända 500 kronor till 901950 och samma nummer använde Stockholms Rävjägare dagen efter deras årsmöte.

Enskild eller klubb, om Ni inte redan gjort det, gack och gör sammalunda!

Mitt i denna mörka tid går vi trots allt att tända julens och glädjens stearinljus och vi får alla hoppas att det med ljuset kommer frid på jorden.

Red. tackar Er för gott samarbete under det gångna året och önskar alla en glad och QSO-rik jul med många klappar.

Kansliet meddelar

Vid årsmötet 1956 fattades beslut om ett delvis nytt förfaringssätt för fastställande och inbetalning av årsavgiften. Beslutet konfirmerades på allmänna sammanträdet i september och kommer alltså att tillämpas fr. o. m. 1957.

Detta innebär följande.

Medlem som inbetalar 1957 års medlemsavgift kr. 25:— före den 20 jan. kan göra detta antingen genom att insätta beloppet på föreningens postgirokonto 5 22 77, betala med postanvisning, check eller kontant på kansliet. I sistnämnda fallet erhålles medlemskortet direkt, i övriga fall översändes detsamma per post.

Till de medlemmar som den 20/1 icke inbetalat avgiften utsändes medlemskortet med postförskott à kr. 25:— + postförskottsavgift 40 öre. Normalt kvarligger postförskottet på postanstalten i 14 dagar. Om det icke utlösts inom denna tid går det i retur till föreningen och vi nödgas då tolka detta som att medlemmen icke önskar kvarstå i föreningen. QTC stoppas då omedelbart och ev. QSL returneras. Skulle sådana omständigheter föreligga, att en medlem icke har möjlighet att lösa postförskottet inom föreskriven tid, bör skriftligt meddelande härom lämnas till kansliet, som vidtager de åtgärder som med hänsyn till omständigheterna är lämpligast.

Om någon medlem, tråkigt nog, skulle ha för avsikt att utträda ur föreningen, var god meddela kansliet före årsskiftet. Vi slipper då sända ut postförskott i onödan och sparar porto m. m.

De härovan angivna åtgärderna är ett försök till rationalisering av kansliets arbete och därmed minskning av omkostnaderna. Vi hoppas att alla vill hjälpa oss därmed. Därför:

Betala in din avgift på vilket sätt som helst före den 20/1 1957. Därefter, avvakta postförskottet. Lös ut det inom den angivna tiden! Om du icke önskar kvarstå i föreningen, anmäl självmant till kansliet.

Tack!

SM5WJ *SM5AYL*

I ett brev

från Norge påpekas att det absolut inte inträtt några ändringar vad beträffar innehav och nyttjande av amatörradioanläggningar.

Vi citerar ur ett brev från Norska Telegrafstyret till NRRL följande:

»*Bruk av utenlandske radiostasjoner i Norge.*

Som det fremgår av vårt brev av den 31. august i år, var det i realiteten ikke en amatørstation herr Ekblom fikk tillatelse til å opprette på Svalbard. Saken kan derfor ikke påberopes som presedens for at utenlandske radioamatører etter søknad vil kunne få tillatelse til å operere i Norge.»

Håll alltså tassarna borta från mikrofontangenter och nyckelarmar när Du är i Norge. Det enda Du kan få tillåtelse att köra i Norge är bil, cykel, kälke m. m.

—*CRD*

I dessa dagar

kan det kanske vara befogat att be Er alla tänka på hur farligt det kan vara att berätta om och namnge en kontaktad station. Jag sitter närmast och tänker på de ungerska stationer som var och eventuellt är i gång. Ni kan säkert tänka Er hur enkelt det är att efter t. ex. i svensk press beskrivet QSO (med angivande av signal) spåra upp den stackars ungraren och vidtaga de åtgärder, som kan anses »berättigade». Avrättning, deportation, straffarbete m. m. är ju tänkbara straff för brottet att kontakta en annan amatör.

Utelämna alltså aldrig namn, signaler och QTH:n då läget inte absolut kräver det och förvisso Dig då om att de kommer i rätta händer. På det sättet hjälper Du bäst!

—*CRD*

Inte behöver det finnas
JULKLAPPSBEKYMMER
NÄR DU KAN KÖPA
POPULÄR AMATÖRRADIO
Kr. 12:— häftad, kr. 15:— inb.

NRAU testen 1957

EDR indbyder hermed till Nordisk landskamp paa basis af *NRAU-testen 1957*.

Denne afholdes efter følgende regler:

1. *Tider:*
   Lørdag d. 12. jan. 1957 Kl. 14.00—16.00 GMT
   » 22.00—24.00 »
   Søndag d. 13. jan. 1957 » 06.00—08.00 »
   » 14.00—16.00 »
2. *Baand:* 3,5 og 7 Mc/s.
3. *Telefoni og CW* kan benyttes efter behag, men testen er ikke opdelt i klasser efter kommunikationsform.
4. *Opkald:* NAU de . . .
5. *Kodegrupper:* Der anvendes Coder af typen: 09579 KARLO, hvor de to første cifre angiver forbindelsens løbende nr., og de tre sidste RST-rapporten. Ingen deltager maa anvende tallet 01 som nr. paa første qso'et, hvilket som helst andet tal kan anvendes i stedet.
   Naar nr. 99 passeres, faar næste qso nr. 00 og derefter 01, 02 o. s. v.
   Bogstavsgruppen bestaar af fem tilfældig valgte bogstaver (Bogstaverne Æ, Ø og Å maa ikke anvendes) og sendes ved første qso. Ved næste qso sendes den bogstavgruppe, man modtog fra den sidst kontaktede station. Er en bogstavsgruppe ikke blevet mottaget ok, sender man i stedet den gruppe, man fik i den forudgaaende qso.
6. *Points-beregning:*
   I hver test-periode tæller kun een qso med samme station paa hvert af de to baand. Krydsbaands-qso og qso med stationer i eget land tæller ikke i testen. Hver godkendt sendt og modtaget melding giver eet point. Hver qso kan saaledes give 2 points.
   Deltagere, der har haft kontakt med en station, der ikke har indsendt log, faar eet point tilskrevet, forudsat at ogsaa andre stationer rapporterer at de har haft qso med den paagældende station.
   Landskampsresultatets beregning: For at kunne beregne de deltagende landes slutresultat forudsættes det, at 4 % af de senderamatører, der er tilsluttet det paagældende lands amatørforening deltager i testen. (OX- og OY-stationerne regnes sammen med OZ-stationerne.)
   Hvert lands samlede pointstal divideres med 4%-tallet hvorved landets endelige testresultat fremkommer.
7. *Præmier:* Vandrepokal til den sejrende forening, medens de tre bedste i hvert land faar diplom.
8. *Logs:* Loggene fra NRAU-testen skal sendes til EDRs Tr. Department, Box 335, Aalborg, med seneste poststemplingsdato: 23. jan. 1957. Loggene skal være skrevet paa autoriserede logblade. I tilfælde af pointslighed bliver logføringen afgørende for den enkeltes placering.
9. *Resultatet:* Testens resultat vil blive tilsendt de respektive foreninger til offentliggørelse i disses medlemsblade. Resultaterne vil blive sendt — saaledes at de er fremme ca. 1. febr. 1957.

For EDR
Børge Petersen
OZ2NU

Jultesten 1956

Traditionsenligt inbjudes härmed till SSA jultest.

Tider: 25 dec. kl. 10.00—12.00 SNT.
kl. 16.00—18.00 SNT.
26 dec. kl. 07.00—09.00 SNT
kl. 14.00—16.00 SNT.

Trafikmetod: CW.

Frekvensband: 3,5 och 7 Mc.

Anrop: CQ SM TEST DE . . .

Tävlingsmeddelande: En siffergrupp och en bokstavsgrupp av typen 13579 KARLO skola utväxlas. De två första siffrorna utgöra löpande nummer på förbindelsen och de tre sista RST-rapporten. Överskrider antalet förbindelser 100 utelämnas hundratalssiffran. Bokstavsgruppen består av fem godtyckligt sammansatta bokstäver och ändras för varje QSO. Använd ej Å, Ä och Ö. Gör bokstavsgrupperna ordentligt varierande.

Poängberäkning: Endast en förbindelse tillåtes med en och samma station per band och tävlingspass. Varje verifierat QSO ger en poäng och dessutom erhålles en poäng för varje rätt mottaget tävlingsmeddelande.

Klassindelning: De tre olika certifikatklasserna A, B och C tävla var för sig, dvs. särskild resultatlista uppgöres för vardera klassen. Givetvis QSO:as alla tävlingsledare oavsett klassindelningen.

Lyssnartest: För medlemmar i SSA utlyses samtidigt lyssnartest. Dessa skola anteckna hela tävlingsmeddelandet, stationscall, band, tid och lämna egen RST-rapport. En poäng erhålles för varje godkänt loggat tävlingsmeddelande.

Testlogg: Helst av SSA edition innehållande de vanliga loggutdragen input, RX samt deltagarens certificatklass, skall vara insänd till SM6ID, Karl O. Fridén, Smörbollsgatan 1 A, Göteborg H, senast den 15 jan. 1957.

Med en förhoppning om ett livligt tävlingsdeltagande, goda condx, tillönskas alla SSA:are En God Jul och Ett Gott Nytt År 1957.

SM6ID, Karl O. Fridén
SSA tävlingsledare

Hur man bygger sändare i Ethiopien

Då jag anlände till Ethiopien för över ett år sedan hade jag med mig tre ordentliga packlådor innehållande diverse mer eller mindre begagnad radio »junk», och ställdes omedelbart inför problemet att framställa en sändadare sedan jag blivit lovad att få en ethiopisk amatörsignal tilldelad. Det dröjde emellertid ett år innan signalen kom och sedan blev det väl litet mer liv i byggandet och så blev sändaren slutligen som nedan och i medföljande schema beskrives. Det allra mesta är tillverkat av tillgängliga delar och resultatet över all förväntan. Då det hela är ganska enkelt kan den säkert byggas utan alltför stora svårigheter av de flesta. Jag skulle tro att den också lämpar sig ypperligt för att driva ett QRO-steg, vilket jag själv icke f. n. gör.

Som synes är oscillatorkretsarna kopplade i gammal hederlig ECO. Jag hör redan en anmärkning på det låga C-värdet i kretsarna och kan endast försvara mig med att jag inte hade större värde på en fyrgangskondensator och att jag måste låta parallellkapacitansen bli låg för att kretsarna tillfredsställande skulle täcka amatörbanden. Någon säger kanske att en »Clapp» kunde ha fungerat, men den är svårare att injustera i trånga utrymmen (hela sändaren är i format 15×20×35 cm) och lämnar dessutom lägre utspänning så att jag hade troligen behövt ytterligare ett rör.

Nycklingen av oscillatorn sker i anod och skärmgaller genom jordning av stabilisatorrörets och oscillatorns gemensamma anod; litet ovanligt kanske, men effektivt. PA-rörets skärmgallerström flyter genom relälindningen då PA:t nycklas och då reläet fordrar endast c:a 2 à 3 mA för tillslag kommer det att dra i god tid före det att PA-steget öppnat för fullt, i synnerhet som *öppning* av reläkontakten ger oscillatorn spänning. Den stora kapacitansen över relälindningen förorsakar fördröjt frånslag och oscillatorn brytes endast vid längre uppehåll än något under en sekund i nycklingen. I huvudsak kan man säga att oscillatorn är ständigt på och ändå har man fullt break-in (något överdrivet).

Oscillatorfrekvenserna är avpassade så att något annat än dubbling aldrig skall behöva förekomma. Min erfarenhet säger att det är förknippat med svårigheter att få något rör att effektivt arbeta med övertoner högre än den dubbla om det inte skall vara alltför mycket överdimensionerat, åtminstone i bredbandsförstärkare. För de lägre frekvenserna användes frekvensdubbling endast en gång och för de högre banden två. Uteslutande bredbandsförstärkning användes i ett högst vanligt utförande.

Den sista dubblaren (6AQ5) tålde inte 600 V på anoden varför jag kopplade in ett seriemotstånd efter att ha kvaddat ett rör à kr. 2:75. Å andra sidan visade det sig att 300 V var för litet för att få önskad drivning till 28 Mc/s. En spänningsdelare i skärmgallret tar hand om drivningen till PA-steget. Faktum är att skärmgallret inte behöver många volt för att ge full drivning på de lägre banden.

Jordomkopplaren i serie med nycklingsreläets lindning har den dubbla uppgiften att jorda PA-rörets skärmgaller och samtidigt starta oscillatorn då en station vill »pipas» in utan att sändaren för den skull avger någon effekt till antennen.

Anodavstämningen i PA-steget är en multibandkrets, täckande alla amatörbanden utan att någon omkoppling är nödvändig, för vilken jag har vurmat i många år utan att förut vara i tillfälle att prova den. Anordningen är mycket enkel. Spolen för 3,5 och 7 Mc/s banden är lindad på en keramisk spolstomme c:a 3 cm i diameter och för de högre banden använder jag ett stycke av de färdiggjorda spolarna av Millen's fabrikat, tror jag. Jag har inte angivit några som helst spoldata emedan jag har tagit den tråd jag haft tillgänglig och använt till min grid-dipper i en cut-and-try metod, vilket troligen är att rekommendera både för förberedelser och avslutande kontroll av sändarens funktion.

Linkavstämningskondensatorn bör ej uteslutas. För min del kan jag tack vare den koppla 14, 21 och 28 Mc/s via en stump koaxialkabel

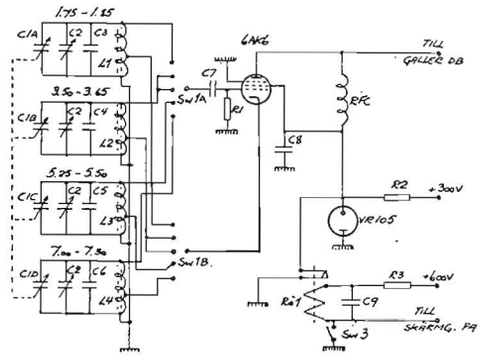

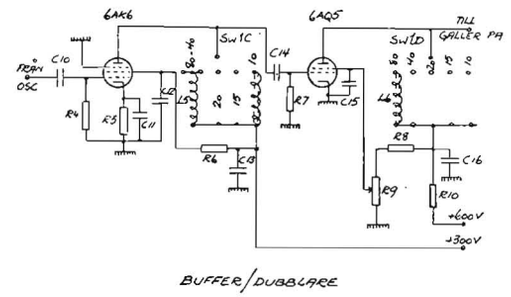

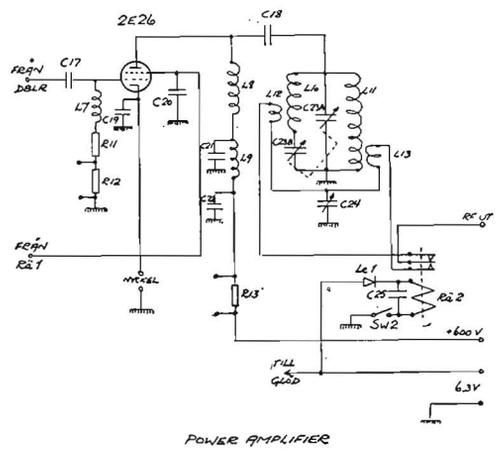

STYCK-LISTA

R1, 4, 7 47 kΩ ½ W.
R2 10 kΩ 10 W
R3 35 kΩ 10 W
R5 300 Ω 2 W
R6 30 kΩ 2 W
R8 10 kΩ 2 W
R9 40 kΩ pot. 4 W
R10 7 kΩ 25 W
R11 12 kΩ 1 W
R12, 13 Mätshunt (1 mA instr.)
C1A—D 4×27 pF miniatyr (ELFA)
C2 3—30 pF Philips trimmer
C3 150 pF mica
C4 200 pF mica
C5 250 pF mica
C6 225 pF mica
C7, 10, 14, 17 100 pF mica
C8, 11, 12, 13, 15, 16, 19, 20, 21, 22 1000 pF mica
C9, 25 8 μF elektrolyt
C18 2000 pF mica 1500 V
C23A—B 2×150 pF vridkondensator, liten typ
C24 300 pF vridkondensator, mottagartyp
RFC + L5, 7, 8 2,5 mH högfrekvensdrossel
L1—4 Trimbara hög-Q spolar (tagna ur MKL-940A)
Övriga L5, 6 Spolar med järnpulvertrimning (ur SCR-522)
L9 VHF drossel (ur SCR-522)
L10, 11 Se text
L12 3 varv kopplad till »kalla» änden av L10
L13 6 varv kopplad till »kalla» änden av L11
Sw1A—D 2 däcks 2 pol 5 vägs keramisk omkopplare
Sw2 Strömbrytare för linkskiftning
Sw3 Strömbrytare för intoning

till en vertikalvippa på plåttaket, avsedd som kvartsvågs »groundplane» för omkring 21 Mc/s, utan att använda någon som helst ytterligare antennkopplingskrets. Metoden har givit mig S8 rapporter både från Europa och Sydafrika på 14 Mc/s så det är ingenting att klaga på. Jag har ännu inte hört av något DX på 28 Mc/s (ingen lokal heller för den delen), men amperemetern säger mig att antennen drar.

Jag har inte gjort mig något större besvär med att skydda omgivningen från obehörig strålning, såsom skärmade ledningar och dylikt. Vi har ännu inget TVI-problem här nere, vilket kanske blivit akut hemma sedan jag for. Däremot klagade min närmaste granne på att jag störde hans mottagning av en station i närheten av 15 m, vilket kanske inte är så egendomligt då jag just sände en ramsa på 15 meter.

Jag har efter en knapp månad fått enbart T9 rapporter och bl. a. 579 från Sverige på 21 Mc/s, vilket indikerar att jag inte just nu är i behov av någon större effekt än mina knappa 35 W input. Jag är så nöjd med sändaren att jag tror att QRO-steg får vänta.

Om någon skulle finna intresse för min lilla manick, så står jag gärna till tjänst med eventuella saknade upplysningar via brevadress P. O. Box 1636, Addis Abeba, Ethiopia.

Hälsningar

Gunnar Ensjö/ET3AF/SM5AES

En feederstege

Det förefaller som om den gamla hederliga »stegen» har kommit helt ur modet vid val av matarledningar för den ordinära »bruksantennen», dvs. den antenn man har som komplement till ev. påkostade beamar och som man vill ska gå på flesta möjliga amatörband. När bandkabeln kom efter kriget betraktades den nog på många håll som den verkliga universalfeedern då den var både lätthanterlig och billig. Efterhand upptäckte vi nog litet till mans att den hade sina svagheter. Den passade illa till en universalantenn, den var känslig för regn och snö. Hade man otur vid val av material blev det sprickor i isolationen. På höga frekvenser är effektförlusten i feedern dubbelt så stor som för den öppna stegen.

Den bästa långtrådsantenn man kan välja, antingen man är på nybörjarstadiet eller blivit mer avancerad, är nog halvvågsdipolen, beräknad för lägsta amatörfrekvensen, dvs. 3,5 Mc-bandet. Här har man en universalantenn, men till den är bandkabeln högst olämplig. Man drar sig kanske för att tillverka en stege och så blir det i stället en WØWO med dess högst tvivelaktiga värde där resultatet mer är beroende av sådana faktorer som federns längd och fria läge än på själva antenntråden.

I och med att marknaden för någon tid sedan berikats med något som heter »hempermanent» av märket »Rickard Hudnut» kan man dock spå stegens renässans, trots att mr Rickard troligtvis tänkt sig att den skall användas för andra vågformationer. En amatör brukar ju definieras som »en person som söker använda saker till annat än vad de är avsedda till» och vid åsynen av hempermanentens plastspolar stod det genast klart att här fanns idealmaterialet för att åstadkomma en lättillverkad stege för bruksantennen.

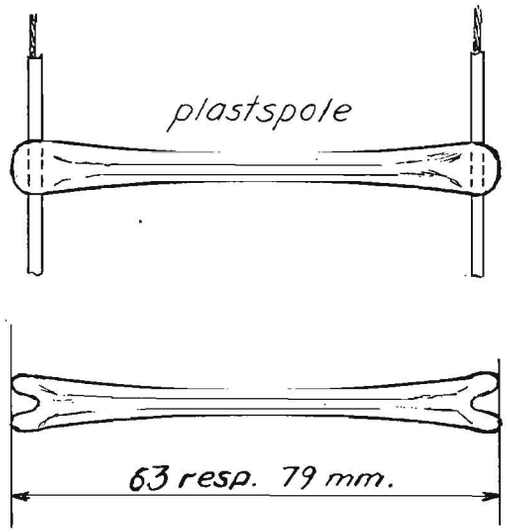

Plastspolarna finnas i två längder, 79 mm och 63 mm. (En förpackning à kr. 3:25 innehåller 40 st långa pinnar och 10 st korta.) Ett litet överslag visade att man kommer 600 ohm ganska nära om man använder 0,75 mm nedledningskabel och 79 mm pinnarna. Det är fördelaktigt att använda transparent, plastisolerad, mångtrådig nedledningskabel, dels för att pinnarna ej glider på denna och dels för att man klarar feedern även om den tillfälligtvis skulle trassla sig.

Fastsättningen av pinnarna tillgår på så sätt, att man värmer ändarna mjuka över en spritlåga, så varma att man kan forma dem med fingrarna. Tråden föres hastigt in i urtaget och man klämmer åt den mjuka styrolen runt tråden. Resultatet blir, att isolationsmaterialen närmast svetsar ihop sig.

Avståndet mellan pinnarna kan man hålla till c:a 1 meter. Stegen blir mycket lätt, och jag hyser stora förhoppningar på att den även stoppar för vinterns påfrestningar.

SM3WB

Mluvim jen malo

Beda, OK1MB, har varit vänlig nog att översätta nedanstående ganska vanliga amatörfraser till tjeckiska språket. För att även våra utländska läsare ska ha glädje av dessa bibehålles den engelska ursprungstexten. Den torde knappast bereda några översättningssvårigheter för de svenska läsarna.

Meningen är att i kommande nummer publicera liknande fraser på bl. a. ryska språket.

Thanks for your call. — *Dekuji za zavolani.*
Thank you very much for this QSO. — *Velmi vam dekuli za toto spojeni.*
I am very pleased to have this QSO. — *Jsem velmi rad tomuto spojeni.*
It is very nice to meet you for the first time. — *Je to bajecne, ze jsem vas po prve potkal.*
It is very nice to meet you again, old man. — *Je to krasne, ze vas znovu potkavam, priteli.*
I hope to meet you again in the near future under better conditions. — *Doufam, ze vas potkam opet brzo a za lepsich podminek.*
What is your QTH? — *Jake je vase QTH?*
My name is . . . — *Moje jmeno je . . .*
What is your name? — *Jake je vase jmeno?*
The weather here is . . . — *Pocasi je zde . . .* (fine — *krasne,* clear — *jasne,* cloudy — *zamracene,* rainy — *destive,* windy — *vetrne,* foggy — *mlhave,* warm — *teple,* cold — *studene.* It is snowing — *snezi.)*
I speak — *mluvim,* only very little — *jen malo.*
All one hundred per cent OK — *Vse na sto procent.*
All, except your . . . OK — *Vse OK az na . . .*
Only partly OK — *Jen castecne OK.*
Most OK — *Skoro vse OK.*
I have a transmitter of . . . watts input. — *Mam vysilac . . . wattu.*
My antenna is . . . metres long. — *Moje anten ja . . . metru dlouha.*
The receiver is a super with . . . tubes. — *Prijimac je super s . . . lampami.*
The band is very noisy. — *Band je velmi hlucny.*
Please repeat. — *Prosim opakujte.*
There is — *je tam.*
I will send my QSL via the bureau. — *Poslu listek prostrednictvim ustredi.*
I will send my card direct to you, if you will give me your address. — *Poslu vam listek primo, da-li mi plnou adresu.*
I have sent my card to you via the bureau. — *Poslal jsem vam listek prostred nictvim ustredi.*
Have you got my card? — *Dostal jste muj listek?*
I have received your card, thank you very much. — *Dostal jsem vas listek a dekuji vam velmi.*
Would you mind sending your card to me. — *Nevadilo by vam, kdybvste mi poslal listek?*
My address is OK in the »Call Book». — *Moje adresa je OK v Call Booku.*
Please, give my best wishes to — —, if you meet him. — *Prisim predejte me nejlepsi prani — — jestli ho potkate.*
Thank you very much for a pleasant QSO. — *Dekuji vam velmi za nadherne spojeni.*
Hope we will meet soon again. — *Doufam ze se potkame zase brzo.*
Cheerio — *nazdar.* Fine business — *bajecne.*
Good bye — *s bohem.* Good day — *doby den.*
Good evening — *dobry vecer.* Good night — *dobrou noc.* — Good luck — *mnoho stesti.*
Glad — *rad.* Happy — *stastny.* Hello — *nazdar.*
Please — *prosim.* Poor — *uhohy.* Power — *vykon.*
Sorry — *lituji.*
Thanks — *dekuji.* Very — *mnoho.*
Kindest regards — *uctive pozdravy.*

Anm. Fraserna äro tillrättalagda för CW-trafik genom att alla accenter uteslutits.

Mnoho stesti de
—AHK

NYTT QTH?

Det råder en stor förbistring på adressförändringsfronten och det tycks vara allmänt utbrett att tillfälligt QTH-byte skall föranleda detta jättearbete, som nu förekommer. Saken är klar, att då Du ämnar köra från annat QTH än det normala, skall Du anmäla den saken till Televerket. Men — Du behöver alls inte anmäla detta till SSA, såvida du inte önskar QTC under den tillfälliga adressen. Vidare skall du ange att *adressen är tillfällig* och det går ju mycket bra att ange t. ex. SM9XYZ ämnar under tiden 15/1 1957—15/5 1957 nyttja amatöranläggningen under adress: Kviststigen 990/A, Kvistbo, med signalen SM9XYZ/0. Då vidtages inga omfattande åtgärder. Men säger Du bara att Du ändrar adress, då kommer hela maskineriet igång. Önskar Du QTC under tillfällig adress, då anger Du bara under vilken tid det gäller. Vad händer annars? Jo, först ändrar TV i sin lista. Sedan ändrar SSA sitt plåtregister. Dvs. ny plåt stansas i Stockholm, som sedan skickas till Motala för QTC skull. I QTC kommer sedan den där tillfälliga adressen in och undertecknad inför ändringen i Call-boken. Din tillfälliga adress kanske redan är inaktuell när QTC utkommer och i varje fall när Call-boken utkommer. Detta är onödigt och fullständigt meningslöst arbete till ingen nytta. Vad vi andra vill veta om Dig det är: *Om Du flyttar och alltså bosätter Dig på en ny plats.*

Låt oss därför komma överens om, att Du anger hur länge Du skall vistas på den tillfälliga adressen och skriv gärna några rader till SSA och ange om Du önskar QTC.

Du får säkert QSL säkrare om Du har Din ordinarie adress stående i de officiella listorna. Sedan är det en annan sak om Du internt anmäler Din tillfälliga adressförändring till TV och/eller SSA. För närvarande är det ca 500 ändringar per år och en betydande del är s. k. onödiga. Få se om vi kan hjälpas åt att reducera antalet till en vettig nivå.

73 etc. de
SM5RC

En »Transceiver» för enkelt sidband

När man, som ofta händer på ESB, ligger i angenämt samtal med en tre fyra vänner, så gäller det att ha en VFO som man kan lita på. Börjar VFO:n krypa ut ett par hundra perioder från den gemensamma frekvensen, så var viss om att man får veta det. Kvaliteten sjunker och med den läsbarheten.

Efter att ha kämpat en ojämn kamp mot min gamla VFO började jag kasta lystna blickar på VFO:n i min nyförvärvade mottagare Collins 75 A 3.

Skulle jag inte kunna använda denna VFO även i min planerade nya sändare? När jag tittade närmare på problemet fann jag, att en modern mottagare och en ESB sändare av filtertyp egentligen är väldigt lika till uppbyggnaden, och skulle ha många delar gemensamt. Till en början skyggade jag för tanken att sätta lödkolven i min ögonsten, 75 A 3, men dådlusten vann.

Denna artikel är inte skriven för att uppmuntra er, gott folk, att slakta era mottagare, utan för att väcka följande tanke: När jag nu ändå skall bygga en fin och stabil ESB sändare (mottagare), varför då inte slå två flugor i en smäll och samtidigt få en modern och stabil dubbelsuper (ESB sändare) för nästan samma pris.

På detta sätt uppnår jag också automatiskt att jag alltid sänder och lyssnar på samma frekvens.

I fig. 1 ser vi ovanför strecket blockschemat på Collins 75 A 3, medan det under strecket syns de komponenter som tillkommer för att få en ESB sändare .

Som synes är de tre oscillatorerna gemensamma, tre delar som kräver mycket omsorg, arbete och pengar.

I mitt speciella fall gällde det nu att krama in alla de nya komponenterna i en redan ganska full mottagare. Det visade sig att jag kunde få plats med en avstämbar spole till på gangen, men inte mer. (75 A 3 har induktiv avstämning.) Vidare hade jag plats med 2 rör på själva chassiet (blandarrören), och 4 rör på ett subchassie (fig. 2). Den kloke mr Collins hade vidtagit anordningar för att plugga i subchassies. Eftersom utrymmet var så begränsat, fick jag pruta av med den ena säkerhetsåtgärden efter den andra, min enda ursäkt till

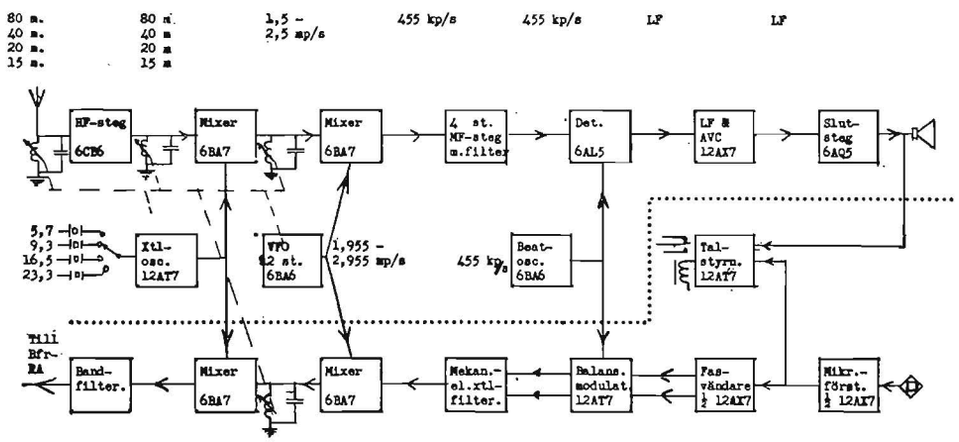

Fig. 1.

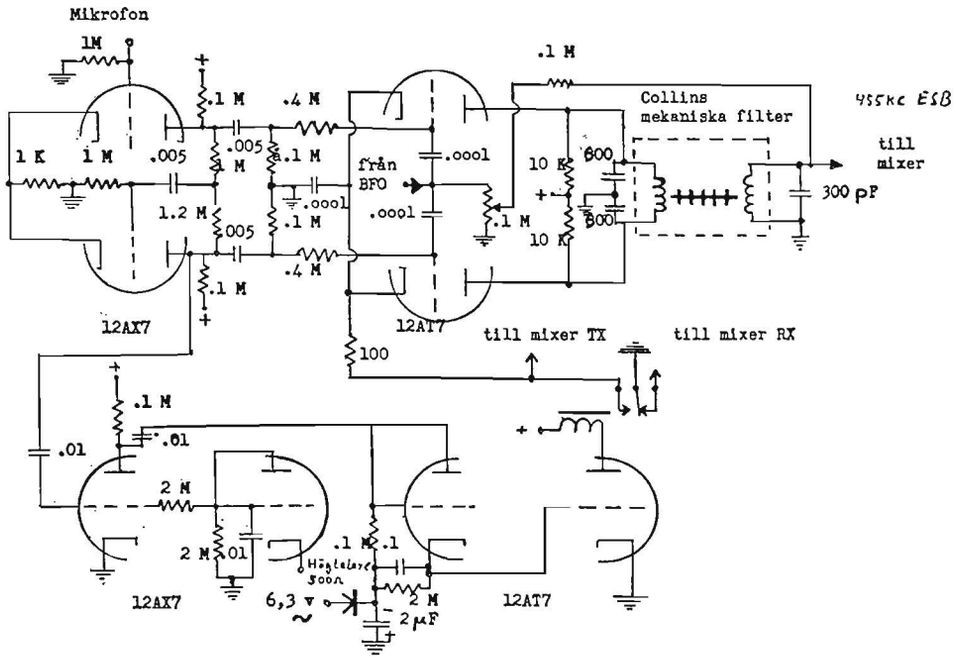

Fig. 2.

eventuella extremister är att det hela faktiskt fungerar. I Collins egen ESB sändare till exempel finns det många flera avstämda kretsar, för att vara absolut säker för speglar, fågelkvitter osv.

Låt oss börja med blandarna. Det hör till god ton i ESB-kretsar att använda balanserade blandare. Det hade jag inte plats till, alltså blev det konventionella heptodblandare typ 6BA7. Konsten här är att undgå korsmodulation, dvs. köra med mycket svaga signaler. 0,1 volt har blandarna på signalgallret vid full modulation. Kretsarna efter blandarna skall ha högt Q för att undertrycka spegelfrekvens och inte minst oscillatorfrekvens. Låg spänning och högt Q = lös koppling. Mellan blandarna använder jag t. ex. en antennspole, vänd bak och fram, dvs. linken går till nästa blandares galler.

Trots bandfilter fick jag på de högsta banden inte bort kristalloscillatorns frekvens tillräckligt. Detta klarades genom att sätta sugkretsar, löst kopplade till bandfiltret och avstämda till oscillatorfrekvensen. Jämför känt mönster i TV-tekniken.

Ett lämpligt val av mellanfrekvenser hjälper mycket för att hindra oönskade frekvenser att uppträda.

I mitt fall hade Collins valt, och det ledde till följande spännande situation: Om jag sänder på 3799 kc så skall sista blandaren matas med oscillatorspänning på 5700 kc och ESB signal på 1901 kc. 5700—1901=3799.

Men andra övertonen på 1901 är 3802 kc. Skulle distorsionen i andra blandaren vara av betydelse skulle denna frekvens finnas i blandarens utgång och ge upphov till en 3 kc svävton med 3799 kc. Jag blev mycket lycklig när jag fann att svävtonens styrka var försumbar.

Låt oss nu titta på själva ESB modulatorn fig. 2. Första röret, 12AX7, är mikrofonförstärkare och fasvändare. Jag har en kraftig stämma och en känslig mikrofon, men för en person med klenare röstresurser skulle jag nog rekommendera en pentod-triod här, då förstärkningen är i snålaste laget. 6AN8 är ett exempel.

Nästa rör är den balanserade modulatorn 12AT7. Den matas i parallell på gallren från beatoscillatorn och gallermoduleras i push-pull. Anodkretsen i push-pull utgöres av ingångs-

spolen till Collins mekaniskt 455 kc filter. I detta filter, 3,1 kc brett, filtreras det oönskade sidbandet bort. Pris dessvärre c:a 35 dollar, men minst lika goda resultat kan uppnås med ett hemmagjort kristallfilter. Det är faktiskt riktigt enkelt att bygga av 4 à 6 surpluskristaller och några MF-burkar ,och fyller inte mer. Får vi en beskrivning till nästa nummer, SM7ABU?

På fig. ser vi även en liten pot på 0,1 med vilken man kan skicka en bärvåg förbi filtret om man vill sända med bärvåg. De två nedersta rören i fig. tillhör talstyrningen. När man talar startas nämligen sändaren automatiskt.

Första rörhalvan 12AX7 är förstärkarrör. Gallerförspänning får den av den som diodlikriktare kopplade andra rörhalvan. När högtalaren på mottagaren vrålar ut ett eller annat, så likriktas detta och blockerar första röret, så att sändaren inte startar trots att mikrofonen hör högtalarljudet.

Första rörhalvan på nästa rör 12AT7 likriktar den förstärkta mikrofonspänningen. Andra rörhalvan är likströmsförstärkare till reläet. Röret får negativ gallerförspänning från en kristalldiod. Reläet bör slå till för någon milliampere.

Via reläkontakterna tystas sedan mottagaren och startas sändaren. Mottagaren måste strypas helt under sändning, ty annars går den utsända signalen genom mottagaren och via beatoscillatorn tillbaks till sändaren så att det hela svänger runt.

Talstyrningens kopplingsschema är litet inkonventionellt, av den anledningen att jag ville pröva något annat. Funktionen med högtalaren kunde vara bättre.

Sändaren ger ett output på någon volt. Signalen går sedan vidare till drivsteg och PA i särskilt rack. Ja, jag är ledsen, men ni begär väl ändå inte att jag skall ta 500 watt ur en mottagare! Så det blev som sagt ett särskilt rack med 6AC7—829—pp QB3,5/750.

Sändare och mottagare går på gemensam antenn via en automatisk SM-omkopplare. Mottagarens känslighet är av storleksordningen hundradels mikromikrowatt, medan PA-stegets toppoutput är av storleksordningen kilowatt. Det gäller tydligen att dra ner mottagaren under sändning.

SM7HZ

Hälsning från W!

I New York ligger en restaurant som heter Jack Dempsey's. Stället ägs av boxaren med samma namn och har en reklamavdelning som påstår att hela världen möts på detta trivsamma ställe.

Må vara hur det vill vad beträffar reklamen — SM5ZK träffade i alla fall W1AKY och som minne av den stora dagen togs det ett foto som AKY sänt över.

När han inte går på restaurang med ZK kontaktar han gamla och nya vänner i SM med hjälp av sin »gamla kilowattare», en beam och 14 Mc-bandet. I slutet av sitt brev skriver han: »Nästa år blir det nog sändare vid sommarstugan Tre Kronor och då, på weekends, hoppas jag att förnya alla mina kontakter med kortvågare i SM-landet».

Diploma Paraguay — D. P.

Detta diplom utdelas av RCP till de amatörer som kontaktat fem ZP-stationer. Alla band, foni eller cw räknas, dock måste förbindelserna ha ägt rum efter den 15 maj 1952.

Det är inte nödvändigt att skicka QSL-korten till RCP, de godtar en ansökan upprättad av SSA. RCP:s avgift är tre svarskuponger, därtill kommer SSA:s expeditionsavgift om 1:—.

För den som vill sända sin ansökan direkt är adressen: Radio Club Paraguayo, Casilla de Correo 512, Asunción, Paraguay.

—AFU

Aktiva OH-stns på 144

OH1SM har rapporterat till DL-QTC om 144 Mc-aktiviteten i OH, vilket vi tar oss friheten återge.

Aktiviteten är ringa men på uppåtgående, och det kanske betyder, att vi kan få glädja oss åt ett pånyttfött finskt UK-intresse i stil med det som fanns åren 1949—50, då OH2OK framgångsrikt och frejdigt dominerade.

För dagen är följande stns aktiva:

OH1NL, SCR 522, 25 W, QQE 06/40, xtalkonverter, hörnreflektor, 144,04 Mc.

OH1SM, 50 W, QQE 06/40, xtalkonverter, skelettantenn, 144,12 Mc (144,15 enligt de SM-stns som kört honom).

OH2NN, 50 W, QQE 06/40, xtalkonverter, 4 el. Yagi, 144,04 Mc.

OH2OP, 150—200 W, xtalkonverter, 144,00 Mc.

OH5PN, 50 W, QQE 06/40, xtalkonverter, 16 el., 144,00 Mc.

OH5NM, 50 W, xtalkonverter, 12 el., 144,00 Mc.

QTH anges tyvärr inte för dessa stns. Själv saknar jag internationella callboken och är därför tacksam för färska uppgifter i saken för införande i spalten.

Ungern

Före de tragiska händelserna i Ungern förelåg den uppgiften, att 25 UK-stns fanns på 144 och 432 Mc. Effekten var begränsad till 10 W.

USA

Nya världsrekord på 1215 och 3300 Mc sattes den 9 juni i år av W6IHK/6 och W6IFE/6 med 190 miles. Båda stationerna körde från bergstoppar.

ARRL Merit Award för 1955 har tilldelats två 144 Mc-entusiaster, W4HHK och W2UK, för deras förtjänstfulla undersökning av 144 Mc-avböjning från meteorsvansar.

SM5UU skänker 100 kr till testpriser

Donationen gäller 1957 års testpriser och donator har tänkt sig att C-amatörer och lyssnaramatörer i första hand ska ihågkommas bland testdeltagarna. Detaljbestämmelser för medlens användning skall utarbetas senare. Än en gång ett varmt tack, Hugo!

SM7 Värnamo

—7ZN gör följande lilla bokslut över höstens UK-händelser:

»Då sommaren 1956 inte bjudit på några sensationella condx, kan det kanske vara intressant att göra en sammanfattning av de under höstmånaderna tidvis utomordentliga goda förhållandena på UK-banden. Dessa har som orsak samtliga gånger haft högt lufttryck och stillaliggande, fuktiga luftlager, som orsakat avböjning av UK-frekvenserna.

Här nedan medtagna qso utgör mer ovanliga stns, som inte så ofta hörs här i Värnamo.

Den 2 sept. bjöd på goda signalstyrkor på A3 från OZ1JR, SM7NN, SM7BAE, SM7BJ, OZ9AC, SM7BE, OZ9HN samt LA1KB på cw. 3 sept. kanonstyrkor från SM7-stns. Sedan följde dagarna mellan 20 och 25 sept., då 40 qso, samtliga på A3 utom med DL, avverkades. Bl. a. kördes DL3YBA, OZ7AN, DL1LB, DL3QH. 23/9: SM5BPI, SM5OG, SM5ANW, SM4BTF, OZ9BS, SM5AOL, SM5IT. 24/9: OZ1JR, SM7BYZ, OZ7BB, SM7CLC, OZ5AB, OZ2KH, OZ6LD, OZ5R, 25/9 bl. a. SM7AVA, SM7AW, SM4NK (A3) och LA1KB.

I oktober har det varit flera bra öppningar mot DL, särskilt den 15, då DL3QH nappade på A3. Ett qsp till SM5VL gav inget qso, men Bengt-Gunnar hördes av DL3QH. Även 31 okt. bra mot DL, då DL3YBA och DL1LB nappade på cw. Dålig aktivitet i DL-land gjorde att det inte blev mer denna kväll.

Härav framgår, att hösten troligen är den bästa årstiden för DX på 144.»

— — —

Tack, Ingvar, och grattis till de fina resultaten!

Från senaste UK5-sammanträdet

rapporterar —BXW:

»Onsdagen den 31 oktober hade de flesta UK-hams i Stockholm samlats till meeting. Bland det som under kvällen diskuterades var också tisdagstesterna. Poängberäkningen och ändrade tider för att undvika TVI var de aktuella frågorna. De eventuellt ändrade tiderna visade sig vara en rätt svår nöt att knäcka, då det är otänkbart att kollidera med TV:en, men ingen ville heller förkorta testens längd. Efter en djup, lodande diskussion enades vi dock om att föreslå att testen delas i två perioder med en 'fikapaus' i mitten, dvs. kl. 1900—2000 och 2100—2400 SNT.

Hoppas nu att bröderna runt om i landet ger uttryck för sin uppfattning om saken, så kanske vi kan enas om en testtid, som alla är nöjda med. Beträffande poängberäkningen är vi alla här i Stockholm överens om att tillstyrka förslaget om användande av Region I:s testregler beträffande poängberäkning.

Planer på att ge större möjligheter till mer regelbundna dx-kontakter, oftare än vid varje månadstest, pratades det också en hel del om. Mer fasta former kommer att utarbetas, men skulle det vara någon, som redan nu vill rikta sin beam mot Stockholm någon kväll i veckan, går det bra att skriva några rader till mej, så ska det nog gå att ordna, så att det finns någon som lyssnar.

Mötet avsutades kl. 2300, då vi blev utkastade (nästan).»

Aktivitetstesten

Resultat av novemberomgången:

—7ZN 72 poäng, —5BDQ 48, —4NK 40, —5UU 28, —5FJ, —5MN 23, —7YO 21, —5IT 20, —5CHH 11, —5ANW 10, —5BPI 10, —4BTF 8, —7CIH 8.

En matt månadstest med få deltagare. Dåliga conds. Omkring 760 mm och temperaturen lite under 0.

Kommentarer:

—7ZN: »Relativt dåliga condx denna gång gjorde att signalerna var svaga men i alla fall uppfattbara. SM6BTT är nu åter qrv från Göteborg. Man saknade flera av de vanliga signalerna på bandet denna kväll.»

—5UU: »Hörde —MN 449 samt —5AAP samt letade förtvivlat efter —5AGI, som —BDQ sagt skulle vara igång, men tyvärr nil. Letade efter —5VL och —5XP.»

—4NK: »En ganska mager omgång med dålig aktivitet och medelmåttiga conds. Kontaktade alla som jag hörde. Efter kl. 2230 fanns inte ett pip på bandet. Var det BC-rapporterna som tog intresset från testen denna gång?»

—5IT: »Kl. 2305 hörde jag SM7BJR kalla cq, ropade honom och fick svar, mer blev det inte. Jag blev lite konfunderad över varför jag kunde höra Hälsingborg 589 och inte —7ZN. Tror det är något skumt någonstans. Hur vore det om —7BJR kommenterade detta i ett kommande nr av QTC? Hans frekvens var 144,895. Stämmer det?»

—7YO: »Hörde —5BDQ och —5IT men nil.»

—BPI: »Tyvärr qrt efter femte qso:et. BCI på program 2. Nu OK med roterbar beam och fixad BCI. Condsen vy bd här i Stockholm denna test.»

—4BTF: »Vi hade några köldgrader här, vilket gjorde, att min beam frös fast och ej gick att rubba hur mycket jag än slet och drog i linorna. Beamen sitter på en mast 20 m över marken. Den är fästad på ett järnrör, som går 8 m nedefter masten. Rörets nedre ända är i sin tur fästad vid en styrsnäcka tagen ur en Oldsmobil 1926, en av de få som roterar 360°. Tydligen hade det kommit in vatten i denna snäcka, och när det frusit, var det stopp med rotationen. Jag fick dock qso med —LB och —NK, som befann sig i beamens riktning, samt med —PG, som kom in 'bakvägen'.»

—5ANW: »Denna gång var kondsen ungefär som förra testen. Glädjande var att —5FJ:s sigs gick in så fint. Vidare hörde jag —4BIU och —5MN fast mycket svagt. Undrar om —MN hörde mig?» (Sri, Sven, hörde Dej inte. —MN.)

— — —

—5IT får tillgodoräkna sig 23 poäng för oktoberomgången och —4BTF 11 (sena loggar).

Aktivitetstesten under 1957

kör vi som vanligt första tisdagen i varje månad. Reglerna har varit införda två gånger tidigare i QTC. Eftersom vi måste bestämma oss i detta nr beträffande ändringar som föreslagits från flera håll, spikar vi, att Region I poängberäkning gäller fr. o. m. januariomgången. Ingen distriktspoäng räknas därvid. Tiden ändras i enlighet med stockholmsamatörernas förslag till 1900—2000 och 2100—2400.

Som vi sett i QTC, ska —CRD försöka hålla utgivningstiden vid första veckan i varje månad. Vi måste alla hjälpa honom att klara den saken. Var och en måste ta sig i kragen och få in loggen från aktivitetstesten omgående och absolut inom en vecka efter testen. Fyll själv i poängen för varje qso.

Nya stns på 144

Vi hälsar välkomna SM4BTF i Lundsberg, som kör med självsvängande konverter (EC92 och ECC91) plus SX71, ombyggd BC625 med t. v. 25 W, vid foni anod- och skärmgallermodulerad, ant. 4 över 4 enligt QTC 12/54 (Olle bifogar här ett tack till —BRT och —AED och fortsätter: »Debuten skedde den 23/9, och första cq besvarades av —7ZN! Inte att undra på att jag genast blev UK-frälst! Under första tisdagstesten höll jag mig dock lokalpatriotiskt till det egna distriktet (vem sa' något om rönnbären?!).» Qrg: 144,29 Mc.

Vidare SM5AGI i Finsta, norr om Norrtälje. Qrg: 144,25 Mc. Pse ge oss lite data om Din stn och när Du kan vara qrv OM.

Till slut

konstaterar vi, att ännu ett UK-år är på väg att läggas till handlingarna. Vår skara har ökats avsevärt, och det har varit stimulerande att varje månad få entusiastiska brev och rapporter som underlag för vår spalt. Några bragelöften inför 1957 håller vi oss inte med, men följande lösenord utdelas: 432. God Helg och på återhörande!

—MN

ÅSTÖBEAMEN

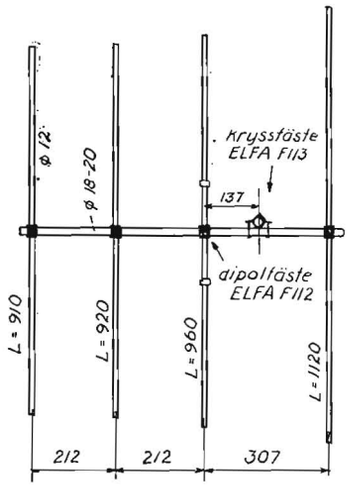

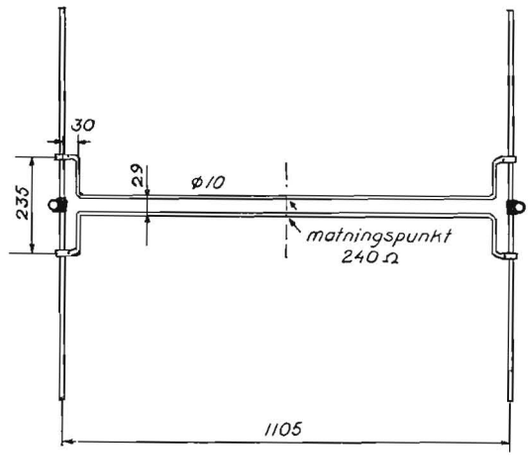

Bland UKV-beamar av storleksordningen 4 över 4 har den s. k. Åstöbeamen blivit rätt populär att döma av rapporterna i UKV-spalten. I originalutförandet är den mycket lättmonterad och fyller stora fordringar på mekanisk stabilitet. Dimensionerna synas ha vidarebefordrats luftledes eller via en och annan skiss, men till tjänst för övriga byggare har SM3MD gjort noggranna mått på beamen och efter dessa byggdes en sådan på ett par timmar. Enda skillnaden är att jag använt ELFAS dipolfästen, vilket avsevärt underlättar sammanfogningen.

Materialet i elementen är 12 mm aluminiumrör, vilka således passar till dipolfäste F 112. Matchningssektionen, som tillika är ett mekaniskt stöd, bockas till av 10 mm aluminiumrör. Det är lämpligt att först rita upp måtten till denna i full skala på en pappskiva e. dyl. Det gör inte något om krökarna blir tillplattade. För att fästa matchningssektionen vid radiatorn plattar man till röret och bockar det runt som en klammer. Måtten på ritningen anger överallt avstånd från centrum till centrum på rören.

Beamen matas mitt på matchningssektionen. Ett gott isolationsmaterial skruvas fast dels som avslutning för feedern och dels för att hålla rören på rätt avstånd. Enligt bruksanvisningen för originalbeamen är matningsimpedansen 240 ohm, men i praktiken lär man väl mata den med en 300 ohms bandkabel.

Bommarna är av 18—20 mm rör och passar alltså bra till kryssfäste F 113.

SM3WB

FOTNOT: Benämningen Åstöbeamen har den fått därför att den f. f. g. i Sverige uppträdde på Åstölägret.

Låt det sprudla av liv

på alla band!

SM4-meeting i Örebro

Det är glädjande, mycket glädjande, att se vilket enastående intresse amatörerna ute i bygderna visar för de meetings, som 4:de distriktet anordnar. Återigen hade ett 50-tal SM4-or samlats, denna gång söndagen den 7 okt. på restaurang Stortorget i Örebro. Att åtskilliga fått tillryggalägga några tiotal mil med bil eller tåg för att få vara med var det inte ens någon som nämnde. Så länge geisten är så god, tror jag inte vi behöver vara oroliga för amatörverksamhetens framtid, även om den rätt skrala aktiviteten på en del band kanske får tydas som orostecken.

Några av deltagarna satte igång redan på lördagen. Det var »rävjägarna», som provade jaktlyckan i skog och mark. Rävarna var emellertid alltför listiga och ingen deltagare lyckades snärja alla de tre utplacerade rävsändarna. En tävling i telegrafering i olika takter gick också av stapeln.

Söndagens program ägnades till större delen åt mötesförhandlingar. Dessa blev både livliga och långvariga och —KL hade lika mycket sjå med ordförandeklubban som —XL med sekreterarepennan. Diskussionen kom mest att röra sig om vår tidning QTC. Det framfördes som ett allmänt önskemål, att fler översättningsartiklar borde inflyta i tidningen. —XL invände att från visst ledande håll framhållits, att man ej borde få översätta artiklar om annat än vad översättaren själv provat och fått att fungera. Mötet var bestämt emot denna uppfattning och bad på sina knän —XL att komma med fler översättningar. Då lyste —XL:s glada och belåtna leende upp hela Stortorget med närmaste omgivningar! Nästa fråga som väckte debatt var aktiviteten — eller rättare sagt bristen på aktivitet — på 40- och 80- metersbanden. DL4 hade tidigare i ett cirkulär föreslagit införandet av ett »Diplom 500», för vilket man skulle kunna kvalificera sig genom att under ett år avverka 500 qso på de nämnda banden. SSA hade frågan under behandling, men mötet beslöt att i väntan på dess avgörande införa tävlan om diplomen internt inom distriktet. I nära anslutning härtill framhölls vikten av att amatörerna genom flitig cw-verksamhet på de lägre frekvensbanden vidmakthöll den för dessa speciella trafikvanan och telegraferingskunnigheten, så att de vid behov snabbt kan utnyttjas för militära ändamål. Däremot var deltagarna inte pigga på att bilda en föreslagen ny försvarsavdelning inom föreningen. Sedan förhandlingarna avslutats genom att nästa möte förlades till Ludvika den 19/5 1957, övergick man till lunch och prisutdelning till segrarna i lördagens tävlingar. Priserna var med givmild hand överlämnade av firmorna Lagercrantz, Signalmekano och Palmblad. Vi tackar!

Även denna gång fick vi nöjet lyssna till ett föredrag av SM5AQW. Han hade valt ämnet »Antenner och matarledningar» och försökte förklara för oss vart våra dyrbara wattar tar vägen sedan de lämnat PA-steget — om de lämnar det!

Att intresset för UKV är stort inom distriktet kunde man inte ta miste på. Vid varje bord pratades 2 meter och diskuterades alla de problem som hänger samman med dessa korta våglängder. Desto mera glädjande var det att den på 2 tidigare möten misslyckade 2 meters demonstrationen nu avlöpte perfekt. Pratet mellan Örebroarnas klubbstation och den i möteslokalen uppsatta stationen lät så trevligt och fungerade så väl att åtskilligt fler SM4:or torde fått 144-tankar.

Under mötets gång visade också SM5IT kommersiella sändare, mottagare, instrument etc. Vi såg, beundrade — och suckade, när vi kände hur tunn plånboken var. Och det lilla som fanns där gick åt under den osedvanligt livliga auktion, som avslutade mötet.

Slutligen vill deltagarna rikta ett uppriktigt varmt tack till Örebro-amatörerna för verkligt förnämliga arrangemang.

SM4BTF

QSL

Oktober:

CR6AU	LU1ZI	VP3VN	VQ4FI	ZB1ZV
CR7AG	PZ1AP	VP6KL	VS9AS	ZK1BS
EL9A	VE6NX	VQ1JO	YA1AA	3V8AO

För den som saknar QSL från FY kan nämnas att W5JLU med säkerhet kan ordna QSL från FY7YE och att W4ML kanske kan skaffa fram ett FY7YB eller FY7YF-QSL. (IRCs pse).

W5JLU, Leonard N. Barrett, 2018 North 18th Street, Waco, Texas.

W4ML, Tom S. Stuart, Jakeman St., Bayside, Virginia.

En U-stn omtalar att Box 88 ej vidarebefordrar brev och svarskuponger till ryska amatörer. Det bästa sättet att få fram en försändelse direkt till en U-ham är att adressera till radioklubben i den stad vederbörande bor. Ex.: UL7CB, c/o Petropawlowsk Radio Club, Petropawlowsk, Kazakhstan, USSR.

73

—AHK

GOD JUL!

LYSSNA PÅ TV!

Tag 1 st. vanlig FM-rx för program 2 mm och lossa dess baksida. Om Du har tur sitter FM-delens osc.-avst.-krets lätt åtkomlig. Parallellkoppla dess kond. med en extra liten vridkondensator av god kvalitet på c:a 30 pF. Värdet beror på oscillatorkretsens konstruktion. Gör det så mekaniskt stabilt som möjligt. Övriga avstämningskretsar behöver åtminstone i Stockholmsområdet ej ändras.

Program 1 och 2 kommer nu att kunna höras med hjälp av oscillatorns övertoner. TV-sändaren i Nacka sänder för närvarande musik så gott som hela dagen. För övrigt finns en del annat kul att höra på också.

—ABK

UK7

önskar en God Jul med att inbjuda till JULHÄLSNINGSTEST på 144 Mc den 26 december 1956 kl. 0900—1200 SNT.

Reglerna är de vanliga beträffande tävlingsmeddelande och poängberäkning än antal QSO × km.

Loggar sändas senast den 15 januari 1957 till SM7BE, Åke Lindvall, Tullgatan 5 A, Lund. Testen är skandinavisk!

Egon/SM7BOR

Just nu

har Stockholm besök av TI2AFC och TI7HM från Costa Rica. Är det någon som vill träffa dem kan nog —AYL förmedla kontakten.

I QTC 11 sid. 269 har det blivit ett litet fel.

UA9U-, UA9V-, UA9KU-, Kemerovo står zon 16, skall vara *18*.

—AHK

SIGNALMEKANO REALISERAR
All surplus skall bort
Kom till Västmannagatan 74, Stockholm Va.

SM 8

Låt oss under helg-perioden trimma mottagaren så att den blir högkänslig för signaler från SM8:or och likställda! Under julen är det ju speciellt roligt att kunna QSP:a hälsningar från när och fjärran. Efter de orden läser man lämpligen ett brev från 8BZQ.

»Här några rader från ganska ny SM8, fast inte desto mindre aktiv. Kontakten med SM har inte varit över sig bra, fast jag hoppas på bättre resultat när jag får rigga upp en ny antenn, och fått min tx att arbeta på 14 Mc/s. Jag kan ju glädja 8TK/MM med att det kommit en ny aktiv SM8, han skrev ju i sitt brev att det endast fanns 2—3 som är QRV. Och nog är det sant alltid, för av dom hundratals QSO jag har haft på denna korta tid, så är det relativt få som tidigare haft QSO med SM8/MM. 8TK är förresten en gammal »kompis» till mig, Du kanske minns 1½ år på SITN? Vi går stadigt på medelhavsfart, från kontinenthamnar, fast nu vet man ju inte vad det kan bli, om tråkigheterna fortsätter i Egypten. Jag är QRV på 40 och 80 meter för närvarande, men skall väl snart vara QRV på 20 meter oxo. QRG är 3523 och 7040. Här är några QSO-rprts, alla från QTH i Medelhavet. Från östra Med.: YO3RCC (Central Radio Club of Roumania) 599, YO6XU 589, DJ2WF 579, OE5PV 579, YU6DZA 579, LZ1KNB 569, 9S4CH 579, OK1VU 589, HB9QE 579, SM5AHK 559. Från Västra Med.: SM4AVW 459, —7WT 559, EA2EB 579, OZ3HE 579, OZ4PM 569, EI7BD, och inte att förglömma många fina QSO med SM6XK, varierande från 559—599, och alltid med vy fb t9. Alla QSO gjorda på 7 Mc/s. På 3,5 Mc har jag kört flera G, från QTH Engelska kanalen och ner till Gibraltar, samt OK2BEK från Greklands sydkust 589. Rst är rprt på avlyssnade sigs här ombord.

Ja, QRU för denna gången es på eterhörande, hpe cuagn 3,5, 7 es 14 Mc/s. Merry Xmas alla SM, speciellt SM8 som kanske liksom jag firar Xmas någonstans ute i världen.

73 de
SM8BZQ/MM

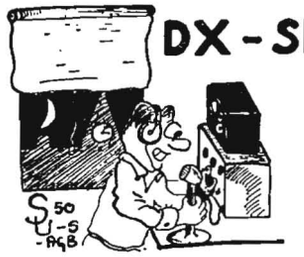

DX-SPALTEN

DX MAS WD

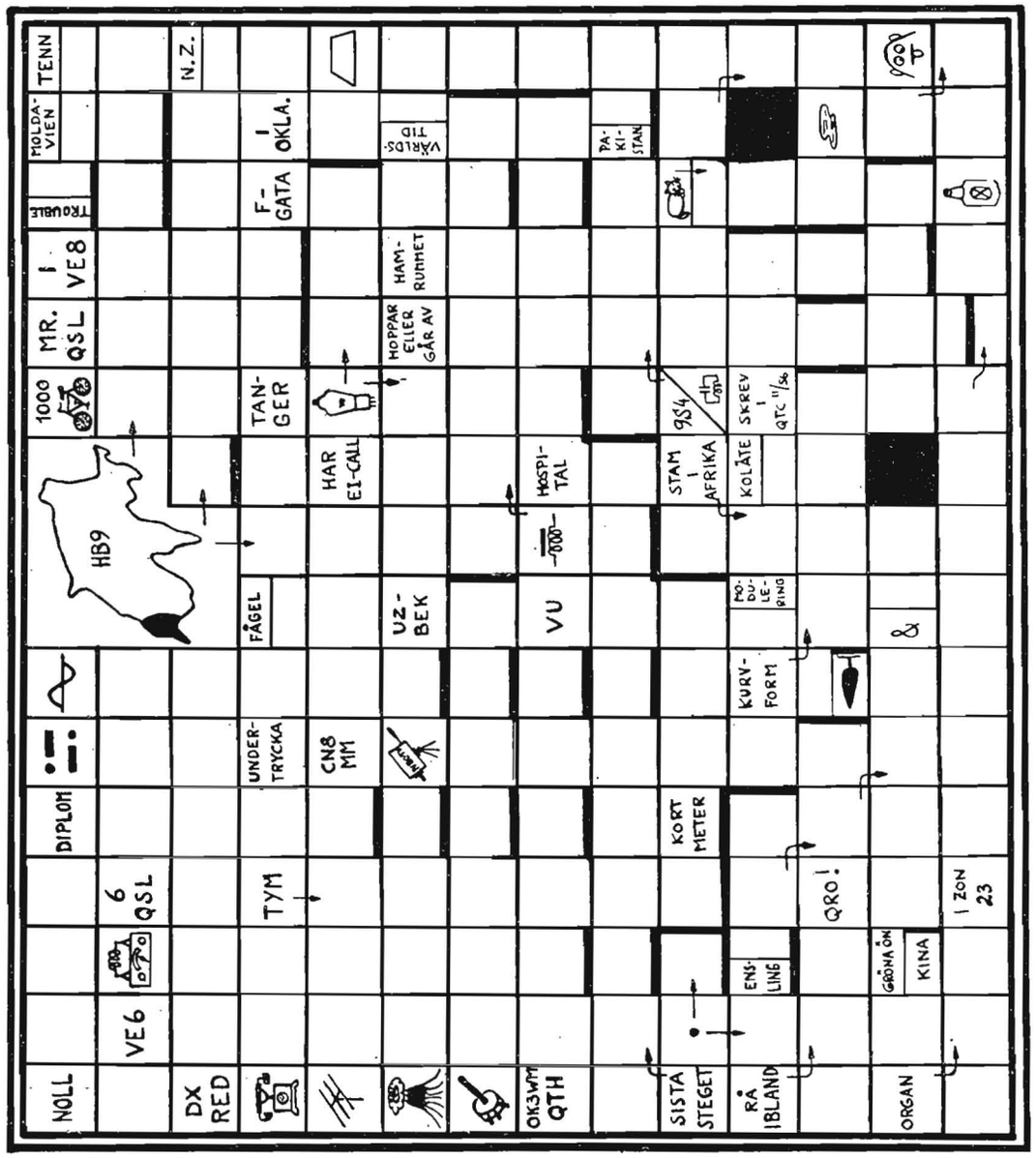

Som rubriken föreslår, har DX-red. tänkt sig att våra läsare skulle ägna de dagar under julen då condx inte är vad de borde vara åt att lösa vår lilla gåta i den nu så populära xriss-xross-stilen. Till yttermera visso ställer DX-redaktörerna personligen upp med bl. a. ett FL-8-filter som pris åt någon av de första bästa lösningarna, som dock (t. v. vårt enda krav) bör inkomma tidigast den 28/12/56 och senast den 7/1/57.

1956 års CQ-test är nu ett minne blott, men det var roligt så länge det varade. Condx blev inte så bra som man hade önskat sig men deltagarantalet var stort och medan man väntade på DX gick det bra att fylla loggen med europeer. Några poängsiffror från deltagarna i SM har inte kommit till DX-reds kännedom men vi kan nämna några utländska cw-resultat: YU3BC 444528 poäng, OZ7BG 188300, OK2KBR 260000, OK1NC ca 175000 — alla dessa i allbandklassen. Det högsta single band resultatet vi hört hittills är från W2UFT på 14 Mc/s med 113000 poäng — han inhöstade 97 länder och 37 zoner på ca 40 timmar!

80 meter

har inte heller denna månad inbjudit till många rapporter. Bosse SM5CXF körde sitt första DX med VE1ZZ 0600 och det blir nog inte det sista om vi känner honom rätt. Under testen hördes W1—4 på morgonsidan och 5AQW loggade W2AIW, 4X4 och FA9RZ. Många sydeuropéer samt DL hördes ropa XE1A på söndagsmorgonen ca 0700, men om det blev något QSO är inte bekant. W6ZAT, W7JC och W6DFY vill köra SM på 3,5 och kör gärna sked — bästa tiden kommer nog att bli under december—januari 0600—0730 SNT.

40 meter

har inte givit tillfälle till några DX-orgier men bandet har varit åtminstone halvöppet hela månaden. SM7AAZ, 5AQW m. fl. loggade *VS1GV* ca 1530 — han hördes sedan 1445 i QSO med W6FSJ — hi! SM5CFX har varit uppe sent och visar upp W1—4, 8 och 9 samt div. PY och VE. Bland notabiliteterna nämner Bosse UA9RA, UAØKSB, VP6RG och testkontakter med W7SFA, UA9CC, UL7NA, KP4 och YV. SM5DX var också med i testen och loggade W7SFA 0720 samt VQ5GC i Uganda 0300. Under månaden har Folke loggat UL7GL i Alma Ata 0700, VE7RG 0740, PY2BPK 0720, W6DFY och W6MOJ 0700 samt ett flertal W1, 2 och 3.

SM4ASX har kört PY7AB och UB5KBB samt avlyssnat UI8KBA 2010, TA1BB 0425, YI2AM 2050, W7CK 0500 och många W1—4. SM5AQW fick under testen W7SFA 0600, W6LDJ, W6DFY, W6OEG, W6IBD, W6GAL/7 i Arizona, W6FSJ, W7JLU, W6AM, HZ1HZ, YI2DX, UL7GL, div. PY, EA8, VE8OW och UAØ.

SIGNALMEKANO REALISERAR
All surplus skall bort
Kom till Västmannagatan 74, Stockholm Va.

20 meter

har varit givande av den fina rapportskörden att döma. SM7AVA sviker inte förväntningarna och anmäler *YJ1AA* 1900, *VK1RW* på Cocos Island 2010, ZC5JM 2000, HH2Y 0100, KC4USV 1330 och ZQ7A 2315, var han nu månde vara någonstans. SM5CFX hade otur under testen — han råkade plugga i fel HF-rör och detta gjorde att han hörde S9-stationer med endast S5 — de som i verkligheten var S3 eller svagare fick han ge negativa S-rapporter, så det blev inte så många QSO. SM4ASX har lyssnat till sigs från bl. a. FB8BC, KL7BVY, CR6AQ, KG1AB, ZS1, 3, 4 och 6, ZL3SQ och EA9AQ — alla på fone. SM7CNG har med 60 W fone och 20 meter windom kontaktat *TG9TU* och *TG9SE* 0830, BV1US 1730, AP2Z 1600, VS1GR 1800 samt PY och många W — fb. Staffan! Kjell, SM5CCE, har försiktigt provat den nya rotarybeamen och resultaten har inte gjort honom besviken: W1—Ø, VE1—8, TI2WR, UPOL5, KP4DH, VQ2RG, KH6AKX, KH6AUJ, *XE1A*, ZD9AE, UA1KAE, *SVØWN* på Kreta, 3A2BH, KP4ZW, 4ZV och CC samt RAEM. RAEM är ett speciellt call för en av Sovjetunionens hjältar — han har haft lic. sedan 1926. 5CCE saknar bara North Dakota för WAS. Olle, SM5ARR, saknar Utah för sin del men har mellan W7-kontakterna tagit sig tid att logga t. ex. *XE1AX* 0425, VR2AA på Suva 0730, FY7YG 0015, VP7NZ 2350, HH3DL, *FG7XD* 2315, PZ1AP 0020, *HI8WL* 0230, UL7KAA, UN1KAA 1450 samt VK, ZL och KP4. Olles granne SM5BPJ har med hjälp av 75 watt, folded unipole och en gammal BC348 loggat TI2CR, VP7NZ, XE1AX, CR6AI, 4S7, KH6 0900, UC, UD, UF, UG, UH, UI, UP, UQ, UR, UA9 och Ø samt VE och W. 5BPJ har

BORGSTRÖMS TRYCKERI

MOTALA Tel. 163 55

byggt en minibeam — liggande på marken gav den 579 från W7 och när detta kommer i tryck sitter den nog högre upp.

Olle, SM5KV, är tillbaka i Sigtuna och har med sina 15 watt loggat UD6AL, UL7CB, UA9VB, UA9CM, UD6DD, UA9KEC och KAD, UP2KBC, UA9DN och ØSK (Irkutsk, zone 18), UA2KAA, UA9KSA, CX2AM och HB1MX/HE. UA9KJA i zon 19 har inte behagat svara ännu. SM5AQW har på ESB fone loggat *HR2WC* (ex-YN1WC och W6EWC), VE7EL, VE4NI, VE6FI, W6SFR/VE8. På cw kördes 3A2BH, VE8OJ och OW, KR6AE, UPOL6, UL7KBA och BV1US. SM5FA är också aktiv på ESB och hördes i QSO med HR2WC. SM1CBC i Tingstäde har inte legat på latsidan — med CO-FD-PA 15 watt och en 2 × 5 meter dipol har Einar kört W1—Ø, KL7FM, KH6KC, KL7MF, VK, KC4USV, UI8KAA, JA1CO, VE7ANQ/8 samt SM5BTI och SM5KV. Dessutom har de flesta europiska länder svarat villigt. SM1CBC är snart QRV med större grejor — en clapp och fyra dubblarsteg skall styra pp 807 till 150 watt.

15 meter

har använts flitigt av SM3AZI — ur hans fb rapporter lyfter vi OA4AV, ZP5JP, KL7ZG, ET2PA, *VP3YG*, KG1FR, CE2CC, CE2AX, CE3AB, KV4BQ, KH6ZA, KH6OR, *ZK1BS*, KH6AYG, 6AFQ, 6ARN, 6BGE, ZD4BU, CN8JO, KL7 en gros, CE3QK, HC4MK, TF2WBG, MP4BBL, HP1EH, VE6PP, SVØWT, VQ4RF och 4DT, PY, LU samt W1—Ø i högar; allt är kört på fone. Under cw-testen loggade SM5AQW VK9XK samt ökade upp WAE-poängen till 180. Under testen hördes bl. a. FK8AO och ZD1FG med bra sigs. SM4ASX har lyssnat till 4S7GE, VP6FR 1900, XE1V 1650, ZL2BE 0835 samt ZS1GE 1905. SM5ARR har loggat 3A2BH 1310.

10 meter

har inte legat i träda — SM5CXF har nycklat med div. W, UA9DN 1145, JA1VX 0900, LU, VS6CT 1200 och under testen VU2EJ, CR7AF, ZE3JP, CE3AG, VS6AE och VK. Hos SM4ASX har avlyssnats många nordafrikaner, VP6FR, FQ8AF 1340, VP7NS 2000, VP4AE 1920, ZE5JJ och VP3BMZ 1650 — samtliga är på fone. SM5BPJ har lyssnat på VQ4RS 1200, ST2NG, CR8AI (??), CR9AH samt W i massor.

Strays

SM5CCE har fått brev från W4JPY, ex-KP4TF — Brad låter hälsa att hans QSL råkat ut för ett missöde varför förmodligen ingen SM fått kort från KP4TF. De som vill ha QSL uppmanas sända info om QSO till W4JPY, Brad Cartwright, Box 39, Elizabeth City, N.C., USA.

Det påstås att UAØKTT kommer att bli aktiv från Tannu-Tuva under tiden 1/12—1/1 1957 — hoppas det ryktet är sant!

BV1US är i själva verket två separata stationer belägna 260 miles från varandra — de körs omväxlande varannan dag.

VQ1JO har sänt ut QSL nu. — YVØCT är en pirat. — VK3AFB är ex-VR3A. — Det ryktas att C8AA och möjligen andra C8 kommer igång snart — ytterligare en möjlighet för zon 23. — Danny Weill ämnar besöka VK9 (Papua), VK, ZC3, VU4, VU5, VS9 (Maldiverna), VQ7, VQ9, ZD7 och ZD8.

FW8AB har rest hem till Frankrike men det sägs att hans ersättare på Wallis Island blir M. Lebailly, ex-XW8AA, och i så fall kan man ju börja hoppas på FW8!

VU2AX har regelbundna sked med AC5PN på 7 Mc/s. — ARRL har åter börjat fundera på om inte OHØ skall räknas separat (enl. W4EPA). — CR4AH har hörts på 14070, senast den 12/11 1956. — YK1DF har varit sporadiskt aktiv på 14 Mc/s, litet tungrodd kanhända. — FB8YY lär ha satt igång.

Adresserna denna månad är:

ZD1GF: c/o Prince of Wales School, Freetown, Sierra Leone.
ZS9P: Box 35, Francistown, Bechuanaland.
VQ5GJ: Box 355, Kampala, Uganda.
XE1A: Juan Lobo y Lobo, Rodrigues Saro 308, Mexico 12, DF, Mexico.
VS4BA och VS4FC: Chang Foo Chee, GPO, Kuching, Sarawak.
CR5SP: Alcibiades O Da Silva, CTTU, Ilha de St. Thome, Africa Ocidental Portuguese.
I5REX: Box 505, Mogadiscio, Ital. Somaliland.
FG7XD: Gaydu Serge, Box 37, Ile de Marie Galaxe, Guadeloupe.
KC4USV: Cmdr. Charles Snay, »Operation Deepfreeze», room 226, Building D, East Ave Southwest, Washington 25, DC, USA.

*

DX-red. tackar alla bidragsgivarna för de fb breven och önskar samtliga läsare av DX-spalten en God Jul och ett Gott Nytt År — måtte condx bli bra under julhelgen!

Högspänningsfullt

SM5AQW & SM5ANY, Inc.

SILENT KEY

Frantz Nagel, OE1FN, har gått bort. Alla vi som kände honom vet att en hel amatörvärld känner sorg och saknad.

WASM-testen 1956

		Poäng	Input	RX
Klass A				
1.	SM5BCE/B	9717	350	SX-96
2.	SM4ASM/T	8862	100	BC-348
3.	SM5BPJ/D	8077	75	BC-348
4.	SM2AQQ/BD	6401	50	HRO-M
5.	SM6VY/N	6162	50	15 tub. sup.
6.	SM6CZE/O	5130	150	R-1155
7.	SM1BVQ/I	4025	150	BC-348 Q
8.	SL3AG/Y	2520	75	MKL-940
9.	SM6BDS/O	2511	40	Commander
10.	SM5BLC/B	2449	70	5 tub. sup.
11.	SM5CKG/E	1988	80	10 t. db.sup.
12.	SM7MS/M	1827	75	75A-3
13.	SM6ACO/N	1820	75	Denco DCR 19
14.	SM4CTA/S	1800	30	8 tub. sup.
15.	SM4JD/W	1675	40	HQ-129-X
16.	SM5BUX/A	1232	60	R-1155
17.	SM4AIM/W	860	70	8 tub. sup.
18.	SM5AJR/E	703	—	— — —
19.	SM5BQZ/E	656	15	R-1155
20.	SM5AEV/A	528	25	R-1155
21.	SM7BDK/M	525	40	9 tub. sup.
22.	SM6JY/P	510	100	BC-348M
23.	SM6BWD/R	468	50	S-40
24.	SM6ID/4W	412	50	BC-348Q
25.	SM5AKS/U	351	—	— — —
26.	SM7VX/K	330	40	Hallicrafter
27.	SM4APZ/S	153	—	— — —
28.	SM6LZ/P	112	200	BC-453 + conv.
29.	SM6APB/O	60	200	BC-348
30.	SM5BUH/A	36	10	R-107
31.	SM7BVO/F	24	150	— — —
32.	SM4AVK/S	18	40	EVOX-110
Klass B				
1.	SM5BUT/C	8987	50	14 tub. sup.
2.	SM7EH/F	5474	15	VRL
3.	SM4YL/S	5434	20	BC-348
4.	SM6BRU/O	3816	50	BC-348Q
5.	SM7CWD/M	3795	25	PM7D
6.	SM5CZD/U	3402	—	— — —
7.	SM5AJU/E	3264	30	9 t. db.sup.
8.	SM6BEZ/R	2760	50	BC-348
9.	SM2CDF/AC	1820	35	R-1155
10.	SM6NY/O	1334	45	R-1155A
11.	SM5BDV/B	1012	30	BC-342
12.	SM4ANF/T	722	35	NC-100XA
13.	SM4AZD/T	180	4	BC-348Q
14.	SM7BYK/L	12	—	— — —
Klass C				
1.	SM7CPB/L	5694	5	R1155
2.	SM5NO/A	4978	5	S-40
3.	SM5BRS/C	3872	5	AR-50-A
4.	SM4CVH/W	3861	5	R-1155F
5.	SM5AHD/B	2720	5	BC-348
6.	SM7WT/M	1898	5	8 tub. sup.
7.	SM5BFE/E	1875	5	SX-28
8.	SM7BBN/L	1403	5	PM7D
9.	SM3CLB/X	1254	—	— — —
10.	SM5ALX/B	348	5	BC-312
11.	SM5BUS/C	288	5	8 tub. sup.
12.	SM6BIE/R	280	5	R-1155
13.	SM5COH/E	189	5	R-1155A
14.	SM6AOY/R	119	5	R-1155

Surplus och fabriksnytt

RF 24, **3-rörs konverter** för 21 och 28 Mc Kr. 24:— 4 st. **75-wattsrör** typ 1625, 15:—. **R1155 Trafikmottagare** är fortfarande i toppklassen bland populära mottagare. Trimmad, testad. **UKV-Super** 1392, 100—150 Mc, 195:—**UKV-Super R1132,** 100—124 Mc, 140:—. **3500 kc kalibreringsxtal** (med hållare) ger amatörbandens början i ett nafs! Kr. 10:—. **Kristaller** i övrigt: 100 kc, RCA, 40:—. 200 kc, 13:—. 500 kc, 14:—. 3000 kc, 10:—. Samtliga följande à 8:—: 4035, 4190, 5950, 6025, 6050, 6075, 6100, 6500, 6975, 7125, 7150, 7175, 7575, 7975.

BC453 Q5er, mycket snygga ex., 120:—. **BC454** och **BC455** för resp. 3—6 och 6—9 Mc kunna fortfarande levereras. **0-500 MicroA** instrument, i originalförpackning. Lämpliga t. ex för S-meterbygge, 24:—. 0—50 mA, 12:—, 0—150 mA (82 mm) Westinghouse, 18:—. 0—0.5 A RF 9:50; — Kortslutas lätt, om högre Amp. önskas. — Ind.-instrument 14:50; **Instrumentlåda** med 1 st 0—30 mA + 1 st 0—100 V (båda 82 mm typer) med telefonproppar och omkastare, 24:—. **RF-drosslar** 2.5 mH: för 200 mA, 3:25; 500 mA m. skärm och hållare, 4:75; Fabriksnya **Universalinstrument,** typ 27-A, end. 32:50. **Sändarerören 826,** 125-watts RCA-rör för UKV, 2 st. 15:—. Hållare till 826, 829 och 832, 4:—/st. **866 A likriktarerör,** 14:—, VR150 stabilisatorrör, 10:—. **Oljekonds 4 MF,** 2000 V, 13:50, 1200 V, 10:—. 2 st. 6AG7, Kr. 16:— (bruttopriset per st. är kr. 16:—!)

Sändarechassi BC458, 15:—. **TU5B** avst.-enhet, 23:—. TU-rattar (planettypen) med den ker. axelkopplingen. 6:—, **300-ohm feeder** rund-ihålig, för 500 watt, 1:25 /meter.

MF-enheter jättebilligt: 4 st trafos (9.7 Mc), 6 st 7-pol. min.hållare m. skärmburkar, joneskontakt, färdigkopplade, 12:—, 2 st. 23:—.

LF-förstärkare, m. 3 okt.hållare och bl. a. 2 50 pF genomföringskonds för UKV, jämte övriga delar, 2 st. 8:—. **Störningsskydd,** som förut, 9:— brutto. Strupmikrofoner, 4:—. Kristallmikrofoner, utan hållare, 9:—. Övningsnyckel. 4:—. Sildrosslar, 4 H, 75 ohm, 200 mA, 3:50. 45 H, 1000 ohm och omkr. 25 mA, 3:50.

Behöver Du en bra och lätt lödkolv? »Litesold» 20-wattstyp med »Permatip», speciallödspets är svaret. 25:—. Finnes för de flesta förekommande spänningar och wattbehov.

Koaxialkontakter typ Pye, passande bl. a. till RF 24-enheten. Kr. 2:25 per par.

NC-98 Trafikmottagare, National, m. högtalare. 1120:— netto.

Med önskan om en *GOD JUL!*

REIS RADIO

POLHEMSPLATSEN 2, GÖTEBORG ■ SM6BWE
Telefon 15 58 33 säkrast 16.00–17.30, om ej anträffbar annars.

• TRANSFORMATORER •

Trots höjda materialkostnader kunna vi till gamla priser leverera från lager:

Nr 12 2×300V/120mA+2×3,15V/5A+5V/3A vikt 3,6 nto 24:—
Nr 33 2×300V/150mA+2×3,15V/4A+5V/3A vikt 3,66 nto 25:—
Nr 49 2×310V/ 70mA+6,3V/3A+5V/2A vikt 2,6 nto 19:—
Nr 17 2×350V/150mA+2×3,15V/3A+5V/3A vikt 3,3 nto 26:—
Nr 18 2×400V/175mA+2×3,15V/3A+5V/3A vikt 3,6 nto 27:—
Nr 51 2×500V/130mA+2×3,15V/3A+5V/3A vikt 3,7 nto 29:—
Nr 95 2×400-500-600 150 mA (choke ing.) vikt 3,9 nto 30:—
Nr 15 2×500-725V/225mA, 220V prim. vikt 5,2 nto 44:—
Nr 24 2×500-6600-730 225 mA (choke ing.) vikt 6,7 nto 55:—

TRANSFORMATORER FÖR GLÖDSTRÖM

Nr 29 2×3,15V/5A vikt 0,9 nto 12:—
Nr 30 2×2,5V/5A 5000V provsp. vikt 0,9 nto 14:—
Nr 61 2×1,25V/5A+2×1,25V/5A 7500V provsp. vikt 1,7 nto 18:—
Nr 62 2×6,3V/2A+6,3V/2A+6,3V/2A vikt 1,7 nto 18:—
Nr 63 2×5V/5A vikt 1,7 nto 18:—
Nr 19 2×5V/5A+2×3,15/2,5A (220V pr.) vikt 2,1 nto 19:—
Nr 16 2×3,15V/2,5A+2×3,15V/2,5A vikt 0,9 nto 13:—
Nr 34 6,3V/5A+5V/3A vikt 1,8 nto 18:—

FILTER OCH SWINGDROSSLAR

D60 60mA 500 ohm 0,45 nto 6:50
D80 80mA 300 ohm 0,45 nto 6:50
D195 200mA 175 ohm 1,4 nto 14:50
DF200 200mA, 10 H, 110 ohm, max ström 300mA, 1,8 nto 17:50
DS 200mA, Swing 4-20H, 110 ohm max ström 300mA 1,8 nto 17:50
DF201 200mA, 15H, 130 ohm, max ström 280mA 2,6 nto 19:50
DS201 200mA, Swing 5-25H, 130 ohm max ström 280mA 2,6 nto 19:50
DF300 300mA, 10H, 80 ohm, max ström 400mA 3,8 nto 26:50
DS300 300mA, Swing 4-20H, 80 ohm, max. ström 400mA 3,8 nto 26:50
Primär 110-127-220V, där annat ej angives.

TRANSING

INSJÖN SM4KF Tel. 402 31

Ej insända loggar: SM3AXM/Y, SM5RE/A, SM5AQW/C, SM5ALX/B, SM5BIL/U, SM4ADH/T och SM7BRH/G.

Antal insända loggar från de olika länen:

A	4 st.	K	1 st.	T	3 st.
B	5 st.	L	3 st.	U	2 st.
C	3 st.	M	4 st.	W	4 st.
D	1 st.	N	2 st.	X	1 st.
E	6 st.	O	5 st.	Y	1 st.
F	2 st.	P	2 st.	Z	0 st.
G	0 st.	R	4 st.	AC	1 st.
H	0 st.	S	4 st.	BD	1 st.
I	1 st.				

Antal insända loggar från de olika distrikten:

SM1	1 st.	SM2	2 st.	SM3	2 st.
SM4	11 st.	SM5	21 st.	SM6	13 st.
SM7	10 st.				

Växjö den 7 nov. 1956.

SSA tävlingsledning / SM6ID/7

KORTREGISTER FÖR AMATÖRSTATIONER

Man behöver icke sitta vid sändaren som nylicensierad amatör många timmar förrän man kommer underfund med att ett kortregister av något slag är ett ovärderligt tillbehör till stationen. Men — hur många har icke som jag börjat med ett kortregister av lådtyp med en eller flera stationer på varje kort och märkt hur detta sväller ut till oanat format och otymplighet i användningen? Efter att ha varit i luften i 6 år hade i varje fall jag lyckats få *två* lådor nästan fulla (en för EU och en för DX) och osökt började jag tänka på att rationalisera denna detalj och kom då fram till följande lösning.

Då jag tidigare haft kontakt med pärmkortregister av typ Multafolio föll tanken direkt på detta system. I praktiken visar det sig att, särskilt vid DX-trafik, de flesta stationer kontaktas 1—3 gånger och det är därför onödigt att slösa bort ett helt kort på varje station, som jag gjort tidigare. Alltså bör man kunna på samma kort ha flera stationer — huvudsaken är att man tydligt kan notera stationssignal, namn och QTH samt tid och band för QSO. Man bör också utnyttja Multafolios synliga rubriksystem.

Efter ett besök i bokhandeln var saken klar. En pärm Multaduo, A4, och några hundra blad Multafolia Nr 7854 gav mig efter en veckas kvällsarbete ett nytt kortsystem trots att närmare 4000 kontakter »fördes om». På varje kort får man plats med 28 stationer om man använder bägge sidorna och på varje sida för stationerna på varannan rad samt noterar dem enligt nedanstående exempel:

O W7IQI Ben Oregon 16-1-56-14 17-9-56-14 O 8-10-56-21 10-10-56-14	W7JHH Bob Utah 6-2-51-14

Av detta exempel framgår att W7IQI heter Ben, bor i Oregon och har kontaktats 3 ggr på 14 Mc och en gång den 8 okt. i år på 21 Mc osv. Man får plats med att annotera 6 QSO och efter så många QSO bör man ju känna vederbörande så väl att man icke behöver ha några minnesanteckningar. Vid ankommet QSL ritar man bara en »bock» invid signalen.

Men — hur bör man nu lägga upp detta kortregister? Ja, där får vederbörande naturligtvis lägga upp det efter sitt eget huvud. Som ett litet tips skall jag dock omtala hur jag ordnat det. Pärmens bokstavsregister har gjorts om genom nya flikar, som satts fast med tape. Följande registerflikar finnas i min pärm: SM; LA, OH, OZ, OY; CT, D; EA, EI, F; G; HA-OE; OK-9S4; U; W1; W2; W3; W4; W5; W6; W7; W8; W9; WØ; övr NA; AF; SA; OC; AS. För EU har alltså följts först den geografiska närbelägenheten, därefter prefixen i bokstavs- och nummerordning. USSR har utbrutits p. g. a. av infrysningen till för kort tid sedan. W har upplagts areavis och därefter följer övriga DX kontinentvis.

Om vi nu börjar med SM bör SM1 kunna rymmas på ett blad; 2 delar vi upp på ett blad var för SM2A—Z (alltså 2-ställiga), ett blad för SM2AA—AZ, ett för SM2BA—BZ och ett för SM2CA—CZ osv. I första upplägget (max 18 blad) bör SM1—4 kunna rymmas; nästa upplägg upptar enbart SM5 och nästa SM6—SL-stationer. Härmed är SM-avdelningen klar. Nästa avdelning blir den skandinaviska och där bör varje land ges ett upplägg (OY går dock in under OX). I fortsättningen bör var och en lägga upp sitt register efter de stationer, som mest körts eller köras. Ge bara akt på att det skall finnas plats för införning även i framtiden!

Någon kanske undrar varför W ägnats så stor plats. Ja — men är det inte så att W köres mest av DX. Dessutom bör man för att hastigt kunna slå upp en signal ha rubrikerna så baserade att »tumgreppet» ger möjlighet till snabbhet i användandet. Därför har jag för varje W-area lagt upp 2 blad för 2-ställiga och därefter tagit 2 bokstavsgrupper på varje blad (t. ex. W1AA—BA resp. W1CA—DA). För de 3-ställiga föres en bokstavsgrupp (i ex. fall AA- resp. CA) till *vänster* och den andra (alltså BA- resp. DA) till *höger* på vederbörande kort. K-arean har också fått *ett* blad men där synes det nödvändigt med en utvidgning eftersom K-signaler nu utdelas i alla bokstavsgrupper.

BEAM eller GROUND-PLANE ANTENN

Lönar det sig att bygga antennen själv?
I de flesta fall måste nog svaret bli negativt.

Även för oss blir framställningen av enstaka amatörantenner för dyr. En serieproduktion skulle säkert gagna både Er och oss.

Vi ber Er därför meddela Edra önskemål betr. typ av antenn. Om intresset blir tillräckligt stort kan vi ställa vårt moderna laboratorium och vår maskinpark till Ert förfogande.

Vår långa erfarenhet av rikt- och rundstrålare garanterar toppresultat både elektriskt och mekaniskt.
Kontakta oss personligen, per brev eller per telefon.
Vi stå gärna till Er tjänst.

ANTENNSPECIALISTEN

Tel. 0764/211 42
211 43
ÅKERSBERGA

Vad vinner man nu på att använda det föreslagna kortregistret jämfört med »lådtypen»? Ja — först vinner man i utrymme. Pärmen har jag alltid uppslagen på en utdragsskiva till vänster å skrivbordet. Genom endast två säkra grepp är jag framme vid call-signalen i och för kontroll om vi haft QSO förut eller ej och i så fall med tillgång till nödiga uppgifter. Alltså vinner man även i tid. Möjligheter finnes även till omläggning av och utvidgning av systemet som sådant utan annat arbete än omplockning av kort. Dessutom sitta korten alltid fast och man gör icke de misstag som lätt kunna ske med ett fel instucket kort i »lådan». Dessutom har man här en strålande möjlighet till »hjälpkort». Jag har t. ex. hjälpkort för varje W-area med avseende på WAS, där jag noterar varje stat, där körda (och så småningom QSL-ade) stationer men även *hörda* och av andra wkd stns. Likaså har jag hjälpkort upplagda för WAE, WAZ och WAVKCA. (Så nu fick Ni reda på det oxo, hams!) Nackdelar? Ja, tyvärr finns det nackdelar på alla system men de äro icke av någon betydande art. Ni får leta ut dem själva! Lycka till och vi ses på banden! *SM2AQQ*

WAEDC 1955

Resultatlistan för Sveriges del ser ut så här:

A1	Klass B	SM5LL	11250	poäng
		SM5AQW	5360	»
		SM5ARL	2520	»
		SM6ID	2263	»
		SM7MS	2016	»
		SM6ASN	903	»
A2	Klass A	SM5IZ	4832	»
		SM5ARR	2013	»
		SM5BFR	820	»
		SM6BDS	384	»
		SM5CCE	170	»
		SM6LZ	81	»
		SM6VY	30	»
		SM6PF	24	»
A3		SM5ARL	2048	»
		SM5LL	1955	»
		SM6SA	1846	»
		SM5BOC	224	»
		SM5CO	30	»
		SM3BIZ	9	»

RYSK TELEGRAFI

Eftersom det efter flera års uppehåll åter går att kontakta sovjetamatörerna, kan det kanske vara på sin plats att nämna något om skiljaktigheterna mellan det ryska morsealfabetet och vårt eget. Det ryska alfabetet skiljer sig ju från det vi använder, och telegrafitecknen måste anpassas därefter. De amatörer är förmodligen ganska få, som haft anledning studera ryska, allra helst som sovjethams i trafiken vanligen använder de gängse förkortningarna, kompletterade med någon engelska.

RF24 CONVERTER
komplett converter, 20—30 Mc/s, avstämning i fem kanaler, utgående frekvenser omkring 7,7 Mc/s, levereras komplett i originalkartonger, ej provade men helt nya, pris inkl. 3 rör **nto kr. 24:—**
Anodspänning 250 V, glödspänning 6,3 V. Schema medföljer. Schema separat 3:— nto. Ett par kontakter (medföljer ej convertern) nto 4:95.

RF26,
liknande ovanstående men kontinuerlig avstämning, 50—65 Mc/s ..... **pris 100:—**

RFX avstämningsenhet,
enbart tank med kondensator och induktans, 140—210 Mc/s, kraftig sändarkondensator, split-stator med försilvrade plattor **pris nto kr. 15:90**

No 58 Mk I
Komplett sändare-mottagare, inkl. alla tillbehör, mikrofon, hörtelefoner, antenner, 2 V ackumulator, vibratoraggregat, batteriväska m.m. Instruktionsbok medföljer men ej schema. Garanterat nya stationer, frekvensområde 6—9 Mc/s, pris komplett ..... **netto 400:—**

HEATH AR-3
Byggsats till trafikmottagare, leverans från lager ..... **pris netto kr. 240:—**

3 A RF-INSTRUMENT
pris netto kr. 8:75

SÄNDARRÖR
1619 (6L6 men 2½ V glödspänning) **4:50**
1624 (likn. 807 men 2½ V glöd) **5:40**

KATODSTRÅLERÖR
DS7D, grönlysande, 2½" ..... **pris netto 12:50**

KOLKORNSKAPSLAR
pris netto kr. 3:—

OSCILLOGRAF AN/APA-1
Surplusenhet, komplett och i originalkartonger, inkl. 3BPI katodstrålerör i hållare och med skärm, 7 st 6SN7, 6H6, 6G6G, 2X2A, 6X5GT och två högohmiga reläer m. m. **pris netto kr. 145:—**

STYRKRISTALLER
200 kc/s ..... **netto kr. 16:—**
100 kc/s ..... **netto kr. 24:—**
3500 kcs ..... **netto kr. 16:—**
455, 467, 560 kc/s för filter ..... **netto kr. 18:—**
På beställning kunna önskade kristallfrekvenser levereras, begär uppgifter om priser och leveranstider för den frekvens, Ni önskar.

GELOSO VFO
Komplett Clapp, kopplad och trimmad, inkl. skala, utan rör, täcker alla amatörbanden 80-40-20-15-11-10 meter, rör 6J5, 6AU6 och 6L6G, **pris netto kr. 90:—**

Begär vår katalog och upplysningar om amatörrabatter. Katalogen sändes gratis till llc. sändaramatörer, i övrigt mot 1:— i frimärken.

VIDEOPRODUKTER
Andra Långgatan 10 — Göteborg C
Tel. 24 79 55, 24 92 22

Men det kan inte undvikas, att namn och QTH som regel återges med den ordinarie ryska stavningen.

De flesta tecknen har samma betydelse som hos oss. Tecknen för c, h, q, v, x, ü, ä och ö motsvaras emellertid av helt andra ljud. Tecknen kan lämpligen återges enligt nedan:

· · · — zj (tonande sje-ljud)
· · · · ch (ungefär som tyskt ach-laut)
— · — · ts
— — — · tj (ungefär som svenskt tje-ljud)
— — — — sch (ungefär som svenskt sje-ljud)
— — · — schtj
· · — — jo (mjukt o-ljud, ej jå!)
· — · — ja
— · · — j

O och u motsvarar uttalsmässigt svenska å respektive o. Tecknet för w användes för ordinarie v-ljud. Det ryska cq-ropet (WSEM eller hellre VSEM) betyder »till alla» och uttalas »fsjemm».

Det ryska alfabetet, som vid första påseendet verkar så avskräckande, är i själva verket betydligt bättre anpassat till sitt språk, än vad vårt alfabet är till svenskan. Sålunda motsvarar varje rysk bokstav som regel ett bestämt ljud, varför sovjetbarnen slipper motsvarigheter till de svenska barnens stavningsproblem med sj-, stj-, sk-, skj-, sch-, tj-, kj- etc.

SM5AZO

Rävred.: SM5IQ, Alf Lindgren, Östervägen 23/II, Solna

SM i rävjakt 1957

förklaras härmed till ansökan ledigt. Hugade spekulanter torde vänligen kontakta —IQ före nyår. Här är ett verkligt tillfälle för radioklubbar eller mera lösligt hopfogade grupper av rävjaktsentusiaster att dels få ett gott rykte såväl bland landets radioamatörer som bland ortsbefolkningen, dels göra rävjaktssporten i Sverige en ovärderlig tjänst. Om inga arrangörer anmäler sig blir det inget SM — men så illa ska det väl inte gå? Heja Göteborg-Borås, Gävle, Arboga och alla outsiders!

En riktigt god jul

önskas alla snälla rävjägare. Dit räknas *speciellt* de, som har sänt in en årsrapport från sin ort till rävspalten.

Och så allra sist: gott nytt rävjaktsår!

NYHET NYHET NYHET

Super **SPEED-SNABBLÖDKOLV**
med lödpistolens fördelar men utan dess nackdelar.

Driftspänning 2,5—6,3 volt. Längd 250 mm. Vikt 100 gr. Transformatorer för nätspänning kan erhållas.

SUPERSPEED har, trots de små dimensionerna en oerhörd värmekapacitet, jämförbar med den hos en vanlig 150 watt lödkolv.

SUPERSPEED är tack vare sin stora värmekapacitet mycket lämplig för servicearbeten utomhus.

SUPERSPEED är synnerligen lämplig för lödarbeten där snabb uppvärmning erfordras för att ömtåliga komponenter ej skall skadas.

SUPERSPEED förbrukar ingen ström än just då lödning pågår.

SUPERSPEED snabblödkolv pris kr. 35:—

Lödverktyg för aluminium

Konstruktionen består av en kolv, försedd med en snabbt vibrerande stålborste i spetsen, för bortskaffande av oxidfilmen på aluminiumytan. Lämpligt lödtenn: blandning tenn och zink i prop. 90/10 el. 80/20. Mera om den sensationella kolven: Hör med SIGNALMEKANO.

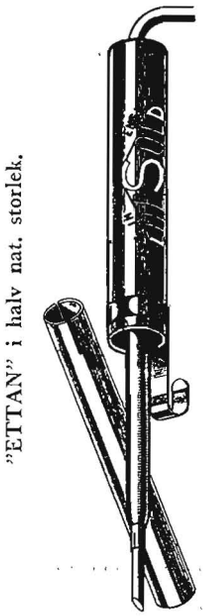

"ETTAN" i halv nat. storlek.

LITESOLD . . .

ett behändigt engelskt lödverktyg med högsta precision.

Trots låg effektåtgång är lödförmågan storartad. Den höga verkningsgraden har uppnåtts med speciell patenterad konstruktion.

Med PERMATIP lödspets, som finns till alla modeller, elimineras olägenheter förknippade med lödspetsar av vanlig typ.

Litesold-Etta,	10W	24:—
Litesold-Tvåa,	20W	25:—
Litesold-Trea,	25W	26:—
Litesold-Fyra	30W	27:—
Litesold-Femma,	35W	28:—

Generalagent:

SIGNALMEKANO
Västmannag. 74, Tel. 33 26 06, Stockholm Va

ÄR ER STATION I TOPPTRIM?

Den amatör, som vill hålla sin station i topptrim, måste följa med den tekniska utvecklingen *och inte endast på amatörradiosektorn.* Många idéer inom angränsande fält, television, transistorteknik, elektroteknik, high-fidelity- och förstärkarteknik, kan omformas och nyttiggöras för amatörradiobruk.

RADIO och TELEVISION

har mycket att ge en sändaramatör dels genom artiklar, som direkt berör amatörradioproblem, exempelvis konstruktionsbeskrivningar av sändare, mottagare och antenner för kortvåg och UKV, och dels genom mera allmänna tekniska översikter och artiklar om beräkningsmetoder, mätmetoder och mätapparatur. Många av de mer teoretiska artiklarna av in- och utländska experter i tidskriften kan Ni också ha ovärderlig nytta av.

NEDSATT PRIS

RADIO och TELEVISION kostar för helår 15:50. Förutsatt att minst 10 % av SSA:s medlemmar prenumererar på tidskriften får Ni emellertid den för nedsatt pris, kr 13:15. Sänd i dag in nedanstående kupong till SSA, Magnus Ladulåsgatan 4, Stockholm 4.

DESSUTOM

får i år RT:s läsare ett enastående erbjudande beträffande en för varje radioamatör oumbärlig handbok, RT:s Radiohandbok 1957. Läs mera därom i RT:s decembernummer.

Till SSA, Magnus Ladulåsgatan 4, Stockholm 4.

Undertecknad prenumererar härmed på tidskriften RADIO och TELEVISION 1957 till det nedsatta priset av 13:15. Prenumerationsavgiften får uttagas mot postförskott i samband med att första numret skickas.

Namn .....

Anropssignal.....

Adress .....

Postadress .....

CQ-testen 1956

Några adresser:

BV1US, c/o APO 63, San Francisco, Calif.

CR6AI, Joao Carlos Chaves, PO Box 64, Caala, Angola.

ET2RH, Robert I. Hall, Villa Pia Via Foggia, Asmara, Eritrea.

FD8BD, Rene Bourgoin, Compagnie Lyonnaise, Tananarive, Madagascar.

FB8ZZ, via REF, PO Box 26, Versailles, S & O, France.

FQ8AF, Gustave Cranet, Box 438, Fort Lamy, Tchad, Fr. Equatorial Africa.

HZ1HZ, Ahmed Zaidan, Mecca, Saudi Arabia.

PZ1AP, Box 547, Paramaribo, Surinam.

ST2NG, Lee D. Grant, PO Box 516, Khartoum, Sudan.

VK7UW, S. H. Pattison, 36 Market Street, Burnie, Tasmania, Australia.

VP6PJ, Colin Jones, Black Rock, Saint Michael 26, Barbados.

VQ2RG, R. J. Galloway, PO Box 213, Mufulira, Northern Rhodesia.

VQ4DT, H. Overgaard, c/o PO Box 633, Nakuru, Kenya.

4S7MR, Ron Marriott, R. A. F.-Ekala, c/o Royal Air Force, Negombo, Ceylon.

—AHK

ADRESSER
till spaltredaktörerna

DX-spalten: SM5ANY, G. Lenning, Observatoriegatan 2A/4, Stockholm Va.
SM5AQW, J. Gunmar, Svartbäcksgatan 7, Uppsala.

Mobila hörnet: SM5BL, B. L. Fosselius, Jämtlandsgatan 102/2, Vällingby.

Rävjakt: SM5IQ, A. Lindgren, Östervägen 23/2, Solna.

SL-spalten: Vakant.

Från UKV-banden: SM5MN, K.-E. Nord, Nya Tanneforsvägen 35 A, Linköping.

Sedan en tid tillbaka har SM5CCE, K. Edvardsson, Abrahamsbergsvägen 52, Bromma, åtagit sig att försöka hålla reda på tester och testresutat inom och utom SM. Jag ber att här få hälsa honom välkommen i redaktionsstaben.

—CRD

SKRIV FLITIGT TILL SPALTERNA!

QTC tillönskar alla sina annonsörer en trevlig helg!

Ur HAM*-pressen*

Det var länge sedan sist, men nu skall red. försöka få tiden att räcka till för genomläsning av våra vanligaste amatörtidskrifter. Här nedan en liten början.

RSGB oktober 1956

High Level Modulation for 150 Watts. En modulator som är avsedd för 150 W ESB TX med två 807:or i slutet (149—151).

Beyond-The-Horizon Radio Transmission är en artikel som är hämtad ur Proceedings of the IRE och behandlar frågor som hur, varför och hur långt under horisonten. Kurvor, diagram och många litteraturhänvisningar (152—156).

Modulator Power supplies berättar om hur man konstruerar och bygger ett likriktaraggregat som passar till modulatorn (159—161).

RSGB november 1956

På sidorna 198—202 återfinnes tx- och rx-beskrivningar för det i England nyöppnade 4-metersbandet (70,2—70,4 Mc).

A Battery-Operated Transmitter for Two Metres. En enkel sändare som drives med 1,5 V och 120 V batterier. Om man bygger något med batterier borde man nog banta ner det hela även mekaniskt! (203—204).

CQ oktober

ASB-5 Radar Receiver to 420 Mc är en artikel om hur man enkelt konverterar till 420 om man har en ASB-5. (19—23).

Choosing Your Receiver diskuterar mottagare på sidorna 29—33 med många bilder av dagens mottagare.

The Little 'Leven beskriver en transceiver som arbetar med t. ex. 1G4 på 10 metersbandet. Man kan ha mycket kul med den överallt (38).

CW Receiver behandlar en liten mottagare med 6AK5, 12AT7, 12AY7 och 6AU6 (45—47, 94, 96).

För övrigt märks SL5CN:s QSL-kort på månadens QSL Contest-sida.

Var alltid aktiv!

Om Du har någon stund ledig mellan middagarna i jul:

Slå igång Din stn!

NYHET NYHET NYHET

FRACARRO

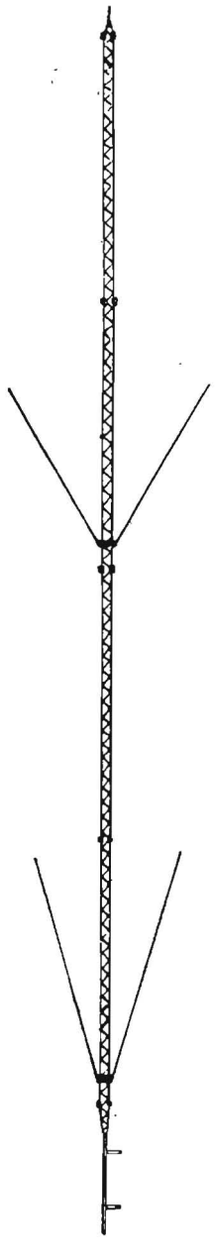

Antennmaster i fackverkskonstruktion för radiolänkar, TV etc. Stor räckvidd och god mottagning erfordrar rätt utförda och högt belägna antennsystem hos både sändare och mottagare.

FRACARRO antennmaster tillverkas i tre olika huvudvarianter

1. Stagade, vridbara, 13—23 meters höjd
2. Ostagade, höjd på begäran
3. Höj- och sänkbara, stagade, 12—18 meters höjd. Utmärkta för bl. a. Volkswagenbussar o. liknande fordon.

FRACARROs antennmaster är utförda av superlegerad lättmetall, som förenar hög styrka med låg vikt. Ex. En 4-sektioners mast har inkl. topp- och bottendelar 23 meters höjd. Masten har topp- och mittstag och är beräknad tåla vindhastigheter upp till 35 m/sek. Vikten är endast 28 kg.

FRACARRO tillverkar bl. a.:
Antennmaster (enl. ovan), även specialutföranden.
TV-mottagarantenner, 2—16 element.
Antennförstärkare för TV.
Antenntransformatorer.
Kompletta centralantennsystem för TV.
Koaxial- och bandkabel.

Vidstående mast är 23 m hög, väger 28 kg, är uppbyggd i 4 sektioner, stagad, vridbar. Hör med oss om det fabulöst billiga priset!

Generalagent:

SIGNALMEKANO

Västmannag. 74, Tel. 33 26 06, Stockholm Va

Ni klarar den "omöjliga" lödningen med

ORYX lödpenna

Liten och lätt som en penna — hållbar och effektiv som en stor lödkolv.

Den funktionella uppbyggnaden gör ORYX till det perfekta lödverktyget.

Längst ute i spetsen på staven sitter elementet omslutet av lödspetsen. Värmen koncentreras alltså till verktygets spets, medan handtaget förblir kallt.

ORYX håller konstant temperatur även vid kontinuerlig drift.

De lätt utbytbara lödspetsarna ger goda lödegenskaper och lång livslängd.

ORYX finns i sex olika modeller med 6, 9, 12 eller 18 watts effekt och för 6, 12 eller 24 volt.

SURPLUSMATERIEL

Ett restparti fabriksnya, rörförstärkta hörapparater lämpliga för ombyggnad till fickradiomottagare, »rävsaxar» e. d. utförsäljas till det enastående låga priset av

Kr. **97:50** pr st netto

så långt lagret räcker.

Priset ligger långt under nettopriserna för de komponenter som ingår. Apparaterna är kompletta med mikrofon, förstärkare, 3 rör och hörtelefon men utan batterier. Lämpliga miniatyrbatterier kan levereras till apparaterna.

Vi lagerför dessutom ett stort urval miniatyrkomponenter.

Katalog sändes kostnadsfritt på begäran.

HÖRAPPARATBOLAGET

Kungsgatan 29 • Tel. 23 17 00
STOCKHOLM C

HAM-annonser

Annonspris 1 kr per grupp om 42 bokstäver, siffror eller tecken, dock lägst 3 kr. Icke SSA-medl. dubbel taxa. Text och likvid insändes före den 10 i månaden före införandet till kansliet.

TILL SALU: Mottagare R1155 med nätaggregat. **Sändare** ECO rör: 802, 6L6, 807. 40 W, 10-20-40-80 m. Separat nätaggregat. **Antennfilter** dubbelt Collinsfilter. Alla 3 sändarenheterna i fina lådor. **Antenn** 40 m enligt WØVO. **SM5AJA, Högbyvägen 4, Finspång.**

TILL SALU: Roterande omformare 700 VA 220/220 volt. **SM5AFU, Gunnar B. Holmberg, Läggestavägen 26, III, Bandhagen, tfn 20 35 26 (under kontorstid).**

HALLICAFTER S-40BU, välvårdad och i utmärkt skick, säljes p. g. a. nyb. v. uppl. f. 2350. **A. Berglund, Box 320, Söderfors.**

TILL SALU: Rx SX-42 0,5—110 Mc kr. 975:—. 2 st. 1/2 **W Rx Tx** å kr. 50:—, 1 st. **Tx 40 W** kr. 125:—. **SM5MC, Larson, Bastugatan 37, Stockholm, tfn 42 61 13.**

MIN UFB DX-RIG cw-foni 150 W 10-80 m, snyggt inbyggd i 5-vän. rack med låsbara dörrar, högsta anbud. **Transing** 2×825 V 450 mA 50:—. Reversibel motor för beam med utväxl. 1,5 v/m, stark 50:—. **Nytt universalinstrument** Super Ranger 125:— (kostar 270:—). **Handmikrotel.** med tangent, snöre och skyddsgummi, ny LME 20:—. **Lödkolv** 127 V 70 W 10:—. **Converter** ufb för 10, 15, 20 m xtal 90:—. **Handgenerator** 350+8 V 15:—. **RX** till 10 W Br 35:—. 4 st. div. reläer 10:—. **Omformare** 110=/220~ 15:—. **Instr.** 200 mikroamp. 20:—, 15 och 150 mA 10:—. **Nya rör:** 2 st. 6AG7 15:—, VR105, VR150 7:50/st. 807, 1625 5:—/st. m. fl. plus mycket annat. **SM6AJN, R. Sohlberg, Box 8, Skara.**

SÄLJES: 16 ele kollonjär ant. för 144 Mc. Först. ca 14 dB. Utförd helt i aluminium. Med 4 m al mast kr. 75:—. 13 ele lång-Yagi 720 cm al bom. Först. ca 16 dB, kr. 50:—. **Xtal converter för 144 Mc** med ECC84 hf 6AK5 bl 6J6 osc (35 Mc xtal) Mf 4—6 Mc. Nytrimmad, kr. 100:—. **144 Mc Tx.** ECC81 osc o. trp QQE03/12 trp QQE03/12 pa 30 watt. Utan rör och 8 Mc xtal. Fb utförande kr. 70:—. Anodmoduleringstrafo Thorardsson typ 11M75 40—75 watt lf. kr. 40:—. **SM7BTT, Lennart Berg, Gärdesvägen 6, Värnamo.**

NY QRO-transf. 1550 VA, 400 mA, 50 p/s, Pr. 210—230—250 V. Sek. 2840—3450—4560 V. Pris 250:—. »Monitone» för medhörning av egna cw sigs. Beskr. i The Radio Am. Handb. Kompl. m. rör 38:—. **SM4AZH, K. Troedsson, Styckåsvägen 6, Arvika.**

FYND! Oanvända 50 W **FÖRSTÄRKARE.** Lämpliga för orkestrar eller likn. ändamål. Även synnerligen användbara som modulatorer i 100 W sändare. 10 rör varav 4 st. 4654 (nya typen) i pushpull-parallell. 3 mikrofoningångar, 1 radio- och 1 grammofoningång. Kontrollerna, 6 st., samt kompressionsomkopplare placerade på panelen. 19" rackmontage. OBS! Utmärkt materiel. Har kostat över 1100:—. Säljes komplett för endast 240:—. Utan rör 150:—. Utan panel, rör och rattar 130:—. Passa på! Ring eller skriv omgående till **SM5BL, tfn 37 77 73** eller **SM5KG, tfn 37 73 88.** Adresserna OK i listan.

NYHETERNA
hör Du i
BULLEN
varje söndag

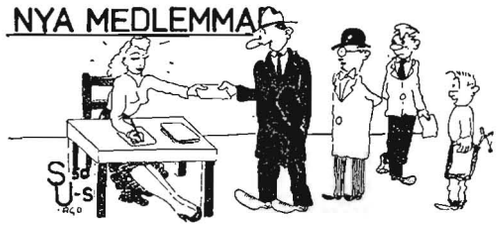

Per den 15/11 1956

SM5AL	Egelberg, Ulf, Liljeholmsvägen 10/5 c/o Johansson, Stockholm.
SM5GN	Djurberg, Anders, Furusundsgatan 10/8, Stockholm.
SM6HX	Anderson, Sixten, Lådspikaregatan 14, Göteborg Ö.
SM5MC	Larson, Sten Arne, Bastugat. 37, Sthlm Sö.
SM5UN	Sjöström, Elis, Tallgatan 12, Sundbyberg.
SM7BEM	Astander, Lars, Ordensgatan 10, Karlskrona.
SM2BOQ	Nordlund, Lars-Erik, Stationsgatan 7, Luleå.
SL3AH	Kungl. Norrlands Artilleriregemente, A 4. Östersund.
SM6—2850	Röhne, Ulf, Södra Kustbanegatan 29, Göteborg C.
SM6—2851	Norell, Leif, Östergatan 20, Skövde.
SM5—2852	Aspelin, Ernfrid, Palmfältsvägen 43, Johanneshov.

ADRESS- OCH SIGNALFÖRÄNDRINGAR

Per den 15/11 1956

SM6CG	Karlén, Göran, Loo, Box 345, Sollebrunn.
SM7RX	Walter, Gunnar, M/S Sommen, Lundgren & Börjessons rederier, Hälsingborg.
SM5AOH	Wickman, Gösta, Stenstorpsgatan 14 E, Västerås.
SM5AAP	Lundell, Nils (ex-2802), Ritarvägen 28, Bromma.
SM6AEP	Warenius, Kurt, c/o Sahlin, Fridhemsvägen 1, Lysekil.
SM3ALQ	Holm, Carl-Gustaf, H S, Övergård.
SM5AOR	Christensson, Jerker, c/o Sundblad, Dr. Abrahams väg 58, Bromma.
SM5AFU	Holmberg, Gunnar B., Läggestavägen 26, III, Bandhagen.
SM8ANU	Runge, Lennart (ex-2828), M/S Rydboholm, AB SAL, Göteborg.
SM4BGB	Öhrström, Rolf, Fack 37, Storfors.
SM7BGD	Westerlund, Sven-G., Håkanstorpsvägen 50, Malmö.
SM5BAO	Hallström, Kurt, Årstavägen 21, V, Johanneshov.
SM3BPV	Ohlsson, Åke, Abr. Bäckgatan 11 D, Söderhamn.
SM2BQV	Bäckström, Erik (ex-1469), Box 18, Håkansö.
SM6BRY	Hammarstrand, Bengt, Splintvedsgatan 21, Göteborg Ö.
SM5BPZ	Sommar, Gösta (ex-2829), Bergenhielmsvägen 8, Bromma.
SM5CMA	Lindquist, Nils, Framnäs 7, Solna 4.
SM5CAG	Klingvall, Per-Owe, Svartlösavägen 220, Älvsjö.
SM5CQH	Hektor, Styrbjörn, Hjälmstalund, Vallentuna.
SM2—2686	Bohman, Arnt, Lummerstigen 8, Umeå.
SM5—2695	Eriksson, Bengt, SMK, Arméns Signalskola, Stockholm 12.

Anmäl

endast varaktiga adressförändringar till denna spalt!

JULKLAPPS-TIPS

En HEATH-BYGGSATS är alltid TOPP-JULKLAPPEN.

GRIDDIPMETER, mod. GD-1B .... Amatörnetto kr. **170:—**

KOMMUNIKATIONSMOTTAGARE
Mod. AR 3 excl. låda ..... Amatörnetto kr. **227:—**

VFO, mod. VF 1 ..... Amatörnetto kr. **152:—**

AMATÖRSÄNDARE, mod. AT-1 .... Amatörnetto kr. **220:—**

SÄNDARE, mod. DX 35 ..... Amatörnetto kr. **428:—**

Q-FÖRSTÄRKARE, mod. QF-1 .... Amatörnetto kr. **77:—**

Se i övrigt i vår katalog — där finner Du många andra strålande uppslag. Pris 1: 85 + porto.

☆ Vi tillönska våra kunder ☆
EN GOD JUL och ETT GOTT NYTT ÅR

ELFA *Radio & Television AB*

Postgiro 25 12 15

Holländargatan 9 A · Box 3077 · STOCKHOLM 3 · Tel. Växel 240 280

INNEHÅLLSFÖRTECKNING

ÅRGÅNG 28 1956

	Nr	Sid.
Antenner		
Enkel Ground Plane för 20 mb (—CXF)	5	117
T2FD, en folded dipole med små dimensioner (—BKT)	10	231
Åstöbeamen (—WB)	12	287
Diplom m. m.		
BERTA	5	127
Certificado HK1	4	92
Certificate of Performance	4	104
Cremona-Stradivarius	7—8	179
Diploma Cuba	6	151
Diploma W-CR7-A	11	266
Diplome de l'Union Française	6	150
Diplome des Provinces de France	6	151
Empire DX Certificate	7—8	173
HBE	5	127
OH-Award	5	126
PACC	6	151
S6S	10	236
The Maritime Mobile Amateur Radio Club	10	236
The Wolverine Award	11	256
UK-testregler för Region I (—MN)	1	18
	11	259
WAVKCA	10	236
WAYUR	2	45
WBE	10	236
WFRC	6	152
Worked All States	6	151
Worked All Welsh Counties Award	4	104
Worked British Counties	6	152
WXHJ	7—8	173
YLRY Certificate	10	226
88-JA8 och 88-JA8/2 Awards	7—8	173
Konferenser m. m.		
Extra allmänna sammanträdets beslutsprotokoll	11	251
IARU Region I-konferensen i Stresa (—ZD, —MN)	9	189
	10	219
Årsmötet	3	55
Årsmötets beslutsprotokoll	4	83
Mottagare		
En cykeltransportabel station (—XL, —BII)	1	9
Enkelt sidbandstelefoni i teori och praktik (—AOG, —AQW)	9	195
	10	223
	11	254
Konverter för 10-15-20 m. (—BFR)	5	119
Några synpunkter på cascodeconvertrar för VHF (—XL)	10	238
ON4BZ-convertern (—MN)	3	67
Räkneexempel angående HF-steg m. m. i mottagare (—XL)	4	88
Tips för R1155-ägare (—CCF)	3	75
Transceiver för ESB (—HZ)	12	282
Mätinstrument		
Fältstyrkemeter för 144 Mc (—BXW)	4	100
Rävjakt		
SM i rävjakt 1956 (—APJ, —FJ, Österström, —CNH)	10	227
SM i rävjakt, resultat	10	230
Sändare		
En cykeltransportabel station (—XL, —BII)	1	9
Enkelt sidbandstelefoni i teori och praktik (—AOG, —AQW)	9	195
	10	223
	11	254
En nycklingsenhet (—TK)	5	113
Fassändare för ESB, AM och CW (—EY)	2	34
Hur man bygger sändare i Ethiopien (ET3AF/—AES)	12	278
Isolationssteg (—IF)	10	235
Lågpass-filter (—WK)	11	261
Sändningstillsats för RTT (—XL)	7—8	162
Tankkrets för 40—80 mb (—CXF)	7—8	160
Transceiver för ESB (—HZ)	12	282
Tvåbandskrets 144/432 Mc (—MN)	2	39
Diverse		
Att vara DL (—WB)	1	6
Bandbredd och skrivhastighet vid RTT (—XL)	1	22
Chassie för konvertrar o. d. (—AUO)	11	268
En feederstege (—WB)	12	280
Fasvridande nät för lågfrekvens (—AQW)	6	140
Fotografiska skalor (—APB)	4	87
Imjulsalfabet för fjärrskrift (—XL)	3	58
Lyssnarmedlemmarna (förteckning)	7—8	169
Med SM-hams i YU-land (—IQ)	9	206
Nu gäller det cykel 19 (—MN)	6	136
Något om verksamheten inom SRA (—BCE)	5	125
Om försäkringar (—WJ)	5	112
OM QTC:s tryckning (—WJ, —CRD)	11	253
Prefixlista (—AHK)	9	198
Reproduktioner (—ANY)	4	85
Ryska anropssignaler (—AHK)	11	264
Årsberättelse 1955	2	32
	4	97

SM5SV JOHN C. LAGERCRANTZ

144 Mc/s DX jägare!

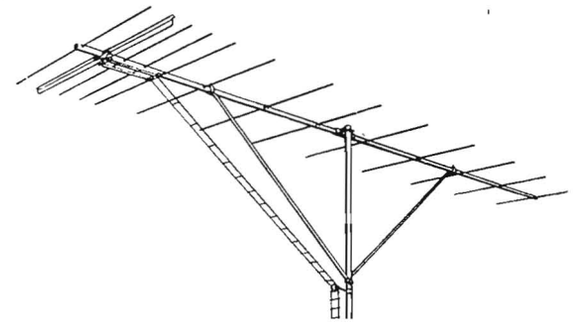

Vapnet heter

GONSET

Gonset "Long-Yagi"

13 elements beam. Förstärkning 16 dB över en halvvågs dipole. Matningsimpedans 450 el. 52 ohm.

Pris Kronor 207:—

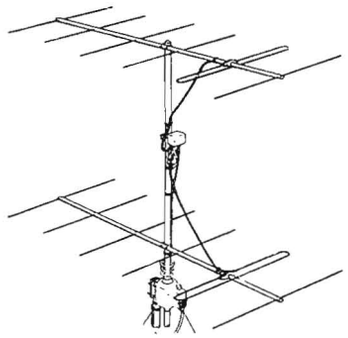

Gonset "Twin Six". Mod. 1560.

12 elements beam. Förstärkning 11 dB. Z = 52 ohm. Monteringstid c:a 20 minuter.

Pris Kronor 236:— netto

X-tal-styrd 144 Mc/s Converter, fabr. National. 4 rör 6BZ7 Wallman cascode HF-steg. 6AK5 HF-steg, 6U8 X-talosc. 6AK5 blandare. Ingångs Z =50—70 ohm. Spänningar 6,3 Volt 1,2 A och 100—150 Volt 25 mA. Convertern är speciellt gjord för Nationals NC-300, men kan givetvis användas på de flesta mottagare som täcker 30—35 Mc/s.

Pris Kr. 254:70

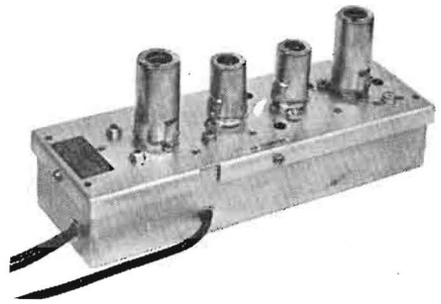

********** GOD JUL och GOTT NYTT ÅR **********

Firma *Johan Lagercrantz*

Värtavägen 57 • Stockholm ö • Tfn 63 07 90