BRANSCHREGISTER

I detta register upptas en rad med firmanamn, en rad med adress- och telefonuppgift samt en rad text i varje 10.5 mm ruta. Annonserna ordnas i bokstavsordning inom varje branschkategori. Annonspris 10 kronor per gång och ruta.

DELAR

FIRMA JOHAN LAGERCRANTZ
Värtavägen 57, Stockholm Ö. Tel. 63 07 90
National Hallicrafter o. Collins trafikmottagare

HÖRAPPARATBOLAGET
Kungsgatan 29, Stockholm. Tel. 23 17 00

VIDEOPRODUKTER
Olbersgatan 6 A, Göteborg. Tel. 21 37 66

MÄTAPPARATER OCH INSTRUMENT

FIRMA JOHAN LAGERCRANTZ
Värtavägen 57, Stockholm Ö. Tel. 63 07 90
General Radio o. Dumont

SURPLUS

VIDEOPRODUKTER
Olbersgatan 6 A, Göteborg. Tel. 21 37 66

TRYCKSAKER m. m.

BORGSTRÖMS BOKTRYCKERI & BOKBINDERI
Motala. Tel. 163 55
Trycker allt från QSL-kort till tegelstenromaner

MASTERPRINT, FRIDMANS BOKTRYCKERI AB
Kungsgatan 37, Stockholm. Tel. 23 13 00 (SM5RM)
Specialister på QSL o. alla andra trycksaker

LENNART STRANDBERG
Queckfeldtsgatan 100, Nässjö (SM7APO)
QSL-specialisten

SSA:s FÖRSÄLJNINGSDETALJ
Magnus Ladulåsgatan 4, Stockholm 4. Tel. 41 72 77
Loggböcker, kartor, böcker, matrikel

SSA VÄGGLÖPARE

På mångas begäran, har SSA anskaffat en trevlig vägglöpare att användas för att pryda shacket.

Den är synnerligen lämplig som gåva åt in- och utländska amatörvänner. Löparens utseende framgår av fotot.

Tyvärr har vi ingen möjlighet att visa löparens verkligt glada kulörer (5 färger!). Storleken är 33×63 cm och tyget vistra i tvätt- o. ljusäkta färger. Priset är kr. 6:— och rekvireras bäst genom insättande av beloppet på Försäljningsdetaljens postgiro 15 54 48.

Bröderna Borgströms AB, Motala 1958

AZJ

QTC

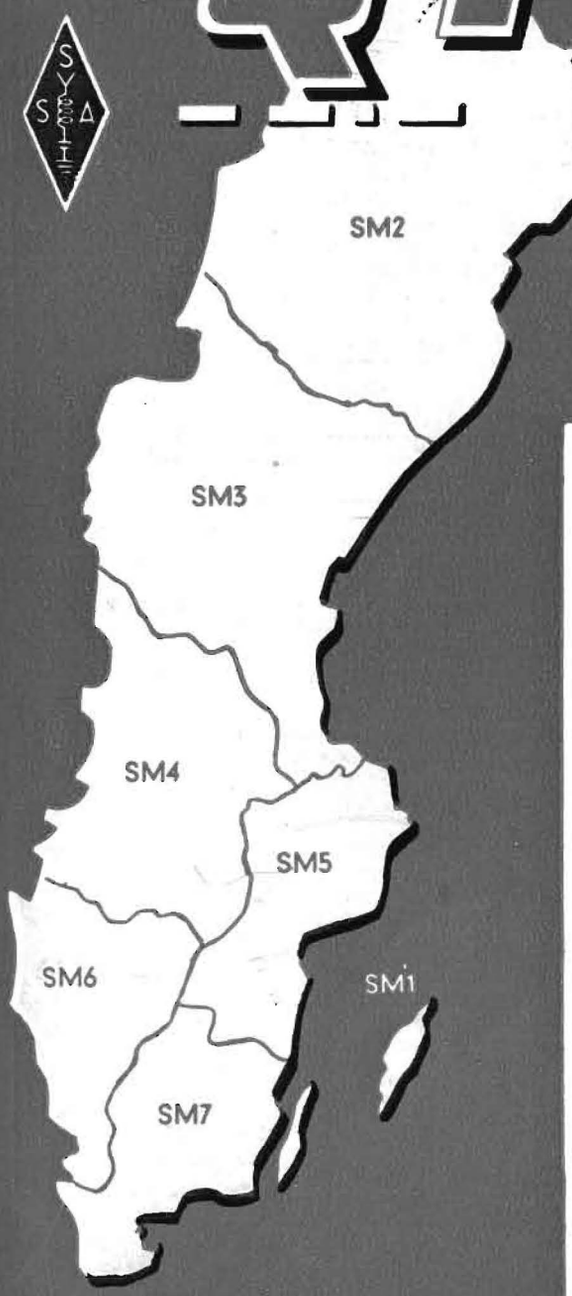

ORGAN FÖR SSA
Sveriges Sändare Amatörer

UR INNEHÅLLET

Årsmötesprotokoll	Sid.	115
Revisionsberättelse	»	116
Telegraferingstävlingen	»	116
Kring årsmötet	»	117
Aktivitetstävlingen	»	119
En liten ESB-sändare	»	120
Vägutbredning och prognoser	»	125
Radioprognos för Maj 1958	»	127
Rävjakt	»	128
DX-spalten	»	128
Rävjaktslandskamper 1957	»	129
UKV-spalten	»	131

NUMMER 5 MAJ 1958
ÅRGÅNG 30

SSA:s styrelse

Ordf.: SM5ZO, Arne Schleimann-Jensen, Klingsta skogsväg 26, Danderyd. Tfn (010) 55 08 58.
V. ordf.: SM5AZO, C. E. Tottie, Erik Dahlbergsgatan 36/2, Stockholm Ö.
Sekr.: SM5ANY, Gunnar Lenning, Maltesholmsv. 129/7, Stockholm-Vällingby. Tfn 38 24 30.
Skattmästare: SM5CR, Ing. Carl-Göran Lundqvist, Näckrosvägen 35/6, Solna. Tfn (010) 82 23 26.
Kansliförest.: SM5AYL, Sylvia Fabiansson, Pepparvägen 3/7, Farsta. Tfn (010) 94 41 75.
Tekn. sekr.: SM5AQW, Jan Gunmar, Svartbäcksgatan 7, Uppsala. Tfn (018) 302 00.
QSL-chef: SM5DX, Folke Janebäck, Lännäsbacken 8/2, Bandhagen. Tfn (010) 86 06 68.
QTC-red.: SM5CRD, Lennarth Andersson, Stureg. 6 A/3, Sthlm Ö. Tfn (010) 62 52 18.
Suppl.: SM5AHK, Curt Israelsson, Intecknings svägen 31, Hägersten.
Suppl.: SM5OH, Christian Lingen, Ladu vägen 6, Lidingö.

Av styrelsen valda funktionärer:

Bulletinredaktör och -expeditör: SM5BCE, Erik Söderberg, Tjädern 4, Flemingsberg, Huddinge.
Rävjaktsledare: SM5IQ.
Dipl.-manager: SM5AHK. Tfn (010)185811

Distriktsledarna

DL 1 SM1AZK, K.-G. Weinebrandt, BB VII, Fårösund.
DL 2 SM2BC, Börje Lindgren, Soldatgatan 3 C, Boden.
DL 3 SM3WB, Sven Granberg, Svangatan 4 D, Strömsbro, Gävle. Tfn (026) 298 80, ankn. 2013 (bost.) ell. 2441 (arb.).
DL 4 SM4KL, Karl-Otto Österberg, Box 354 A, Vålberg. Bost. tfn Karlstad 424 39.
DL 5—Stor-Stockholm, SM5BCE, Erik Söderberg, Tjädern 4, Flemingsberg, Huddinge.
DL 5—Landsorten, SM5RC, Matz Bjuréen, Högväg. 23, Nyköping 2, Tfn (0155) 137 85.
DL 6 SM6BEF, E. G. Michelson, Västra Björngården, Lövekulle, Postbox 110, Alingsås.
DL 7 SM7MG, Sven Wiklund, Köpmang. 13, Höganäs. Tfn Höganäs 405 22 (bost.), 401 97 (arb.)

Testledare: SM6ID
NRAU-representant: SM5ANY
UKV-kontaktman: SM5MN
Bitr. sekr.: SM5AYL
Region I-kontaktman: SM5ZD.

Minneslista

SSA:s kansli, Magnus Ladulåsgat. 4, Stockholm Sö. Exp. 10.30—11.30. Postadr.: SSA, Stockholm 4. Postg. 52277. Tfn 41 72 77.

Försäljningsdetaljens postgiro: 15 54 48. Betala alltid per postgiro.

SSA-bulletinen går söndagar kl. 0900 på 80 m. (frekv. c:a 3550 kc) och kl. 1000 på 40 m. (frekvens 7016 kc).

QTC
annonspriser

1/1-sida	175:—
1/2-sida	100:—
1/4-sida	70:—
1/8-sida	45:—
Bilaga	175:—

Alla annonser betalas genom insättande av beloppet på postgirokonto 522 77.

Sista inlämningsdag den 5:e i månad före införingsmånaden.

OZ-CCA-test 1958

Det gäller att köra så många OZ—OX och OY-stationer som möjligt i så många amt som möjligt.

Tid: 3 maj 1958 1200 GMT — 4 maj 1958 2400 GMT.

Cw/Foni-kontakter räknas, men ej kors-band-QSO.

Band: 3,5—7—14—21—28 och 144 MHz.

Endast ett QSO per stn och band före och ett QSO per stn och band efter kl. 0600 GMT 4 maj. Vanligt siffermeddelande sändes (6 eller 5 siffror) med ett löpande nummer (början vid 001).

Poäng: Varje QSO ger 3 poäng och slutpoängen räknas ut genom att multiplicera antalet körda amt med QSO-poängen.

Loggarna insändes före 25 maj 1958 till

Traffic Departement of EDR, Box 335, Aalborg.

QTC

ORGAN FÖR FÖRENINGEN SVERIGES SÄNDAREAMATÖRER

Red. och ansv. utg.: LENNARTH ANDERSSON (SM5CRD), Sturegatan 6A/3, Stockholm Ö

PROTOKOLL

fört vid årsmöte med Föreningen Sveriges Sändareamatörer å Hotell Malmen i Stockholm, söndagen den 16 mars 1958.

§ 1.

Föreningens ordförande, SM5ZO, öppnade årsmötet och hälsade de närvarande välkomna. Till ordförande för mötet valdes SM5ZD.

§ 2.

Meddelades att antalet närvarande röstberättigade medlemmar var 58. Därtill voro 9 medlemmar representerade genom fullmakter, varför årsmötets totala röstantal var 67.

§ 3.

Till sekreterare för mötet utsågs SM5ANY.

§ 4.

Som justeringsmän för mötesprotokollet att tillika tjänstgöra som rösträknare under årsmötet valdes SM5WK och SM5BL.

§ 5.

Den i kallelsen till årsmötet publicerade dagordningen godkändes.

§ 6.

Redogjorde SM5ZO för bakgrunden till den i QTC varslade framflyttningen av årsmötet till mars månad. Godkände mötet denna styrelsens åtgärd, och befanns årsmötet i övrigt vara stadgeenligt utlyst.

§ 7.

Godkändes utan föredragning den i QTC publicerade styrelseberättelsen.

§ 8.

Den av Föreningens revisor föredragna revisionsberättelsen godkändes.

§ 9.

På förslag från revisorn beviljade årsmötet Föreningens styrelse full och tacksam ansvarsfrihet för 1957 års förvaltning.

§ 10.

Till styrelse för 1958 omvaldes:

Ordförande	SM5ZO
Vice ordförande	SM5AZO
Sekreterare	SM5ANY
Skattmästare	SM5CR
Kansliföreståndare	SM5AYL
Teknisk sekr.	SM5AQW
QSL-chef	SM5DX
QTC-redaktör	SM5CRD
Suppleant	SM5AHK
Suppleant	SM5OH

§ 11.

Till revisor för 1958 års förvaltning omvalde årsmötet Barksten (ex SM-VL) med SM5FA som suppleant.

§ 12.

Till medlemmar i valkommittén för nästkommande års styrelseval utsågs efter omval SM5AZU (sammankallande), SM5BCE och SM7JP med SM5YT som suppleant.

§ 13.

Till medlemmar i disciplinnämnden under 1958 utsågs: SM6BEF (sammankallande), SM5ADK och SM4KL med SM5FZ som suppleant.

§ 14.

Godkändes det av styrelsen framlagda budgetförslaget för år 1958 samt fastställdes på styrelsens förslag medlemsavgiften för år 1959 till 25:—.

§ 15.

Godkände årsmötet det av styrelsen framlagda förslaget om stadgeändring rörande tidpunkten för årsmötet. Samtidigt bestämdes att årsmötet 1959, då stadgeändringen kan väntas bli slutgiltigt fastlagd, skall avhållas under mars månad.

§ 16.

Med anledning av motionerna från SM5XP och SM3WB samt styrelsens förslag i anslutning härtill, uppdrog årsmötet åt styrelsen att närmare utforma detaljerna kring en ev. reducerad medlemsavgift i vissa fall. Härvid skulle hänsyn tagas till de av årsmötet framförda synpunkterna om restriktivitet.

§ 17.

Föranledde en motion från SM4XL angående utvidgning av SSA disciplinnämnds befogenheter ingen årsmötets åtgärd. Skulle styrelsen i stället förutsättningslöst utreda disciplinnämndens uppgifter och till nästkommande årsmöte framlägga härav föranledda förslag inbegripet ett ev. avskaffande av disciplinnämnden enligt av årsmötet framförda synpunkter.

§ 18.

Anmälde mötets ordförande att den uppgjorda dagordningen till fullo genomgåtts och förklarade i anslutning härtill årsmötet 1958 avslutat.

Dag som ovan. Vid protokollet

Gunnar Lenning, SM5ANY
Sekreterare

Justeras:

Per-Anders Kinnman, SM5ZD
Ordförande

Henry Hedström, SM5WK
Justeringsman

B. Fosselius, SM5BL
Justeringsman

Revisionsberättelse

Av Föreningen SSA:s årsmöte utsedd till revisor får jag härmed avgiva följande berättelse:

Mot räkenskaperna, som förts med den allra största omsorg och noggrannhet föreligger ingen anmärkning. Alla utgifter äro styrkta med attesterade verifikationer. De vid bokslutet upprättade Balans- och Vinst- & Förlustkontona äro i full överensstämmelse med bokföringen.

Vid genomgången av styrelsens protokoll har endast en anmärkning kunnat göras och det gäller beslutet att årsmötet skulle avhållas i mars månad i stället för i februari som föreskrives i stadgarna. Då emellertid årsmötet framfört önskemål att tiden för årsmötet skulle framflyttas så att bokslutet skulle kunna publiceras dessförinnan är denna anmärkning endast formell.

Gällande försäkringar såväl som prissättningen å varulagret är betryggande.

Det är att notera att omsättningen på försäljningsdetaljen, efter att i flera år varit i sjunkande, nu åter visar stegring mycket beroende på försäljningen av prefixkartan.

Med stöd av vad som ovan anförts föreslår jag att årsmötet beviljar styrelsen full och tacksam ansvarsfrihet för den tid revisionen omfattar.

Stockholm i mars 1958.

Emil Barksten
Revisor

Telegraferingstävlingen 1958

Den traditionella telegraferingstävlingen i samband med årsmötet lockade i år inte mer än 10 deltagare. Av dessa deltog ingen i klass IV, varför resultatlistan ser ut som följer:

Klass I:
1. SM4GL: Presentkort 75:—.
2. SM5BSO: QRO-vridkondensator.

Klass II:
1. SM5BCE: ZK:s vandringspris (Silvernyckeln) samt presentkort 50:—.
2. SM4APZ: Trafo, UTC S 17.
3. SM4ASI: Räknesticka + 2 st. QE 06/50.

Klass III:
1. SM5BVF: Kristallmikrofon + oljekond. 6 µF/2kV.
2. SM7AKT: 2 rör 5842/417A.
3. SM1BVQ: Räknesticka + vridkond. 2×35 pF.
4. SM5BXP.
5. SM4CTF.

Välsändningstävling:
1. SM5BCE: Vandringspokalen »Folke Bergs minne», miniatyr av pokalen samt universalinstrument AVO Multiminor.
2. SM4GL: Telegraferingsnyckel.
3. SM4ASI: Räknesticka + presentkort 25:—.
4. SM5BVF. 5. SM4APZ. 6. SM7AKT. 7. SM5BSO. 8. SM5BXP. 9. SM1BVQ och 10. SM4CTF.

Ovanstående priser har donerats av:

AB Gösta Bäckström,
AB Elab
Elfa Radio & Television AB
Firma Johan Lagercrantz
AB Bo Palmblad
AB Standard Radio & Telefon
AB Svenska Elektronrör
Svenska AB Philips och
Svenska Radio AB.

SSA styrelse får härmed på pristagarnas och Föreningens vägnar framföra ett uppriktigt tack till samtliga prisdonatorer för visad generositet och förståelse för telegraferingstävlingens traditioner.

Vem vill fylla den vakanta platsen som SSA bulletinredaktör och expeditör? En splitterny DX-40 står till förfogande som bullesändare. *Skriv till SSA:s kansli redan idag!*

Kring årsmötet

Årsmötet 1958 öppnades av ordf. SM5ZO, som tackade medlemmarna, styrelsen, DL och funktionärer för det gångna året. Till ordförande för mötet valdes SM5ZD, som med rekordfart klubbade igenom dagordningens formella del. Se protokollet på annan plats i detta nr! Mötesdeltagarna fick således redan före lunchpausen en hel timme på sig för diskussion av »övriga» frågor, nu med omvalde ordf. SM5ZO vid klubban.

Det visade sig snart under resonemanget kring olika frågor att alla talare var inriktade på att framföra goda förslag till SSA fortsatta verksamhet. Bl. a. framhöll SM5FZ — kanske delvis inspirerad av SM5ZO:s små ledarstick? — att vi inte får glömma bort tekniken som en mycket viktig bakgrund till vår hobby. Jakten efter nya DX och diplom har tyvärr för många blivit den *enda* aspekten på amatörradion. I sammanhanget uttalades från flera håll att trafikdisciplinen inte alltid är vad den borde vara. Ett förslag om särskild bandövervakning skulle utredas närmare av styrelsen. Undertecknad vågar redan på detta stadium påstå att mycket skulle vara vunnet om alla någon gång då och då läste igenom Televerkets bestämmelser för amatörradiostationer. Där finns många guldkorn att hämta — och att rätta sig efter!

För att återgå till den tekniska sidan — är det inte just som framåtsträvande tekniker och skickliga telegrafister vi har en möjlighet att hävda oss själva och våra »rättigheter» inför myndigheterna? Årsmötet uppvisade en rörande enighet om att det bara är genom att visa att vi både *kan* och *vill* något som vi kan göra intryck på de myndigheter, som vi nu en gång för alla är så beroende av. Vad vill vi då — mer än att få behålla våra band? Jo, värva ungdomen för vår hobby, få unga människor att intressera sig för något, som de säkerligen kan ha nytta av i framtiden och genast få ett stimulerande utbyte av. Från flera håll föreslogs att den bebådade höjningen av medlemsavgiften 1960 skall tagas till så att utrymme skapas för en kraftig insats i lokala byggklubbar, som kan locka rotlösa ungdomar in i den oerhört mångskiftande hobby amatörradion är. Realistiskt sett måste denna aktion nog understödjas i första hand av de redan existerande lokalklubbarna, som genom en gemensam insats över en bred front har möjlighet att nå ungdomarna. Det finns härvid obegränsade och kolossalt stimulerande arbetsuppgifter för alla som vill ägna sig åt ideellt arbete. Från SSA sida kan vi till en början bidraga med materiel till enklare byggen. Vem startar första byggklubben utanför Stockholm, som redan har ett par igång?

Parallellt med det praktiska fältarbetet bör var och en bidraga till att sprida upplysningar (sakliga!) om amatörradiohobbyn, inte bara bland vänner och bekanta. Flera goda förslag och synpunkter på propaganda via press, radio och TV framfördes. IQ:s TV-program i höstas om rävjakt hade rönt mycket stor uppmärksamhet och lockat flera nya rävjägare till saxarna. WK aviserade ett kommande TV-program om amatörradio. Minsta notis i den minsta provinstidning om den nystartade ungdomsverksamheten för radiobygge (!), rävjakt eller annan *verksamhet* bidrar till att sprida välbehövlig upplysning om oss själva.

Under lunchpausen avtackade ordf. SM5ZO avgående DL6, SM6ID, för hans mångåriga arbete för SSA och överlämnade som minnesgåva en kristallvas. Föreningens avgående rävjaktsledare, SM5IQ, fick mottaga SSA guldmedalj med inskriptionen »För utvecklande ungdomsarbete». Härefter var turen kommen till pristagarna i telegraferingstävlingen dagen innan att få mottaga sina belöningar. Se f. ö. särskild resultatlista på annan plats i detta nr. Tävlingsledaren, SM5CV, avtackades med en blomsterbukett för sitt stora arbete med förberedelserna för och genomförandet av telegraferingstävlingen.

Årsmötet 1958 kommer att gå till SSA historia som ett av de allra trevligaste och, framför allt, mest givande av de årliga sammankomster Föreningen haft. *ANY*

Ett brev till en vän

Käre SM6ID!

I och med det arbetsår, som gått, har Du lämnat en del av Dina uppdrag för SSA och då känner jag, som en av Dina äldsta medarbetare i föreningen, mig manad att skriva några rader till Dig. Och jag gör det under intrycket av många minnen från vår gemensamma tid i SSA.

Minns Du när vi första gången började vårt samarbete i den s. k. OOK? Det var under trycket av en brytningstid för amatörverksamheten, när vi efter krigsårens nödtvungna uppehåll i utövandet av vår hobby skulle försöka få någon rätsida på alla de organisatoriska problem, som dök upp när arbetet kom igång igen. Inte fick vi se alla våra idéer och förslag förverkligade, men vi hade ändå vunnit något väsentligt, nämligen ett fast grepp på hur verksamheten inom SSA skulle bedrivas för att föreningen så väl som möjligt skulle kunna motsvara de krav, som medlemmarna med full rätt ställde på densamma. Men därutöver hade föreningen och jag själv kommit till klarhet om ytterligare en sak nämligen vilken tillgång Din energi, idérikedom och arbetsvilja var för SSA.

Efter den tiden har Du varit en av SSA:s trognaste medarbetare och den i föreningen, som aldrig tvekat när det gällt att hugga i och göra en insats antingen det gällt uppgifter sammanhängande med DL-sysslan, med Testledarskapet eller något av de andra områden, där SSA haft förmånen att få räkna på Din hjälp.

När Du nu överlåter en del av Dina uppdrag i andra händer kan Du göra det med den känsla av tillfredsställelse, som följer med ett gott utfört arbete. Du vet att icke endast Ditt eget distrikts tacksamhet följer Dig utan att Du även är föremål för den uppriktigaste uppmärksamhet från alla SSA-medlemmar för den insats Du gjort för hela föreningen.

Och personligen vill jag i min egenskap av förutvarande ordförande i SSA ge Dig mitt uppriktiga erkännande för alla Dina insatser under min tid och till det erkännandet fogas mitt tack för allt gott samarbete och kamratskap.

Bromma i mars 1958.

Din tillgivne vän
Per-Anders Kinnman
SM5ZD

Om IQ

Av rubriken att döma kan nedanstående rader handla om

1) intelligenskvot (i största allmänhet), eller

2) SSA nu avgångne rävjaktsledare.

Utan att närmare ingå på sambandet mellan dessa alternativ, är det dock avsikten med detta öppna brev att inför QTC:s läsekrets betyga SM5IQ SSA och styrelsens vördnad för och uppskattning av det oegennyttiga arbete han nedlagt för oss alla.

Dr OB Affe, Du har varit en sällsynt stimulerande medarbetare för styrelsen. Varje gång Dina små epistlar har föredragits på våra sammanträden har ett leende, som går på djupet, brett ut sig över de närvarande. Särskilt Dina anslagsäskanden om olika småsaker har varit små mästerverk av stilistisk förförelsekonst. Vilken stjärnförsäljare har vi inte i Dig. — När det gäller Din favoritaspekt på amatörradion har Du dock inte sålt, utan snarare *givit*. Tyvärr finns det ingen tillgänglig statistik över hur många ungdomar inom och utom Sverige som Du skänkt ett intresse och tålmodigt arbetat med till dess Du lärt dem gå — eller rättare springa — med en rävsax i näven. Vad detta betytt och betyder för SSA förstår Du nog själv bättre än vad vi andra kan ge uttryck för.

Det kan alltid snusförnuftigt sägas att ett ideellt arbete tar all den tid man ger det. Du har dock grävt en osedvanligt stor grop åt Dig själv och med aldrig sviktande arbetslust hållit Dig kvar där. För att citera Dig själv i en bokrecension i QTC — Du har fyllt ett sedan länge känt hål.

ANY

SM3XA

Åstölägret

Som väl har framgått av månadens bulletiner, har tiden för lägret bestämts till 29/6—6/7. Det låter tidigt men är ju faktiskt bara en vecka tidigare än i fjol. Hoppas ingen för den skull blir tvungen ge återbud. Ett flertal anmälningar har inströmmat men än är inte alla platser upptagna. Vässa pennan och skriv en rad eller slå en signal på telefon, Härnösand 168 90. Platsen som marketenteriföreståndare är till ansökan ledig.

VTPAN
73/ SM3BNL

AKTIVITETS-TÄVLINGEN

SM4CDA

RESULTAT

Placering	Call	QSO på 80 m	QSO på 40 m	Anm.
1	SM4CDA	612	763	
2	4AZD	275	606	
3	4AYD	896	106	
4	4BPM	742	184	
5	4AEE	373	157	
6	4ABS	—	476	40 mtrs Co
7	4KW	—	461	es 5 w!
8	4XL	14	4	
9	4SN	618	32	Loggarna
10	4CSF	449	—	mottogs för sent

De sex främsta erhåller ordentliga priser, och vinnarna gratuleras till de goda prestationerna.

Aktivitetstävlingen fortsätter under 1958 och omfattar 1 jan. t. o. m. 31 dec. 1958. Loggutdrag insändes till DL4 senast den 31.1.1959. Högsta sammanlagda qso på 80 och 40 m vinner. C-klassaren multiplicerar sitt antal med faktorn 1,4. Jag hoppas att ännu flera stationer deltager under 1958. Uppfyller Du fordringarna för »aktivitetsdiplom 350», enligt QTC nr 3 1958 sidan 60, så bör Du skicka in ansökan, då diplomet är mycket vackert.

Här följer en liten presentation av SM4CDA. Så här skriver Karl-Olof: »Amatörintresset började julen 1949. Jag hade fått min första anställning och inköpte för egna pengar en bc-rx med kv.-band på. Det var på den tiden, då —ALB, —LF och —NS m. fl. voro som mest i farten på 40 m fone. Jag ägnade varje ledig stund åt att lyssna på dom samt skicka lyssnarrapporter och tigga QSL. För att lära telegrafi försökte jag mig på en korrespondenskurs men saknade energi att fullfölja. 1955 kom dock chansen. Jag skulle ut i »lumpen» och lyckades efter diverse nödlögner bli placerad vid S 1. Året därpå kom B-certet. Rx anskaffades och valet föll på G 207 (ursäkta reklamen). En TU5B ombyggdes till eco-fd-pa 10 w. Det blev drygt 1000 qso med den riggen. Nästa steg var att en Bc 458 ombyggdes till eco-osc. och med ett 1625 i slutet. När A-certet anlände pluggades ytterligare ett 1625 in och 100 w input erhölls. För att lättast komma ut på samtliga band inköptes en Geloso-vfo, som kopplades till 100 w-slutsteget. Antenner är 2×5 m dipol (matad med vanlig nätsladd) samt 2×20 m med öppen stege.

Till yrket är jag »farmare» på föräldragården men har ev. planer på radioteknisk utbildning. Musik är min andra stora hobby och minst två kvällar per vecka tillbringar jag i orkesterträning.

Med 73
SM4KL,
Karl Österberg

WASM

Under tiden 1 januari—31 mars 1958 ha följande WASM utdelats:

993	K4IGS	1004	VO2AB	1015	W7RT
994	W8JRB	1005	W1QVZ	1016	DL9WC
995	YU3FS	1006	W2KGN	1017	W2FXA
996	K6KJR	1007	OK1KKR	1018	DJ2DW
997	HB9PV	1008	HB9OT	1019	W3DDV
998	DJ2FB	1009	PY4AO	1020	LA2TF
999	OE6BN	1010	OZ4SJ	1021	LA9JD
1000	W8ZPX	1011	OZ2FU	1022	W5LP
1001	LU5ABL	1012	W2PTD	1023	W2IP
1002	W4FZO	1013	CR6CZ	1024	ZB1HKO
1003	DL1EC	1014	W5UX	1025	UR2KAA

—AHK

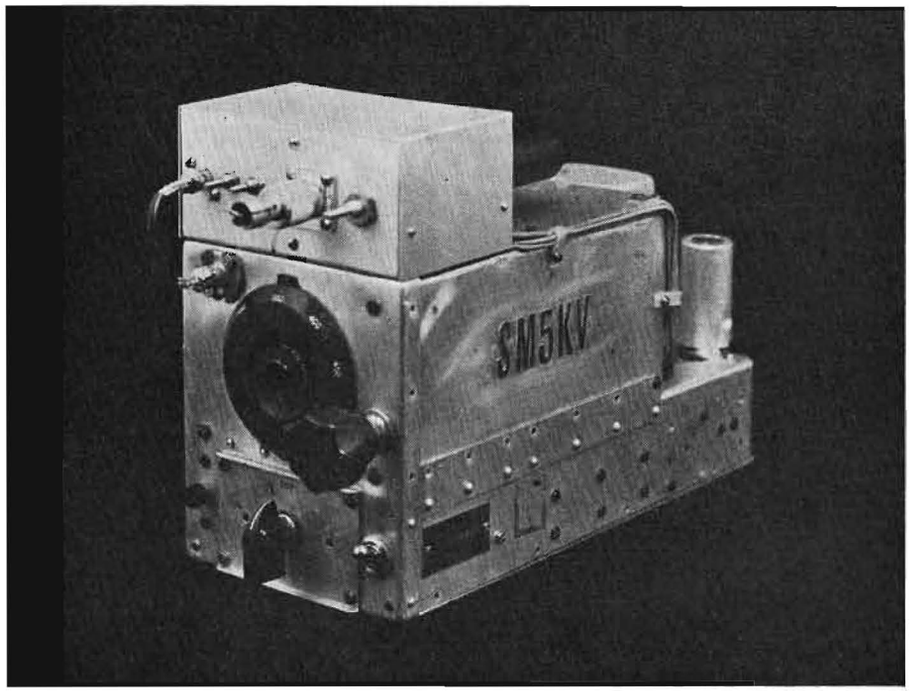

En liten ESB sändare

Av SM5KV, Olle Ekblom, Postbox 40, Sigtuna

»En enkel mobil esb sändare kan fås genom ombyggnad av en mottagare BC 453.» Så löd inledningen till en konstruktion beskriven i »Mobile Handbook 1956» och som sedermera skulle ge impulser till att på ett lämpligt sätt förverkliga tanken på en egen liten esb exciter.

Redan innan hade tanken på en liknande konstruktion funnits men då med användande av 50 kc/s och ett bandpassfilter från Burnell (S—15000). Mer än en tanke blev det inte — tyvärr — utan som så många andra gånger stannade denna exciter på papperet.

Att BC 453 just kommit att erhålla suffixet »Q5 er» är inte så svårt att förstå då man tittar på den fina selektivitetskurvan och detta har nog bidragit till den ökade efterfrågan på denna surplusmottagare (se fig.)

För att riktigt komma in i tanken att få en sändare ur en mottagare behövs »bara» att man låter mottagarens b.f.o. vara sändarens lågfrekvensoscillator och så låta signalen — populärt sett — gå den omvända vägen och i vårt fall erhålla en bärvåg 190—500 kp/s.

Besjälade av denna grundtanke tittar vi på blockschemat för esb sändaren. Denna innehåller 10+1 rör: ECC83 mikrofonförstärkare, 6C4 lågfrekvensförstärkare, 12SR7 lågfrekvensoscillator, 6SN7 balanserad modulator, 12SK7 mellanfrekvensförstärkare, 12K8 första blandare samt oscillator, 12SK7 *variabel* mellanfrekvensförstärkare, ECH81 (heptoddelen) andra blandare, ½ ECC82 kristalloscillator samt 6AG7 klass A högfrekvensförstärkare. Till detta fogas 6SQ7 som talstyrningsrör.

Som synes finns såväl 12 volts som 6 volts rör och här har den ekonomiska sidan satt sin prägel på sändaren. När man köper sin BC453 får man ju sex rör och av dessa kan fyra användas plus ett 12SK7 att ha i reserv. D. v. s. det ställer sig mer lönande att köpa en glödströmstransformator med 12+6 volt i stället för att köpa nya rör och då kanske också kunna kombinera ev. ekvivalenta rör ur »det egna förrådet».

Rören ECC83+6C4 levererar tillsammans den erforderliga förstärkningen från kristallmikrofonen. Små kopplingskondensatorer har

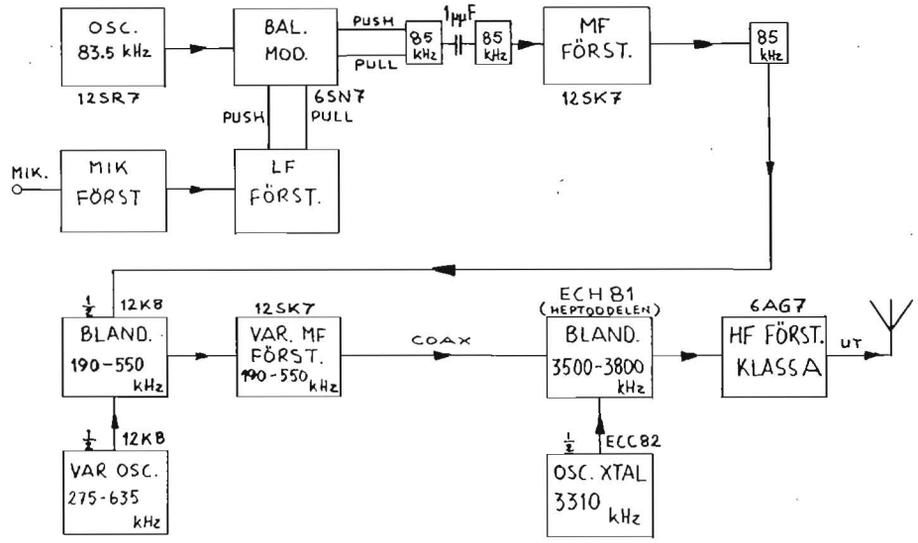

Blockschema

använts mellan de olika stegen för att på så sätt avskära den överflödiga basen. I detta sammanhang kan ytterligare understrykas att man vid esb blott önskar området 300—3000 p/s, ett frekvensområde som väl räcker för förståeligt tal. Utgångstransformatorn T_1, ger sedan push-pull impulser till den balanserade modulatorn.

6SN7 — balanserad modulator — matas parallellt över båda katoderna från oscillatorn 12SR7, som genom ytterligare en liten paddingkondensator (20 pF) fåtts att täcka området 83.5—85 kp/s.

I 6SN7 blandas signalerna från LF-förstärkaren som vi kan anta vara 300—3000 p/s, med oscillatorfrekvensen 83.5 kp/s och vi får nu två sidband som ligger mellan 80.5—83.2 kp/s (undre sidbandet) och 83.8—86.5 (övre sidbandet). Observera att ingen bärvåg erhålles — naturligtvis i teorin — ty rent praktiskt erhålles en mycket undertryckt bärvåg. Från den balanserade modulatorn går de båda sidbanden vidare till ett bandpassfilter som i vårt fall är mellanfrekvenstransformatorerna i den ursprungliga BC453. Dessa 85 kp/s transformatorer, skära bort det undre sidbandet och lämna det övre sidbandet 83.8—86.5 fri passage. Två av dessa är löst, kopplade (1μμF) och bildar ingångsektionen till filtret, som sedan via förstärkarröret 12SK7 och den tredje mf-transformatorn avslutar filtersektionen. 12K8, den första blandaren omvandlar sedan vår övre sidbandsfrekvens till att ligga inom området 190—550 kp/s genom blandning med oscillatorn 275—635 kp/s. Observera att vi nu får det *undre* sidbandet genom denna blandning. En sak, som vi eftersträvat då ju det undre sidbandet allmänt användes på 80-metersbandet. Mer om detta senare i texten.

Esb-signaler går sedan vidare genom den variabla högfrekvensförstärkaren 12SK7. Denna kopplas sedan genom en liten koaxialledning till den sista blandaren ECH81+½ ECC82 för att där omvandlas till 80-metersbandet. I vårt fall täckes med god marginal hela området genom att kristalloscillatorn har frekvensen 3310 kp/s som då ger foniområdet från 3310+290=3600 kp/s till 3310+490=3800 kp/s. Den låga esbutspänningen från ECH81 kopplas sedan induktivt till 6AG7 som förstärker signalen till ungefär 3 W (toppvärde).

För att minska det mekaniska arbetet har till esb-excitern använts BC453-chassiet på vilket sedan konvertern för 80-metersbandet placerats. I det lediga utrymmet baktill har de två lågfrekvensrören (ECC83, 6C4) med mikrofonkontakt och utgångstransformator fått

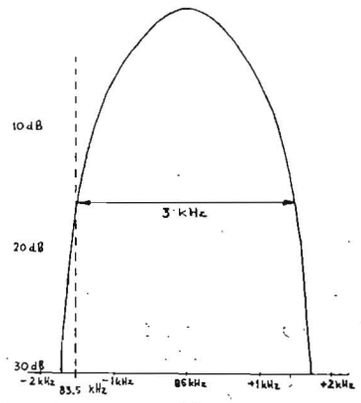

Selektivitetskurva för BC453

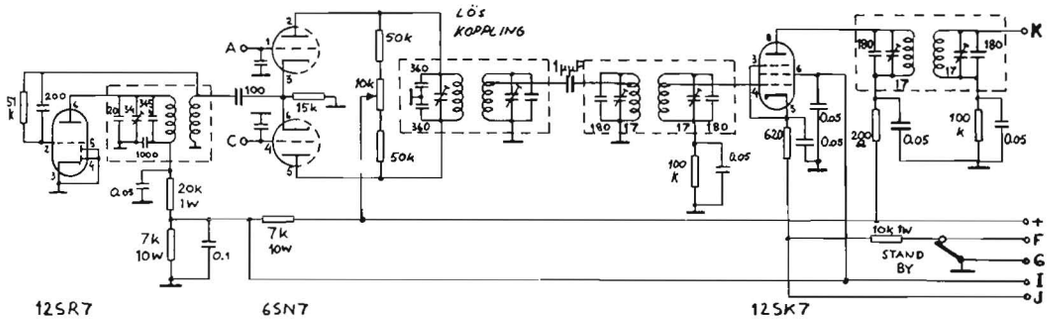

plats. De sex rörhållarna i den inre sektionen låter vi vara, d. v. s. om samma rörtyper som på schemat användes. På framsidan utgår den keramiska antenngenomföringen och en liten koaxialkontakt insättes. Kondensatorn (C5) lämnar plats för en strömbrytare. På den andra sidan låter vi antenntrimkondensatorn (C2) vara samtidigt som den mellan liggande aluminiumboxen får innehålla volymkontrollen — för att därigenom effektivt skärma tf-delen från högfrekvens. En sexpolig honkontakt (Jones) ersätter den förutvarande strömförsörjningskontakten (J3) — på baksidan. Som sista del fastsättes balanseringspotentiometern till 6SN7 på sidoväggen vid den tredje mellanfrekvenstransformatorn.

Hur sedan avkopplingskondensatorer m. m. placeras hoppas jag fotografierna avslöjar samtidigt som den praktiska utformningen kan variera alltefter tycke och smak. Detta gäller i ännu högre grad den påbyggda 80-meterskonvertern.

I stället för att i detalj nämna hur man plockar ur de ingående delarna i mottagaren BC453 och hur man sedan löder fast de nya delarna i esb-excitern hoppas jag en allmän orientering är tillfyllest. Först plockas alla komponenterna ur varefter alla kopplingsledningar tagas bort på undersidan, *utom* de två röd och blå »fastlackade» ledningarna till 12K8 och dessutom den svarta ledningen från C2 till antennspolen. Vid varje rörhållare fastsättes en jordningspunkt samtidigt som de två 12SK7:ornas rörhållare vrides 180° — glöm inte att vi nu går »bakvägen». Korta ledningar för att omintetgöra att den lågfrekventa signalen passerar förbi filtret.

I excitern behövs endast ledningarna till och från lf-potentiometern (0,5 MΩ) skärmas. Gallerledningen till 12K8 galler (tapp-

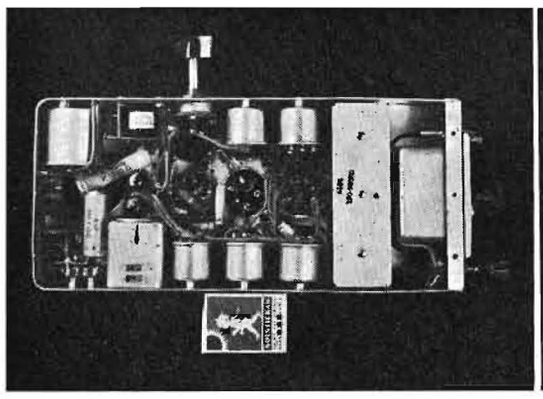

Undersidan av sändaren. Talstyrningens relä och drossel syns uppe i vänstra hörnet. De två 12SK7:ornas gemensamma katodmotstånd är för lätt åtkomligt placerad på strömbrytaren i nedre högra hörnet.

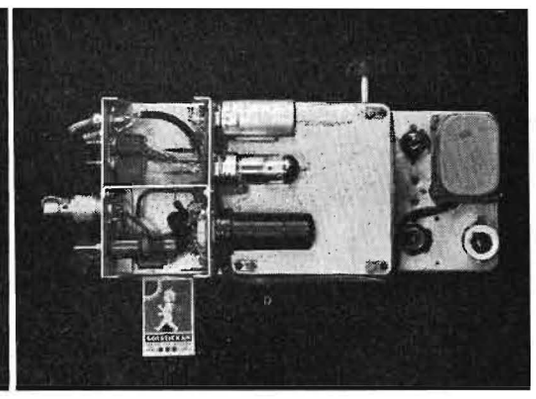

T. v. ses den tillbyggda konverten med konstantennen isatt. Längst till höger är ECC83 (med skärmburk), 6C4, transformatorn T_1 och mik.-kontakten placerade.

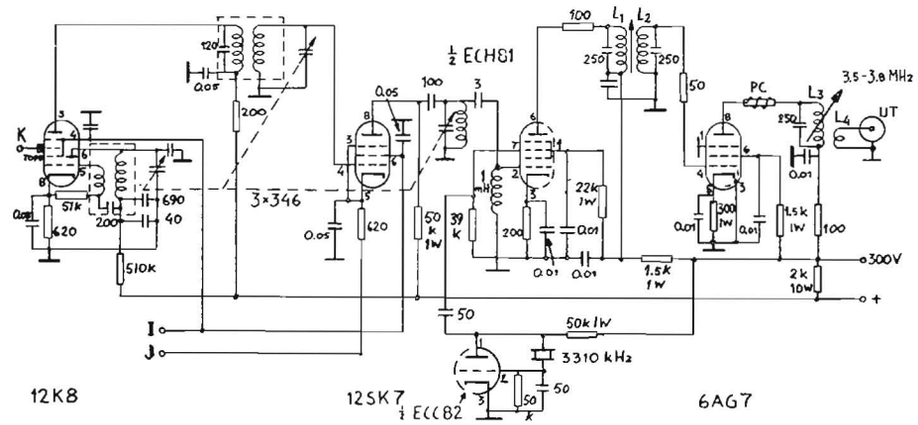

anslutningen) genom glimmergenomföringen till den stora gangkondensatorn flyttas till en separat toppanslutning på den första mellanfrekvenstransformatorn. I den tredje mellanfrekvenstransformatorn borttages den lilla 180 pF kondensatorn och ersättes med två st. 360 pF (2 %) kondensatorer i serie med mittpunkten jordad samtidigt som *hela* spolen inkopplas, för att erhålla god hf-balans (se schemat). Använd här en ledig anslutningspunkt i mf-transformatorns sockel.

Anslutningarna till spolarna på gangkondensatorn (utom oscillatorspolen) ändras enligt förut nämnd princip — f. d. annodanslutning blir nu galleranslutning o. s. v. Detta låter lite krångligt men erbjuder nog inga svårigheter om man jämför mottagarens och sändarens schema.

Via en liten bit RG58/U kopplas så den ombyggda BC453 till 80-meterskonvertern. Här finns ju två förslag till konverter där emellertid den med ECH81 är att föredraga på grund av bättre skärmning mellan de olika kretsarna. Placeringen av spolar och avskärmningen mellan de båda sektionerna ses på fotot. Parasitdrosseln i 6AG7:ans anod består av 4 varv 0.5 mm emalj. koppartråd lindade på ett 50 Ω, 1W motstånd.

När så excitern är kopplad och checkad vidtar justeringen. Som anodspänning väljes lämpligen *stabiliserad* 300 volt. Nummer ett blir att få 12SR7 att svänga på 85 kc/s och andra övertonen kan kontrolleras på en god frekvensmeter BC221 eller dylik. Observera att ytterligare en paddingkondensator (20 pF försilvrad glimmer) lagts från annoden 12SR7 till jord. Då jag själv ej äger någon frekvensmeter checkades den tionde övertonen med en 850 kp/s kristall. Med den variabla oscillatorkondensatorn kan nu området 83.5 —85 kp/s täckas. Sedan insättes 6SN7 och det gäller att sätta röret ur balans för att kunna trimma bandpassfiltret. Denna obalans gjordes provisoriskt genom att tillfälligt löda bort *en* av ledningarna från T_1 till gallren på 6SN7 och sedan till gallret ansluta —9 volt (2 st. 4½ volts ficklampsbatterier i serie). Därefter inställes den tredje mf-transformatorn på lös koppling — spolarna dras från varandra — samt 12SK7 som bandpassförstärkare isättes och en rörvoltmeter anslutes till 12K8:ans toppanslutningskontakt. Med strömbrytaren till katoden (se schemat) tillslagen justeras de olika kretsarna för max. utslag.

När detta är gjort avlyssnas 12K8:s vari-

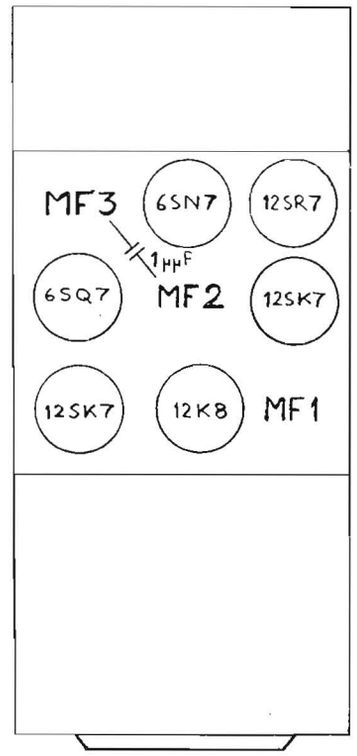

Placeringsskiss.

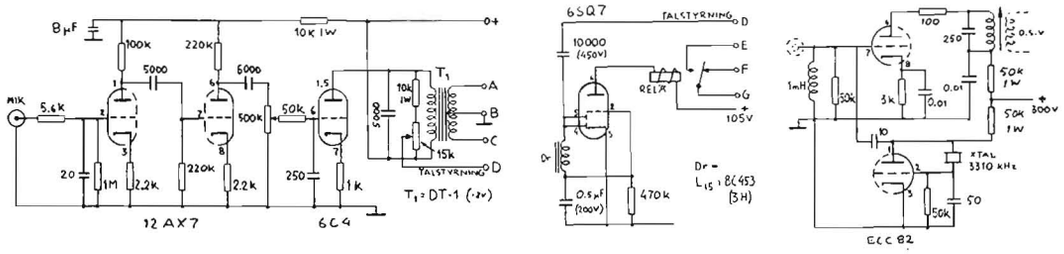

Från vänster: *Mik.-LF-förstärkare; Talstyrning; Alt. 2:a blandare.*

ablaoscillator och intrimmas till området 275—635 kp/s. Den andra 12SK7 insättes och nu erhålles en förstärkt signal inom området 190—550 kp/s.

ECC82 insättes i sin rörhållare och vi avlyssnar kristallfrekvensen — 3310 kp/s — för att se om kristaller svänger oklanderligt. Sedan kommer turen till rören ECH81 och 6AG7. En konstantenn, i vårt fall ett 50Ω 2 W motstånd, insättes som belastning. Om allt är rätt kopplat skall vi höra en bärvåg som inom området 3500—3860 kan varieras. Vi ställer in exempelvis 390 kp/s på den stora skalan och får då 3310+390=3700 kp/s. De återstående konverterspolarna trimmas till max. output.

Om nu oscillatorn på 85 kp/s långsamt flyttas till 83,5 kp/s försvinner nästan signalen vilket beror på att vi kommit utanför bandpassfiltrets område. Vi ställer in oscillatorn på 85 kp/s igen och får tillbaka bärvågen med god styrka. Den obalanserade modulatorn 6SN7 injusteras åter för balans och potentiometern justeras för *min.* bärvåg.

När detta är klart insättes rören ECC83 och 6C4 och mikrofonen inkopplas. Oscillatorn inställes på ungefär 83.5 kp/s och dessutom modulering genom mikrofonen. Den välbekanta esb-signalen skall då höras på 80 m-bandet. Talet skall emellertid vara fullt oläsbart vid vanlig AM-mottagning och s-metern bör hoppa i takt med talet. När sedan den egna mottagarens bitoscillator påkopplas och intrimmats skall ett rent och tydligt tal höras.

De två 12SK7:ornas gemensamma katodmotstånd (10K1W) ger ett lämpligt värde för utstyrning av de två blandarna, men om så önskas kan denna nivå höjas genom att minska motståndet. Även här kan emellertid uppträda överstyrning i form av korsmodulation så använd minsta möjliga drivning för att vara på den säkra sidan.

Då excitern fungerar till belåtenhet har turen kommit till inkoppling av talstyrningen. Denna enkla anordning har bl. a. varit komplement till en esb-exciter beskriven av W2UNJ (Radio Amateurs Handbok 1953 och Single Sideband for the Radio Amateur — båda publicerade av ARRL).

Nu kan strömbrytaren på framsidan tagas bort och ersättas med en potentiometer (15 kΩ) — för undvikande av alltför många borrhål i chassiet samt att vara lätt tillgänglig. En mer exklusiv anordning finns beskriven i QTC 12 1956 av SM7HZ.

För den som för *första* gången griper sig an verket att pyssla med denna trevliga form av telefoni rekommenderas de tre artiklarna »Enkelt sidband i teori och praktik» QTC 9, 10, 11 1956 av SM5AOG och SM5AQW. En allmän översikt av esb-läget, kan så erhållas i QTC 4 1957, varefter artiklar, om linjära förstärkare börjar bli aktuella. Hi!

För att gynna tidningen QTC:s läsare och annonsörer får detta bli ett axplock av vad som finns att tillgå inom SM.

Reis Radio BC453	70:—
ZK Lågfrekvenstransformator DT1	4:50
Elfa Koaxialkontakter m. m.	—
Transing {Glödströmstransformator Nr 62 2×6.3V/2A+6.3V/2A+6.3V/2 A.	18:—
Lagercrantz Spolform XR50	7:—

Till slut hoppas jag att denna sändare kunnat uppfylla de fem krav jag från början uppställt, nämligen:

1. Enkel uppbyggnad.
2. Minimum av testinstrument.
3. Billig — men ändå hygglig esb.
4. Tillika med vfo.
5. Frekvens: 80-metersbandet.

—KV

QSL

Med våren och flyttfåglarna har det också kommit litet flera ovanligare kort och härnedan ett litet smakprov:

CO2TW (på 40 m!), CO2YZ, EA8BK, FK8AS, HI8BE, W9NTJ/KG6, KP6AL, PZ1AP, LX2GH (på CW!), UH8KAA, VQ2C, VQ2HJ, VQ6ST, VQ8AS, VS1GL, VS1HU, VS2DB, VS4BA, VS6CG, ZC5AL, ZC5RF, 5A5TE.

73/ SM5DX

Om vågutbredning och radioprognoser

Av SM5BLC, Bo Wahlman, Hersbyholms gård, Lidingö 1.

Alla radioamatörer vet väl, att det finns två principiellt olika slag av radiovågor, markvåg och rymdvåg. Och de flesta känner väl också till en del om de olika joniserade skikt, som är förutsättningen för en rymdvågsförbindelse. Emellertid kan det te sig i någon mån som mystik och trolldom för somliga med allt tal om F_2-skikt, MUF, LRRP och andra mer eller mindre kufiska beteckningar, och därför skall här göras ett försök till en orientering bland dessa begrepp.

Det var forskarna Kenelly och Heaviside, som först klarade ut, att det högt uppe i rymden finns joniserade skikt av olika slag. Dessa skikt finns på olika höjd, och de varierar i täthet alltefter tiden på dygnet, årstiden och den s. k. solfläckscykeln. Innerst inne är det nämligen solen, som ligger bakom det hela.

Man brukar benämna de olika skikten A, B, C o.s.v. i höjdordning med början vid det skikt, som ligger närmast jorden. De första skikten har inget större intresse för oss amatörer: de inverkar endast vid mycket låga frekvenser. Vi måste gå ända till D-skiktet innan vi får någon inverkan på den vanliga långvågen, och det är egentligen bara E- och F-skikten, som är av intresse vid radioamatörförbindelser.

E-skiktet ligger på omkring 11 mils höjd över jordytan, och är kraftigt utbildat på dagen, svagt på natten. F-skiktet kan i själva verket delas upp i två skikt, F_1 och F_2. F_2 är ett skikt, som snabbt kan variera i höjd mellan ungefär 25 och 35 mil och är permanent. F_1 är ett sporadiskt skikt, som huvudsakligen under dagtid kan finnas på 21 mils höjd ungefär. Det finns även ett sporadiskt E-skikt, E_S, som kan ligga så lågt som mindre än en mil och uppåt ca 10 mil.

Som vi ju vet bryts en radiovåg, som går upp i rymden i dessa skikt så att den vänder tillbaka igen mot jorden, och det är detta, som gör att vi kan »se runt hörnet» av jordytans krökning. Emellertid kan det visas med diverse mer eller mindre invecklade formler, att det inte är alltid som en radiovåg, som träffar ett joniserat skikt vänder tillbaka till jorden. Om frekvensen är för hög fortsätter vågen ut i rymden mot okända världar. Det beror också på den vinkel som vågen har mot skiktet. Om vågen kommer in snett, kan skiktet klara en högre frekvens än om vågen kommer in vinkelrätt mot det. Man kan likna det vid att kasta en boll mot en fönsterruta. Kommer bollen snett in mot rutan studsar den iväg, och rutan klarar sig, om man inte kastar alltför hårt. Kastar man emellertid med samma kraft rakt emot rutan går bollen rätt igenom. Vid varje tillfälle finns det en största kraft som man kan använda för att bollen inte skall gå igenom rutan, och denna kraft beror dels på i vilken riktning bollen kommer in mot rutan och dels på hur starkt glaset är. På samma sätt med radiovågen, där hög frekvens motsvarar stor kraft, och stark jonisering i skikten svarar mot ett starkt glas.

Det inses lätt, att om man skall ha rymdvågsförbindelse till en plats i närheten, måste vågen gå nästan lodrätt upp för att studsa ned på rätt ställe, medan vid en långväga förbindelse vågen bör mer eller mindre stryka efter jordytan, varvid det joniserade skiktet träffas snett. Av detta och av vad som tidigare sagts följer, att det för varje förbindelse finns en högsta frekvens som kan användas, och att denna gränsfrekvens är högre för långväga förbindelser än för korta avstånd. Det är denna gränsfrekvens, som kallas MUF, Maximum Usable Frequency. Går man över denna frekvens blir det ingen förbindelse, håller man sig under klarar man sig alltid, nota bene om man har tillräckligt med effekt. Det är nämligen så, att låga frekvenser dämpas kraftigare än höga på sin väg till motstationen. För en viss effekt finns det därför även en undre gräns, som man inte får överskrida för att få förbindelse. Denna lägsta frekvens kallas LUF, Lowest Usable Frequency. Man kan även vända på det, och säga, att för en viss frekvens finns det en viss minsta effekt, som man måste använda för att få förbindelse. Detta kallas på engelska Lowest Required Radiated Power och blir alltså LRRP i förkortad form. När man skall beräkna LRRP måste man även ta hänsyn till störningar och kvaliteten på antenn och mottagare i förbindelsens andra ände. (Egentligen borde man ta med kvaliteten på telegrafisten också!)

För att man skall få så låg dämpning på signalerna som möjligt bör man alltså gå så högt i frekvens som möjligt, men för att man inte skall riskera, att halka över MUF bör man hålla sig något under denna. För detta kan man beräkna OWF, Optimum Working Frequency. Här är även motsvarande franska uttryck vanligt, d. v. s. Frequency Optimale de Travaille, vilket förkortat blir FOT.

Tidigare har sagts, att de joniserade skikten — och följaktligen även MUF — varierar alltefter tiden på dygnet etc., men den beror även på den plats på jordklotet, som stationen ligger. Det är här inte fråga om en variation; som har sin grund i att klockan är olika mycket på olika platser, utan det rör sig om en direkt geografisk skillnad, eller närmare bestämt på utseendet av det jordmagnetiska fältet vid platsen ifråga.

När man därför skall beräkna MUF etc. för en viss trafikriktning får man ta hänsyn till a) den högsta frekvens sändaren kan använda för att vågen skall brytas tillbaka mot jorden, och b) den högsta frekvens som av mottagaren kan tas emot i ifrågavarande riktning. Om stationerna ligger några hundra mil ifrån varandra kan dessa frekvenser vara högst olika. I så fall får man välja den lägsta av dem.

Genom försök med radarliknande metoder kan man bestämma höjden av de olika joniserade skikten och deras intensitet. Detta görs kontinuerligt vid ett antal mätstationer utspridda över hela jorden. Med hjälp av dessa resultat och kännedom om solfläckarna, statistik m. m. kan man numera med tämligen stor noggrannhet förutsäga hur MUF kommer att variera för olika orter under den närmast följande tiden. National Bureau of Standards i USA publicerar varje månad data med vars hjälp man kan beräkna MUF etc. för vilken som helst trafikriktning på jorden.

För en del år sedan fanns i QTC varje månad DX-förutsägelser, som hade SM4SD till pappa. Av olika anledningar upphörde emellertid denna verksamhet, och de senaste åren har vi alltså s. a. s. fått välja band på känn. Men nu är det ju IGY och sålunda särskilt intresse för dylika förutsägelser, och därför skall ett försök göras att återuppta denna verksamhet.

Givetvis kan det av praktiska skäl inte bli frågan om detaljerade prognoser för varje tänkbart amatörprefix, utan inskränkning måste göras till några huvudstråk. Nu är det så, att för något hundratal mils avvikelse från de nominella orterna är avvikelserna i MUF ganska måttliga, åtminstone vid längre trafikavstånd, och för större geografiska skillnader kan ju de givna prognoserna i alla fall ge en viss anvisning varthän det lutar. I vår ände av förbindelsen har Sundsvall tagits till nominell utgångspunkt såsom liggande tämligen mitt i landet. Detta torde ge resultat, som kan vara någorlunda riktiga inom hela Sverige, men givetvis måste man räkna med avvikelser på några MHz hit eller dit allteftersom man avlägsnar sig från Sundsvall. I den mån QTC hittar läsare även i Finland och Norge kan prognoserna vara till någon nytta även där, om man bara tänker på att de olika situationerna inträffar i Finland någon timme tidigare och i Norge någon timme senare än vad som sägs i prognosen. Givetvis kan även Danmark vara med på ett hörn, men det ligger i längsta laget från Sundsvall för att man skall få någon vidare noggrannhet. Om några danskar tänker använda dessa prognoser skall de räkna med samma tider, som står angivna.

RADIOPROGNOS Sundsvall – Sydney
Maj 1958 (OWF)

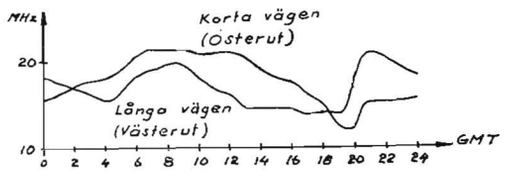

Dessa prognoser får lika litet som väderleksrapporten tas som ett absolut löfte, att en förutspådd situation verkligen inträffar. Men de stämmer i varje fall bättre än om man satt ihop siffrorna med hjälp av en tärning. Vidare är de tämligen konservativt hållna, så att det kan mycket väl tänkas att MUF, om det vill sig, vid ett visst tillfälle springer upp en bra bit över det som förutspåtts.

Inte heller är det något löfte att dessa prognoser kommer att bli bestående i QTC. Det ligger en ansenlig rad siffror bakom prognosen för varje stråk, ungefär en sida A4 full, så det är inte säkert att jag har vare sig tid eller ork att fortsätta. I varje fall skall jag *försöka* hålla ut åtminstone under IGY. Prognosernas eventuella fortsatta existens kommer helt och hållet att bero på det intresse, som de röner. Låt därför höra av er angående detta, och tala då även om i vad mån ni anser att prognoserna stämmer eller inte stämmer. I den mån det framkommer något intressant kommer en sammanställning att göras och vidarebefordras till National Bureau of Standards, som är mycket intresserat av dylika rapporter. Här har alltså vi amatörer en chans till en vetenskaplig insats. Låt oss utnyttja den!

Prognoserna kommer att presenteras i tabellform. Egentligen blir det hela mycket tydligare, om man ritar ett diagram, men tyvärr tillåter inte QTC:s finanser den i så fall nödvändiga klischeringen. Jag hoppas emellertid, att QTC:s redaktör låter beveka sig denna första gång, så att ni kan få ett prov på hur det kan se ut. Jag rekommenderar, att ni sedan i fortsättningen själva ritar om prognosen i diagramform. Det är lätt gjort och nyttan av att ha prognosen i form av ett diagram uppväger mångdubbelt det lilla besväret att rita med tabellen som underlag.

För mycket långa distanser måste man ta hänsyn till att man kan nå målet på två sätt, »långa vägen» och »korta vägen». Som tidigare framförts bör man av dämpningsskäl välja den frekvens av de två som är högst.

Något motverkas vinsten av en hög frekvens på långa vägen» av att vägen är längre, men det visar sig ofta att en förbindelse »långa vägen» är möjlig, vid en tidpunkt som »korta vägen» är totalt omöjlig. Sydney är en sådan avlägsen ort, och denna har valts som exempel för att illustrera ett diagram. Till yttermera visso har de båda fallen ritats tillsammans, och fördelen av ett diagram framstår klart och tydligt. Att ur tabellen avläsa vilka tider man för förbindelse med Sydney bör rikta beamen mot väster, och när man bör vrida den i stället mot öster, är betydligt svårare att utläsa direkt ur tabellen.

För ritarbetet skaffar man sig logaritmurat papper. Det finns ett flertal olika typer, och man väljer lämpligen en modell, som har logaritmindelning på ena leden och millimeterindelning på andra leden. Kan köpas i varje välförsedd pappershandel.

Och ännu en gång: Låt höra av er med synpunkter. Prognosernas väl och ve beror helt på *ER!*

Litteratur

Terman: Radio Engineers Handbok.

Electronic and Radio Engineering.

NBS cirkulär nr 462: Ionosperic Radio Propagation.

NBS nr 557: Worldwide and Radio Noise Levels Expected in the Frequency Band 10 Kilocycles to 100 Kilocycles.

CCIR rapport nr 65: Revision of Atmosperic Radio Noise Data.

NBS cirkulär nr 582: Worldwide Occurence of Sporadic E.

NBS: CRPL Report Series D, Basic Radio Propagation Predictions.

RADIOPROGNOS

Medelvärden för MAJ 1958 (baserat på CRPL Basic Radio Propagation Predictions)

GMT	San Francisco		New York		Calcutta		Rio de Janeiro		Kapstaden		Sydney (österut)		Sydney (västerut)	
	MUF	OWF	MUF	OWF	MUF	OWF	MUF	OWF	MUF	OWF	MUF	OWF	MUF	OWF
00	20,5	17,6	21,5	17,5	16,9	14,4	21,2	18,0	21,9	18,6	17,4	14,8	20,9	17,8
01	21,0	17,9	20,5	16,5	17,8	15,1	20,5	17,4	20,6	17,5	18,3	15,6	20,0	17,0
02	21,2	18,0	20,5	16,5	20,2	17,2	20,5	16,7	19,8	16,8	19,4	16,5	19,0	16,2
03	20,8	17,7	20,0	16,0	22,0	18,7	20,5	16,5	18,0	15,3	20,0	17,0	18,1	15,4
04	19,7	16,8	19,5	16,0	23,4	19,9	20,5	16,5	14,2	12,1	20,5	17,5	17,4	14,8
05	18,7	15,9	18,5	15,7	24,1	20,5	20,1	17,1	20,0	17,0	23,0	19,0	18,3	15,6
06	17,5	14,9	17,6	15,0	25,0	21,2	22,5	19,1	26,0	22,1	25,0	21,0	20,9	17,8
07	16,7	14,2	17,1	14,5	25,8	22,0	19,1	16,2	26,2	22,2	26,0	22,0	22,1	18,8
08	16,0	13,6	17,9	15,2	26,1	22,2	17,8	15,1	26,3	22,4	26,0	22,0	23,0	19,4
09	15,0	12,8	19,0	16,2	26,2	22,3	25,1	21,4	26,5	22,5	26,0	22,1	23,0	19,6
10	14,5	12,2	19,5	16,6	26,2	22,3	25,1	21,5	27,2	23,1	25,5	21,5	21,0	17,8
11	15,5	11,9	19,7	16,7	26,1	22,2	29,0	25,5	28,2	24,0	25,5	21,5	18,9	16,1
12	16,5	12,5	19,8	16,8	26,0	22,1	28,5	24,5	28,9	24,6	25,5	21,5	18,0	15,3
13	16,5	13,9	19,8	16,9	26,0	22,1	28,5	24,2	29,1	24,7	24,5	20,9	16,4	13,9
14	16,9	14,4	20,0	17,0	26,1	22,2	28,0	23,8	29,1	24,7	22,1	18,8	16,3	13,9
15	17,2	14,6	20,3	17,3	26,2	22,3	28,1	23,9	29,1	24,7	21,0	17,8	16,2	13,8
16	17,8	15,1	20,6	17,5	26,0	22,1	28,2	24,0	29,1	24,7	20,0	17,0	16,1	13,7
17	17,8	15,1	21,0	17,9	25,3	21,5	28,9	24,6	29,2	24,8	18,0	15,3	16,0	13,0
18	17,9	15,2	21,2	18,0	24,2	20,0	29,0	24,6	28,2	24,0	16,7	14,2	15,5	13,2
19	20,0	16,0	21,3	18,1	22,5	19,1	28,4	24,2	26,5	22,5	14,1	12,0	15,3	13,0
20	25,0	21,0	21,2	18,0	21,0	17,9	26,5	22,5	25,1	21,3	13,8	11,7	20,0	17,0
21	25,5	21,5	20,8	17,7	19,8	16,8	25,0	21,2	24,0	20,4	17,4	14,4	25,1	21,3
22	25,0	21,0	20,7	17,6	19,1	16,2	23,6	20,0	23,0	19,6	16,9	14,4	23,6	20,1
23	22,5	18,5	20,0	16,7	17,5	14,9	22,2	18,9	22,2	18,8	17,0	14,5	22,1	18,8

Hänsyn har tagits till eventuell förekomst av E_s -skikt.

SM5BLC

Rävred.: SM5IQ, Alf Lindgren, Östervägen 23/II, Solna.

Snart slipper ni
mig som rävjaktsledare och får SM5BZR i stället. Jag skulle väl redan ha avgått, sedan SSA styrelse (som jag härmed lovar att aldrig mera kalla »de kära gamla perukstockarna») varit så snäll och givit mig medalj och allt sånt, men eftersom —BZR inte kan tillträda förrän i mitten av maj får jag upprätthålla min egen fallna mantel till dess. Men spalten blir kort denna gång; reportaget från förra sommarens landskamper, som återfinnes på någon annan plats i detta nummer, är desto längre.

Anmälan till SM i rävjakt
i — som samtidigt utgör landskamp mot Norge — Göteborg 30—31 augusti insändes på sätt som kommer att kungöras i nr 6.

Inofficiella EM i rävjakt i Sarajevo
kunde förra rävspalten i detalj berätta om, och flera har redan nappat. När man ändå är i de trakterna vid den tiden kan man ju göra en avstickare till St. Lorenzen bei Lavamünd 6 mil öster om Klagenfurt i södra Österrike. Där återfinner man OE8AK, nu Österrikes rävjaktsmanager efter två somrars studier hos Stockholms Rävjägare (se QTC nr 12/57 s. 270), som gärna vill klå svenska rävjägare på österrikisk mark — på svensk och dansk mark har vi klått honom i stället. Tidpunkten är 7—10 juli. Vidare upplysningar på tyska eller engelska från *OE8AK, Alois Krischke, Kinkstrasse 29, Klagenfurt.*

Stockholms Rävjägare
har fått många nya medlemmar i vår. SM5AWV har lett en kurs i rävsaxbygge på Solna yrkesskola (resultat: 7 saxar) och på Midsommargården har SM5CAG gjort sammalunda (11 saxar). Dessa senare 11 var inte klara till demonstration för nybörjare i Judarnskogen 30 mars, men trots detta kunde man där räkna till 28 deltagare, förutom talrika instruktörer. För 22 man av de 28 var detta den första eller möjligen andra jakten. 5 av dem har rävjägare i familjen, 5 har tillkommit genom —IQ:s TV-program, 4 kommer från Solna yrkesskola, 2 har miljöskadats av rävjägande arbetskamrater, medan bevekelsegrunderna för de övriga 6 är dunkla.

F. ö. har vi tävlat varje söndag i april utom påskdagen, och i maj jagas det räv den 11, 13 och 18.

—IQ

PACC-testen 1958

Tider: CW 26 april 1200 GMT till 27 april 2400 GMT.
Fone 3 maj 1200 GMT till 4 maj 2400 GMT.

Band: Samtliga amatörband mellan 3,5 och 28 Mc/s.

Endast CW-CW och A3-A3 kontakter räknas. Korsbandkontakter får ej räknas.

Anrop: PA stationerna anropar med CQ PACC, och övriga med CQ PA.

Varje station får kontaktas en gång på varje band, varvid de vanliga siffergrupperna skall utväxlas. För CW, RST plus QSO-nummer och för A3, RS plus QSO-nummer. QSO-nummer skall börja vid 001, och fortsätta i nummerföljd, oberoende av band.

Varje fullständigt QSO ger 3 poäng. Om motstationens nummer ej uppfattas erhåller man 1 poäng, och motstationen erhåller i ett sådant fall 2 poäng. Slutpoängen erhålles genom att samtliga QSO-poäng adderas, och summan multipliseras med antalet kontaktade provinser på samtliga band. Det finns 11 provinser i Holland och följaktligen kan max. 55 multipliers erhållas.

De 11 provinserna betecknas med en tvåställig bokstavsgrupp, som sändes efter callet. Ex. PAØXYZ/GD har QTH i provinsen Gelderland.

Loggarna skall senast den 15 juni 1958 sändas till

P. v. d. Berg, Gouda, Keizerstrasse 54, Holland.

Holländska provinser:

FR = Friesland	ZH = Zuid-Holland
GR = Groningen	NH = Nord-Holl.
DC = Drente	ZL = Zeeland
OV = Overiijsel	NB = Nord Brabant
GD = Gelderland	
UT = Utrecht	LB = Limburg

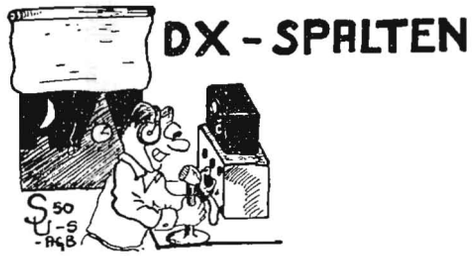

inställes denna månad då red. ej förmår sätta kött på ett skelett av 2 (två!) rapporter. På förekommen anledning får vi dock meddela att deadline för spalten är den 1:a i varje månad. På återseende (?).

SM5ANY & SM5AQW, DX Inc.

RÄVJAKTSLANDSKAMPER 1957

Det kan tyckas egendomligt att ett reportage från förra sommarens landskamper inflyter först i majnumret, men det har sina skäl. Är man (som läsaren) illvillig mot författaren, förmodar man att dröjsmålet beror på slöhet hos denne. Är man (som undertecknad) välvillig mot författaren, hävdar man att nu är rätta tiden att få läsaren i stämning att delta i instundande sommars stora rävjakter. Håller man sig däremot av någon anledning till sanningen, finner man att bristen på för reproduktionen lämpliga bilder har gjort att det inte funnits något att sätta text till, men att denna brist nu tack vare SM5CD:s behjärtade ingripande har avhjälpts.

Landskampen mot Norge
Vår första landskamp mot LA-land ägde rum i Trondheim 1955, där de 8 deltagande svenskarna lade beslag på de 6 första platserna. Tävlingen var samtidigt norska mästerskap.

1956 utlyste Sverige en landskamp i Stockholm, men den inställdes, eftersom ingen norrman anmälde sig.

1957 var det så Norges tur igen, och Oslogruppen av NRRL inbjöd oss till sin »hytte» vid Eng i Svindal nära Moss, omkring 6 mil söder om Oslo. Lördagen den 20 juli anlände större delen av rävjägarna till Svindal, delvis med familjer och supporters, och inkvarterade sig i hytten eller i tält vid den närbelägna badplatsen. Och efter kortare rekognosceringsturer i de terrängavsnitt som förmodades bli aktuella dagen därpå drog vi oss in i hytten, där formannen i Oslogruppen — numera även NRRL:s rävjaktsledare — LA4XC underhöll oss med sin röst och sin gitarr drygt halva natten.

Trots denna svåra psykiska påfrestning steg vi upp tidigt på söndagsmorgonen för att tävla i det ovanligt varma vädret och i den ovanligt buckliga terrängen, under vars oskyldiga yta här och var dolde sig nickelmalm, vilken rumsterade om rätt ogenerat med bäringarna.

Så småningom hade vi hittat de fyra rävarna, vilka f. ö. hade körts ut med häst och vagn. Hästen, som parkerats nära sista räven, slet sig förresten och ville gå hem i sällskap med SM5AKF, som den kände igen från Eng. Bosse, som inte kände igen hästen, ville *inte* ha sällskap. Men det där har jag lovat att inte skriva om.

Efteråt visade det sig, att de 14 deltagande svenskarna hade lagt beslag på bl. a. de 8 första platserna. Allra först kom SM5OW, och i övrigt hänvisas till resultatlistan i QTC nr 7—8/57 s. 164. Resultatet befordrades snabbt

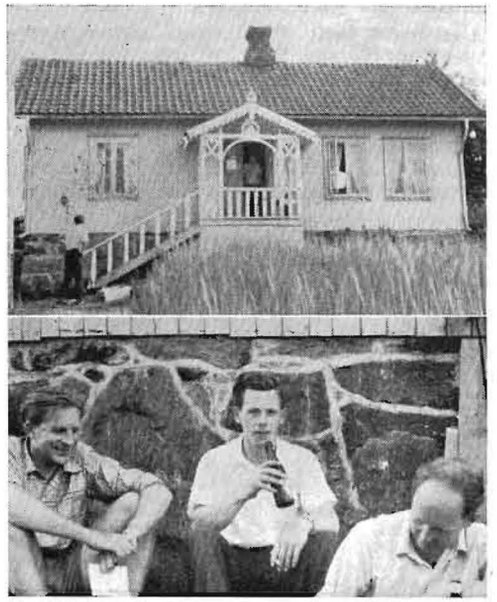

Landskampens högkvarter — Oslogruppens hytte vid Eng i Svindal. Därunder tre av de fyra Kristiansandsrävjägarna efter slutfört värv.

till Stockholm av klubbsändaren LA4O/B, som gick bra bara ingen samtidigt använde elspisen, för i så fall gick säkringarna på vinden, och för att byta dem fick man krypa in genom en taklucka. — Så åt vi gemensam middag, lagad av LA9AA, SM4YL et consortes, en mängd priser utdelades och så var den officiella delen av programmet slut.

Då anlände SM5CA för att höra hur det hade gått för svenskarna. Han var på väg från Sundsvall till Stockholm i bil men tog den här lilla omvägen på grund av sin (tyvärr endast platoniska) kärlek till rävjakten. Han åkte tidigt på måndagsmorgonen igen.

Sedan reste alla sin väg utom vi stockholmare. Vi tittade på Oslo på måndagen och återvände därpå till högkvarteret i hytten för att på kvällen jaga bortsprungna kor (tänk hur det känns för en gammal rävjägare att få springa omkring i en havreåker medan ägaren ser på *och är tacksam för det)* och för att på tisdagsmorgonen verkställa utlovad städning och diskning innan vi drog vidare söderut. Vid detta rengöringsarbete hade vi stor hjälp av a) gårdens tre kattor som diskare; b) Östfold fylkes största gris i stället för sopnedkast; c) det faktum att bonden-grisägaren var bortrest.

I källaren hade det redan tidigare gjorts rent hus. På lördagen fanns där 200 öl och 1800 tomflaskor, på måndagen 2000 tomflaskor. Vi kan verkligen rekommendera stället.

Landskampen mot Danmark

Det hade varit enklare att hitta till Madumsöhus, platsen för EDR:s 25:e sommarläger, om vi hade haft en karta, men det hade vi nu inte. Fram till några mil söder om Ålborg gick det på intuition, men närstriden blev besvärligare. Det regnade och började skymma, när vi första gången frågade urinvånarna om vägen. Det blev inte sista gången.

Överst en massa fint folk i främsta raden, fr. v.: Vicepresidenten YU1AX, vår egen ordförande SM5ZO, formannen LA3XA och formanden OZ6PA. Därunder hams från 6 länder på ölparty i OZ3GW:s trädgård.

Antingen det nu berodde på att vi ännu inte behärskade språket eller det var en senkommen hämnd för freden i Roskilde, men vi visades kors och tvärs i Danmarks största skog (75 km²) — inte så dumt egentligen, eftersom vi sedermera skulle jaga räv där. Nåväl, vi blev så trötta på kringirrandet att det nästan kändes som en lättnad att till sist träffa OZ2NU, lägerchef samt Ålborgsavdelningens och EDR:s mesta allt i allo genom tiderna.

På lägret förekom representanter för Danmark, Norge, Sverige, Finland, Grönland, Östtyskland, Österrike och Jugoslavien. Det var bara finländare och grönländare som inte försökte sig på att jaga räv. Om vi räknar bort LA8B som med frejdigt mod gav sig ut med en i hast modifierad jättereseradio (i klass med SM5GR:s omkring 1950 så beryktade slagskeppsrävsax »Ormen Friske»), om vi räknar bort vännen Heinz från DM-land som inte hade någon framgång med en lånad sax, och om vi räknar bort OE8AK som på ett tidigt stadium slet av batterikabeln, så återstår bara tre länder. Två jugoslaver följdes åt, den ene bar rävsaxen och den andre bar kartan och nummerlapparna som rävarna skulle ha, de kom ifrån varann i skogen, och så återstod bara Danmark och Sverige.

Danskarna jagar ju på 160 m, men eftersom alla vi andra hade 80-meterssaxar så hade de båda rävarna sändare för bägge banden. Vid första jakten hördes emellertid inte 80-meterssändarna längre än 160 meterssändarnas övertoner, varför ingen av svenskarna fick in rävarna förrän vid tredje passet, d. v. s. efter en timme. OZ2UC vann stort, och därefter följde SM5IQ samt de för dagen hopslagna SM5AKF—SM5ASK.

Så var det då dags för landskampen. Den kunde ha varit officiell, om ett brev i ärendet från EDR till SSA verkligen hade nått fram till SSA:s rävjaktsledare, vilket det tyvärr aldrig gjorde. Vi hade emellertid trevligt ändå, även om banan var 6 km lång med 1½ km fotmarsch till starten och 4 km hem från sista räven, och även om rävarna bara var två stycken och sände två minuter var tjugonde minut (men det är ju alltid kul att få pröva på hur rävjakterna har utvecklats i andra länder än ens eget). Eftersom SM5BZR låg till sängs och levde — fast nätt och jämnt — på penicillin och havresoppa, så återstod endast tre rävjagande svenskar, vilket betydde att ingen fick misslyckas, om landslaget skulle hålla ihop.

Solstrålarna silade ner genom bokskogens gröna valv, vågorna kluckade mot stranden, de rödvita flaggorna avtecknade sig mot den klarblå himlen, väderkvarna snurrade — och vi vann.

Resultat:

1) SM5IQ 1.40.00. 2) SM5ASK 2.04.00. 2) OZ5FR 2.04.00. 4) SM5AKF 2.04.30. 5) OZ2UC 2.06.00. 6) OZ3PS.

Sverige: 6 rävar, 5.48.30.
Danmark: 5 rävar.

På lägret förekom även andra trevligheter, som t. ex. när »Trollkarlen från OZ» OZ7WH, som deltog i sitt tjugofemte EDR-läger av 25 möjliga, gjorde en bejublad hypnosuppvisning på avslutningsfesten. Vissa halvofficiella konspirationer kunde även förekomma, eftersom föreningarna i Danmark, Norge och en dag även Sverige representerades av sina ordförande, Finland av sin redaktör och Jugoslavien av vicepresident och sekreterare.

Men det är en annan historia. *SM5IQ*

Surplus igen

Den där 35 pF vridkondensatorn från Tulådorna som Du inte vet vad Du skall göra med, och som Palmblad har en stor låda full mad, har Du tänkt på att den är lagom som avstämningskondensator i en Clapp-vfo för 3,5 MHz. Stabilare kondensator lär man få leta efter. *7AUO*

UKV-red.: SM5MN, K-E Nord, Abborrvägen 4, Linköping.

Transatlantiska sked på 144

Inom ramen för de amerikanska försöken under IGY kommer W2CXY att köra följande ramsa »IGY TEST IGY TEST IGY TEST DUAL 14095/144010 DE W2CXY» kl 1330, 1900 och 0300 GMT lördagar och söndagar samt kl 2330 GMT övriga kvällar. 5 minuters sändning åtföljda av 5 minuters lyssning. Siffrorna i sändningstexten anger de båda sändningsfrekvenserna, 14,095 och 144,010 Mc.

De båda tx:arna, som nycklas samtidigt, ser ut så här: på 14 Mc Collins KWS-1K med 1 kW input samt en ground plane. 144 Mc: SCR 522 exciter med pp 4—125 pa, 1 kW input och 40 el beam. Ett nytt pa med koaxialkretsar och Eimac 4CX1000A avstämbart 60—450 Mc uppges snart vara klart. Qth är 20 miles NÖ Chatham, New Jersey.

Vem som ska pumpa på den här sidan Atlanten är ännu inte klart. Engelsmännen kommer av allt att döma att sätta in åtminstone en av de stns, som fått specialtillstånd till 1 kW på 145 Mc (se QTC 3/58). Här i landet torde väl —6BTT ligga bäst till, därest det oerhörda skulle inträffa.

Det finns flera sätt, på vilka en 144 Mc signal skulle kunna ta sig över Atlanten. W2CXY, som är expert på scatterförbindelser (se QST 11/57), anser själv, att aurora och meteorscatter är uteslutna. Tre andra möjligheter finns emellertid: troposfäravböjning, månavböjning eller jonosfärscatter vid något av de tillfällen, då F_2-skiktet är mycket starkt joniserat. I vilket fall som helst kommer signalerna på 144 att vara ytterligt svaga, om de når fram, så konvertrar med 417A är nog ett minimikrav, tippar jag.

GB3IGY

Denna 144 Mc stn, som tidigare omnämnts i spalten, har tyvärr varit otursförföljd, vilket omnämns därest någon här i landet, lyssnat efter den. Den startade i höstas med 300 W till pp 4-125A och 6 över 6 yagi. Qth har myc ket fuktig luft, så konstant trubbel med de perforerade remsorna föreligger. Av samma orsak brann så högspänningstrafon. När den blivit ersatt, stannade kylfläkten för pa med påföljd att en av de dyra 4—125:orna gav upp andan. Efter någon tid gick katoden på ytterligare en 4—125 by west. Nu körs GB3IGY med 25 W input i avvaktan på att ett nytt pa ska bli färdigt.

Solbrus på 144

Den som kört sin 144 Mc beam med rotator har måhända observerat en brusökning i rx, då beamen passerat solriktningen. I varje fall har denna iakttagelse gjorts på åtskilliga håll utomlands och man har försökt systematisera dessa observationer. Vissa dagar är solbruset av betydande styrka. Den 9 februari uppges t.o.m. soleruptioner ha varit hörbara på 50 Mc. Är någon intresserad av att lyssna på solen, så kom gärna med rapporter. I den härliga vårsolens glans . . .

Adressförändring

Undertecknad ändrar från början av april sin adress till Abborrvägen 4, Linköping, vilket jag ber alla brevskrivare observera. Det har varit skralt med min aktivitet på banden denna vinter och lär förbli så ännu någon tid. De av bröderna som gett sig i kast med ett egna-hemsbygge förstår skälen härför.

SM8AQT/LA/P

är qrv på 50,030 Mc dagligen kl 1530—1545 och 1830—1845 SNT. På 14 Mc cw körs kl 1845—2100 SNT de dagar condx är uppåt. Allt enligt —5KV. Tack Olle!

Aurorarapport från SM6—2917

Tiderna i SNT.

Mars 3: 1915—2230 reflexer på 50—65 Mc och FM-UKV. 4 st Max: 1920, 2136, 2150, 2203. 144 Mc Nil.

Mars 4: Abt 1350, 1430, 1500 och 1740—1945 (Max 1800) några svaga reflexer på 50—65 Mc och FM-UKV. 144 Mc Nil.

Mars 5: 1845—1905, 1926—1929, 2030—2135 ett par svaga reflexer på 50—65 Mc och FM—UKV. 144 Mc Nil.

Mars 12: 1530—2205 reflexer på 50—65 Mc och FM—UKV. Max abt 1530. 144 Mc Nil.

Mars 13: 1345—2100 många starka reflexer på: abt 40—50 Mc, 50—65 Mc och FM—UKV. Max 1430 och 1725. TV-stn på 145.25 Mc: 1424—1831 och 1908—1945. Den var starkast med beamen mot NO. Styrkan var bäst abt 1430, hördes med S7 då. På 144 Mc: SM6ANR och —7AED via aurora kl 1830—1900.

Mars 15: 1730—1910 några svaga reflexer på 50—65 Mc och FM-UKV. 144 Mc Nil.

Mars 17: 1800—2125 några reflexer på 50—65 Mc och FM—UKV. 144 Mc Nil.

Mars 19: 1520—2045 många starka reflexer på 50—65 Mc och FM—UKV. Max 1630 och 1730. TV-stn på 145.25 Mc: 1550—1805. Starkast abt 1630, beamriktning NO. Följande 50 Mc-stns hördes: (Beamriktning exakt N) 1627—1730 LA7Y, RST: 565. 1722—1758 LH2A, styrka S4—5 med en gurglande ton. 1754—1810 SM5BRT RST: 565.

Mars 20: 1800—1825 några svaga reflexer på 50—65 Mc och FM-UKV. 144 Mc Nil.

Mars 21: 1747—2015 några svaga reflexer på 50—65 Mc och FM—UKV. Max abt 1920. 144 Mc Nil.

Mars 23: 0015—0045 och abt 2130 några svaga reflexer på 50—65 Mc och FM—UKV. 144 Mc Nil.

Mars 24: 1750—2230 reflexer på 50—65 Mc och FM—UKV. 3 st. Max: 1755, 1840 och 2210.

Mars 25: 1525—1545 och 1630—1842 svaga reflexer på 50—65 Mc och FM—UKV. Max 1530 och 1810.

Mars 26: 1630—1800 några svaga reflexer på FM—UKV.

Mars 30: 1425—2115 reflexer på 50—65 Mc och FM—UKV. Max 1440, 1745 och 1907. På 144 Mc hördes endast SM6ANR via aurora kl 1705.

Dx-förutsägelser

I det här numret börjar —5BLC med sina dx-prognoser, och det är meningen att han ska fortsätta därmed så länge tid och krafter står bi. Dessutom publicerar Bosse en mycket instruktiv artikel om vågutbredning och radioprognoser, som varje UK-broder bör ta del av dymedelst skingrande ev. dunkel kring begrepp som MUF, OWF, LUF, LRRP.

TVI och BCI

Det har tidigare framgått av uttalanden i spalten, att 144 Mc tx:ar kunnat åstadkomma avsevärda störningar på TV- och FM-kanalerna. Som bekant utbyggs nu vårt lands TV- och FM-nät i oväntat snabb takt, varför allt fler av oss kommer i kantakt med problemet att göra 144 Mc tx:en störningsfri.

De nya band, där vi kan förorsaka störningar, är följande:

Band I	41—68 Mc	(TV)
II	87,5—100	(FM UKV)
III	174—216	(TV)
IV	470—585	(TV)
V	610—960	(TV)

Av band I kommer 47—68 Mc att användas för TV här i landet (en kanal har redan tagits i bruk), band II har börjat användas, likaså band III. Band IV och V kommer nån gång i framtiden.

Om vi tar de båda aktuella TV-banden, ser utbyggnadsprogrammet ut så här (reservation görs för ev. ändringar):

TV-kanal	Frekvens 1 Mc	Stationsorter
2	47— 54	Hörby, Uddevalla, Vännäs, Örebro
3	54— 61	Skövde, Sveg
4	61— 68	Boden, Stockholm, Kalmar, Östersund
5	174—181	Arvidsjaur, Karlstad, Norrköping, Sundsvall, Växjö
6	181—188	Bollnäs, Borås, Kiruna, Skellefteå, Uppsala, Västervik, Örnsköldsvik
7	188—195	Sunne, Vänersborg, Sollefteå, Pajala, Motala, Halmstad
8	195—202	Bäckefors, Emmaboda, Haparanda, Lycksele, Mora, Västerås, Ange
9	202—209	Dorotea, Gällivare, Gävle, Göteborg, Hälsingborg, Karlskrona, Linköping Visby
10	209—216	Borlänge, Härnösand, Luleå, Malmö, Nässjö, Stensele, Varberg

Börjar man undersöka karaktären av TVI och BCI förorsakad av en 144 Mc tx, slår det en hur mycket den arma 8 Mc kristallen har på sitt samvete, se nedan:

Överton	Frekvens	Stör på TV-kanal eller FM
8×6	48 Mc	2
8×7	56	3
8×8	64	4
8×9	72	FM (i form av spegelsignal)
8×11	88	FM
8×12	96	FM
8×22	176	5
8×24	192	7
8×26	208	9

Dessutom tillkommer de kombinationer, där övertoner från 8 Mc träffar TV-mottagaren som spegelsignaler.

En del långvågsbröder har gjort den i och för sig intressanta upptäckten, att 3:e övertonen från 3,5 Mc tx eller oskärmad VFO brakar direkt in i mf-förstärkaren (10,7 Mc) på FM-mottagare i närheten. Handläggs av avdelningen för likströmsforskning.

För att återgå till 8 Mc-kristallens syndaregister, frågar man sig hur det ska gå till att hindra alla övertoner utom den 18:e att nå antennen.

Att börja med 24 Mc (dvs 8 Mc i regenerativ osc-koppling) *kan* löna sig. Att koppla *induktivt* mellan kretsarna i tx lönar sig *alltid*. Att övergå till koax-feeder och lågpassfilter hjälper i varje fall mot de övertoner, som ligger över *160 Mc*.

Samtliga övertoner (alltså även 18:e) kan också pysa ut i nätet, vilket dock lätt förhindras med ett nätfilter. Dessutom kan samtliga övertoner genom *direktstrålning* från chassit förorsaka störningar. Fixas med *skärmning* av chassiet med finmaskigt nät av mässingstråd.

Ovanstående teoretiska resonemang har förts endast för att ge underlag till och sparka igång motåtgärder, så att TVI och BCI inte ska förstöra aktiviteten på 144.

Jag har två önskemål tills vidare:

a) att någon salt tekniker, som i sitt arbete sysslar med TV på konstruktions-, produktions- eller serviceområdet (t. ex. —5AY, —5GQ, —5SO m. fl.), kunde ge oss *praktiska* tips i spalten,

b) att vi kunde få fram kompletta *byggsatser* för ett lågpassfilter för 144 (cut-off vid 160 Mc) samt ett nätfilter, båda filtren för tx:ar upp till 500 W (Elfa har hittills gått före med gott exempel: 144 Mc xtal-konverter, mikrofonförstärkare, folksax). Förresten, gärna också saluförande av ett högpassfilter att sätta i antennintaget på »The Idiot's Lantern», som engelska TV-hatarna kallar föremålet i fråga.

Aktivitetstesten 1957

Inga erinringar har inkommit mot den förut publicerade prislistan, varför denna fastställes. Av tidsbrist ber jag få återkomma i prisfrågan.

Europatesten 1957

Ännu har inte prislistan utsänts av arrangörerna, RSGB. Förhandmeddelande har tidigare lämnats om att det såg ut att bli en större framgång för öststaterna.

Operation Omberg

gick ju programenligt 8—9 mars. —5COH berättar därom:

»—BU, —BFE, undertecknad och två supporters (—FJ fick förhinder) startade från 'Peking' på eftermiddagen den 8 med en skåpbil fyllda av rx:ar, tx, sovsäckar, mat m. m.

På vägen hälsade vi på hos —BJO i Mjölby. Han hade optimistiskt nog redan börjat lyssna efter oss på 2 m.

Vid framkomsten till Omberg började det knogigaste jobbet, som bestod i att bära all materiel uppför en 700 m lång sluttning med abt 45 graders lutning.

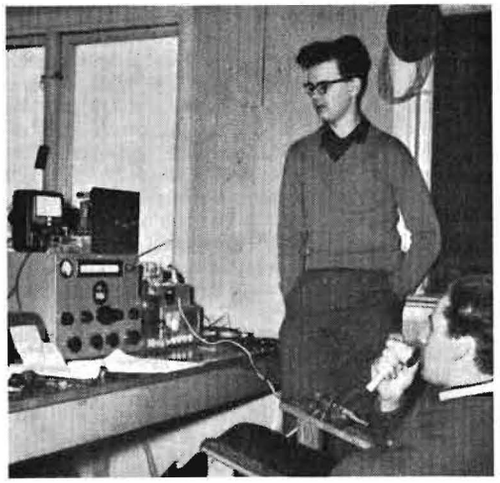

—BFE (stående) och —BU i baracken på Ombergs topp.

Qth:t var en luftskyddsbarack, som Sveriges Radio använder som TV-länkstn. Vi startade riggen kl 1800 och den bestod av tx 6J6—EL84—832 klampmod med EL41, qrg var 144,10 dvs något lägre än vad som uppgavs i QTC. Input var 20 W cw och 10 W foni. Som rx hade vi —FJ:s gamla konverter (7 rör) plus CR100. MF 20—22 Mc. I reserv en rx med tre rör i konvertern och en 6 rörs hembyggd super. MF 3,5—5,5 Mc.

Under kvällens lopp körde vi ett flertal qso:n med —FJ, —MN, —BMN och —BJO. Senare försökte vi även åt SM7 och SM4, men vi hörde ingenting. Vi stängde stn abt 0100.

På morgonen den 9 körde vi igång kl 0800 men lyckades inte få några längre förbindelser. Vi hade en del besvär med rx. Den släppte in stns på MF, vilka dränkte ev 2 m-hams. På eftermiddagen bytte vi till reserv-rx, men den var inte så känslig, så vi kunde bara höra lokala hams på den. Vi bröt lägret kl 1500 och startade vår hemfärd. Totalt hade vi kört 18 qso med 7 stns.

Jag hoppas, att vi kan göra en ny resa till Omberg, då det visade sig att lägret var ufb på alla sätt.»

— — —

Tack Karl-Erik! Tilläggas skall att —COH furnerat de qso:ade stationerna med ett mycket trevligt, specialkomponerat qsl.

Nykomlingarnas hörna

måste tyvärr av utrymmesbrist göras korthuggen denna gång. —4ABQ Örebro som har 30 W, 2×4 el och qrg 144,91 hälsas välkommen, likaså —4ASX Örebro som än så länge gör etern osäker med självsvängande tx och blåslampa. Hälsningen gäller även en tredje örebroare, SM4—2937.

Dessutom är jag glatt överraskad av att gamle vännen —6NQ i Tidavad kommit igång på 144. Du måste allt skriva och berätta om hur det gått till!

Vi kör första tisdagen igen!

Den andra folkomröstningen i testfrågan gav till resultat att en bred majoritet ville ha en återgång till *första* tisdagen för aktivitetstesten och en usträckning av tiden till kl. 1900—0100 vilket härmed spikas.

Vi gör övergången så här: När detta nr av QTC kommit ut, har vi i vanlig ordning kört *sista* tisdagen i april. Skicka in den loggen *omgående*. Sen kör maj månads test *första* tisdagen i maj. Det kan inte hjälpas, att de två testomgångarna kommer tätt ihop. I juni kör det förresten oxo ihop sig: aktivitetstest första tisdagen tätt följd av SSA-testen den 7—8. Sen är vi inne i den gamla trallen igen.

Kraven på fler tester hinner jag inte kommentera i detta nr.

Aktivitetstesten

Resultat av marsomgången:

—7ZN 83 poäng, —5BDQ 73, —4BIU 57, —5UU 57, —5SI 55, —5FJ 55, —7YO 50, —7AED 46, —7BCX 43, —5IT 41, —5IP 36, —7AW 32, —7BBN 28, —5BPI 27, —5AEZ 27, —7CPB 27, —7BAE 26, —5ASK 26, —5AAD 25, —6BTT 25, —5BXM 24, —5CHH 24, —5MN 21, —4BOI 18, —7CIH 12, —4PG 11, —4ASX 3, —4ABQ 3.

Lyssnare: 6—2917 55 poäng, 4—2937 30.

—5BXM får tillgodoräkna sig 13 poäng för februari och —4BOI 7 för januari och 8 för februari.

En rekordomgång vad antalet deltagare beträffar. Goda konds. Drygt 760 mm och ett par köldgrader. —4BIU gratuleras till en fin poängplockning.

Kommentarer:

6—2917: »Conds hyggliga. Nya stns: —6NQ och —7BBN.»

—5BDQ: »Roligt att så många stns var qrv. Körde för första gången —3LX. Han var stark och fin hela kvällen. Hörde ej fler stns utöver de körda men vet om att flera var igång. Men sri nil. Kondsen var ej de allra bästa. Rätt låga signalstyrkor överlag. Kan oxo bero på min ant. som visat vissa tendenser att säcka den senaste månaden. Jag har en del synpunkter ang tfc på testernan. Tester med långdragna kontakter måste förbjudas, om det hela skall bli rättvist. Under den senaste testen blev en del dx-stns qso:ade alldedes för lång stund bara med vissa stns. Modulationsprov osv. Det är ju gott och väl om man själv kört ett dx, men även andra vill ju ha en möjlighet. Med andra ord åter en anknytning till bara RST och klart slut. Ju fler stns det är qrv ju viktigare är det att så sker. Med dessa ord vill jag ej säga, att jag själv ej syndat på den punkten, men det är i alla fall en rätt viktig sak att tänka på till nästa gång vi hörs.»

—5BPI: »Testens conds i den månaden mars över förväntan. Livligt deltagande från Stockholmsområdet. Körde förutom de 15 deltagande lokala hamsen endast —5BRT. Längre än 90 km kom jag inte den här gången. Hörde och kallade —7ZN, 4BIU, 5FJ, 5MN, 3LX och försökte upprepade gånger nå kontakt med —6NQ, vars CQ gick in här upp till S4 mellan 2230—2305 men nil. Sen la jag av omkr. 2330. Sällan har så många DX gått in i min rx på så kort tid med så klent resultat ifråga om QSO.»

—4BIU: »Finfina conds. Kan bara inte riktigt smälta, att jag inte fick alla stns jag hörde, ty då hade denna omgång blivit en absolut fullträff med ca 95 poäng. Det fanns många glädjeämnen trots detta. Jag fick qso med både LA4VC och LA4RD, vilket inte inträffar precis varje dag. Vidare dök en 'novis', som han själv sade, upp och det var —6NQ i Tidavad nära Mariestad. Detta innebär, att jag kommer upp i summa 18 qso:ade län, och det skulle vara kul att veta ställningen hos övriga i 'länsjakten'. Hörde —6BTT, —7YO, —5ARS, —MN, —IT och —BPI men nil qso med någon. —7YO lyssnade tydligen aldrig häråt men borde ha hört mina förtvivlade rop hela kvällen i alla fall. Kontentan av det hela blir i alla fall: en mycket kul omgång med fb conds och glädjande hög aktivitet.

—7YO: »Sri, kom inte ihåg att det var testkväll. Trots misstaget blev det en hel del goda poäng (lyssnade ej mot Malmö).»

—5FJ: »Massor med nya stns för mig: — —5IP, —6NQ, —6BTT, —4BOI, —5ARS. Det börjar nästan bli jobbigt med qsl, hi.»

—5AEZ: »Jag lyckades inte köra några dx direkt, men jag fick —4BIU och hörde —7ZN, —7YO, —6BTT, —6NQ, —4BOI, —3LX m. fl., så det var nog bra conds. Mina frekvenser är 144,13 och 145,40 Mc.»

—4BOI: »En usel omgång igen.»

—5SI: »En trevlig test: Enda malörten var, att jag ej fick 5MN, som hördes utmärkt här strax före kl. 200 med s8, men även senare ända till 2400, när MN's beam pekade söderut, var signalstyrkan s4. 3LX tycks alltid gå fram — vi ha nu haft 11 st. QSO'n på 2 m, och dessutom ha vi kört korsbandduplex 80 m/2 m (3 LX på 2 m) 7 gånger. Som mottagare för 3LX använder jag i regel Tapetone CX 144 E + HRO, en kombination som är 3—5 db bättre än Elfa + Super Pro. Under testerna och i allmänhet föredrar jag dock av olika skäl f. n. den senare kombinationen. 7YO körde telefoni till mig under test-QSO'et med gott resultat. 7ZN och jag körde ävenledes båda telefoni under en paus i test-jäktet.

Under auroran den 13/3 hörde jag SM6ANR många gånger men fick honom ej. Detsamma gäller 5BRT.»

—7AW: »En lyckad kväll med bra conds och två nya stns loggade: —7BBN och —7CPB.»

—5ASK: »Detta var min andra test. Jag har nu fått upp rotor så DX-möjligheterna borde vara bättre nu. Tyvärr hade inte QTC hunnit komma, så det var väl inga DX som lyssnade på min freq. Hoppas att Du gett litet info om min frekvens i aprilnumret. QRG var alltså 145,78 abt. Skall börja bygga nytt, kommer med 829 i pa:t och FM. Jag är aktiv varje dag och lyssnar mot S och V vid kl. 20 till 2145 abt.

Rätt många Dx HÖRDES hr, —7ZN, 569, —4BIU 58/29, —5FJ 58/79, —3LX 229, —5BRT med 599 cw och 59** på foni. Han var så vrålstark att han hördes utan ant!»

— 7ZN: »Hörda stns: —5MN, —5ABA, —4BOI, —7ZX.»

—5UU: »Den stora livaktigheten på bandet, kanske den största hittills, var ett glädjande tecken på 2 meters bandets stigande popularitet. Hörde en helt ny stn, 6NQ med 569 (omkr. 2130) qrg en aning lägre än MN. Fick dock ej qso där. Till slut ett fb test qso med 4BIU. Konds voro tydligt i avtagande framåt kvällen med en och annan »flare up» med rätt goda styrkor. Till alla dem som ännu tveka inför 2 meter: sätt igång, bandet lockar med sin tjusiga nyckfullhet!»

Den här spalten

skrevs i början av april medan yrvädret ute gör sitt bästa för att bättra på det förut tjocka snötäcket. När dessa rader når läsarna hoppas jag det blivit VÅR, fåglarne sjunger och 807:orna blommar. Det kan behövas efter denna sällsport ruskiga vinter.

—MN

VERMONT QSO QSL

Bob, W2CTO och Ken, K2BU kommer att köra från Vermont 29, 30, 31 maj och 1 juni med signalerna W2CTO/1 och K2BU/1. Frekvenser: Cw 14010 KHz och 14110 KHz och SSB 14270 KHz.

100 % QSL

POPULÄR AMATÖRRADIO

Häftad kr. 12:—, inbunden kr. 15:—.

Lyon — 2000 år i år — ett särskilt diplom

Vid ett qso idag med F3KF, René, bad han mig låta följande komma till de svenska amatörernas kännedom.

I anledning av att staden Lyon i år fyller 2000 år, utfärdas ett trevligt diplom till alla amatörer, som under tiden 1/3—1/10 i år haft kontakt med minst åtta stationer i departementet Rhone. De åtta qsl-korten tillsammans med 4 st IRC insändas till:

Reseau des Amateurs Francais, Box 200, Lyon.

De stationer, som kunna kontaktas äro:

F2AR, HP, DT, F3GY, WE, YU, FF, VP, EB, FP, IP, F8EF, KU, SJ, LB, HR, VR, DO, LP, PM, F9SQ, TH, UG, ZO, OM, OA, LN.

Lycka till!

73 de
—BXD

Den ryska internationella CW-testen 1958

Denna test organiseras i år för andra gången av USSR Central Radio Club, Moskva. Samtliga sändaramatörer och kortvågslyssnare inbjudas att deltaga.

Tider: 2100 GMT 10 maj 1958 till 0900 GMT 11 maj 1958.

Band: 28, 21, 14, 7, och 3,5 Mc/s. Endast CW-kontakter tillåtas.

Kontrollnummer: Sifefrgrupper om sex siffror skall utväxlas. Grupperna skall bestå av RST och QSO-nummer, med början på 001. Ex. (599001).

Anrop: Under testen skall anropet CQM, vilket betyder fred, användas.

Poängberäkning: Endast ett QSO med samma station räknas, och ger 1 p. För lyssnare gäller motsvarande, att endast ett QSO per station får rapporteras. Lyssnare måste också tänka på, att ett avlyssnat QSO med en station i närheten (t. ex. samma stad) inte räknas.

Multiplier: Varje kontaktat land ger en multiplier. För lyssnare gäller, att varje avlyssnat land ger en multiplier. Se QTC 4 1958 sid. 102—103, A.R.R.L. Countries List.

Om kontrollnumret eller callet, som mottagits från motstationen, har ett enda fel, erhålles ingen poäng för kontakten.

Kollektiva och privata amatörstationer tävla i skilda klasser. De tre som erhållit den högsta poängsumman kommer att erhålla ett diplom av första klassen. De tre nästa erhåller ett diplom av andra klassen, och nr 7, 8, 9 och 10 får ett diplom av tredje klassen. Alla deltagare erhåller ett speciellt QSL.

Bedömningen av loggarna kommer att utföras av en internationell jury, som utses med ledning av antalet insända loggar, så att 3 medlemmar representerar Central Radio Club i Moskva, och 5 medlemmar representerar de länder som haft det största antalet deltagare.

Loggar av följande utseende skall insändas till Central Radio Club, P. O. Box 88, Moscow, U.S.S.R., senast 25 maj 1958.

REPORT

from a participant of the International Contest of Short-Wave Amateur Radio Operators held on May 10—11 1958.

Sign Call ..... Name .....
Country ..... Town .....
TX Watts ..... TX Ant .....
Rx Type .....

Date	Mc	GMT	Call	Rcvd	Sent	Points	Notes
1	2	3	4	5	6	8	7
May	14	2103	OK1AH	569003	579001	ifylles	1
10	,,	2106	AP2AA	579002	589002	ej	1

Numer of points for QSO .....
Number of countries .....
Total number of points .....
May ..... 1958 Signed .....

Not: Lyssnare behöver ej fylla i kolumn nr 6.

U.S.S.R. Central Radio Club.
73/ CCE

NRAU-testen 1958

NRAU-testen 1958 blev troligen den största genom tiderna och praktiskt taget alla rekord blev slagna.

274 stationer deltog, men av dessa glömde 27 att skicka in loggar. Från följande mottogs loggarna för sent: LA8J, 147 QSO, OZ7T 30, OZ7UW 17, SM3WB 15, och SM1AS 3 QSO. Som klubbstation blev OH2AA diskvaliserad.

Konditionerna var ganska bra största delen av tiden, men QRM-en var ganska hemska! En mängd kontakter gick om intet p. g. a. QRM och som vanligt visade det sig att BK-trafiken blev missförstånd med följd att »fel» stationer kördes. En mängd poäng gick förlorade därför att kontaktade stationer inte »hade tid» att sända in logg. Sri!

För alla dem som undrar över tappade poäng vill testkommittén understryka vad som förut sagts och att varje QSO har kontrollerats. En poängreduktion på ungefär 15 % har blivit följden.

Medaljerna till vinnarna i varje land och certifikaten till toppoängarna sändes ut 15 febr. och NRAU-pokalen sändes till vinnande NRRL 19 febr.

Kort sagt: Vi är väldigt överraskade och glada över det stora antalet deltagare och vi sänder ett stort tack till alla som tillsammans med oss skapat NRAU-testen 1958. — Vi vill särskilt nämnda SM5BCE:s resultat. Han körde 253 QSO under de åtta timmar testen varade vilket ger ungefär 32 kontakter per timme.

Till slut våra hjärtligaste gratulationer till NRRL och alla personliga vinnare.

I testkommittén:
OH2OP, OH2YV och OH2HK

73
Nillo R. Kuusisto, OH2XK
Contest Manager i SRAL

De 25 bästa:

1. SM5BCE	446	8. SM5AHK	300	14. OZ4FF	232	20. SM1BVQ	183
2. OZ7BG	401	9. SM4KL	283	15. OH1NK	225	21. OH2LU	183
3. SM5AEV	315	10. OZ7BO	270	16. OH6NZ	216	22. SM5WK	181
4. LA7X	313	11. SM2BOQ	248	17. SM6BDS	201	23. OH2HK	178
5. SM7QY	308	12. OZ7BB	239	18. OH2YV/Ø	197	24. SM5AHJ	178
6. OZ1W	304	13. SM2BQE	235	19. OH3RA	186	25. LA4ND	175
7. LA5B	304						

De svenska deltagarnas placering:

1. SM5BCE	446	13. SM5BFI	166	24. SM5AIO	89	35. SM7AJR	47
2. SM5AEV	315	14. SM6AMN	145	25. SM5UQ	84	36. SM7BSL	39
3. SM7QY	308	SM2BJS	145	26. SM5BIC	82	37. SM5DX	35
4. SM5AHK	300	16. SM5LN	143	27. SM7AFK	78	38. SM5CPC	32
5. SM4KL	283	17. SM5UU	140	28. SM5FJ	73	39. SM5CCE	24
6. SM2BOQ	248	18. SM3CDF	129	29. SM7EH	62	40. SM5OD	18
7. SM2BQE	235	19. SM7CXA	121	30. SM6BMB	54	41. SM4ANS	16
8. SM6BDS	201	20. SM5NG	120	31. SM5RC	53	42. SM5BDY	15
9. SM1BVQ	183	21. SM6BOU	119	32. SM6BFL	50	43. SM5CLE	11
10. SM5WK	181	22. SM4AZD	100	33. SM3ADN	49	44. SM7BEV	8
11. SM5AHJ	178	23. SM5AHD	92	SM7BDK	49	45. SM5ARR	5
12. SM6JY	171						

Placering:	**1. LA**	**2. OH**	**3. SM**	**4. OZ**
Medlemmar 1.1.58 (1.1.57	608 (808)	1167 (1081)	1361 (1325)	1386 (1320)
4 % (1957)	24 (32)	47 (43)	54 (53)	55 (53)
Deltagare % (1957)	7,57 (3,95)	10,03 (6,94)	3,31 (2,86)	2,38 (1,31)
Mottagna loggar (1957)	46 (28)	117 (75)	45 (38)	33 (24)
Ej insända loggar	4	9	10	4
Pcängsumma (1957)	4029 (3455)	7250 (5024)	5442 (4472)	2990 (2923)
Ökning sedan 1957	574	2246	970	73
Lands-poäng (1957)	167,86 (107,9)	154,26 (116,8)	100,78 (84,3)	54,36 (56,2)
De sex bästa från varje land och deras sammanlagda poäng.	LA7X, —5B, —4ND —5TE, —6U, —1P 1295 poäng	OH1NK, —6NZ, —2YV/Ø, —3RA, —2LU, —2HK 1185 poäng	SM5BCE, —5AEV, —7QY, —5AHK, —4KL, —2BOQ 1900 poäng	OZ7BG, —1W, —7BO, —7BB, —4FF, —7G 1617 poäng

SAMLA MEDLEMMAR!

SM7

Osbyamatörerna och DL7 kalla härmed till möte söndagen den 18 maj kl 1100 i Osby nyuppförda medborgarhus.

Kl 0930—1055 passar SM7BAH L. Martell för mobila stationer omkring 3620 kc/s. SSA:s tekniske sekreterare SM5AQW Jan Gunmar kommer att tala om ESB och DSB och lägger upp föredraget så att det blir möjlighet till diskussion. Det blir gemensam lunch med smörgåsbord, s. k. småvarmt och kaffe till 8:—. För den som känner till mathållningen i skogsbygden vore det säkert riktigare att sätta »stort» framför smörgåsbord och stryka »s. k. små-» i samband med de varma rätterna. Det blir ytterligare glädjeämnen men låt det anstå till mötesdagen. För att underlätta ett beslut om deltagande har sista anmälningsdag ändrats till den 14 maj 1958 men ställ helst anmälan direkt till SM7AEW L. Johansson Osbypannan (namnanrop) Osby. Eftersom resturatören ej har s. k. fullständiga rättigheter annat än för slutna sällskap bör de, som så önska, försöka förutse mötesdagens törst och precisera densamma i anmälan.

Alla amatörer äro välkomna.

Väl mött i Osby.
SM7MG/DL 7.

SM4

Vårmeeting i Hällefors söndagen den 18 maj 1958. Samling kl. 10.40 vid järnvägsstationen och avmarsch till Folkets Hus, där kaffe serveras kl. 11.00.

Programmet upptar mötesförhandlingar, tekniskt föredrag, auktion m. m. Lunchen intages kl. 13.00 på Carius matsalar à 6 kr per person. Gör anmälan om deltagande och lunch *senast den 10.5* skriftligt till —4LB Gunnar Åberg, Klingbergsvägen 9 eller pr telefon Hällefors 558.

Till en trevlig söndag hälsar Er —4LB och —4BGU med fruar välkomna!

73
Karl-Otto Österberg

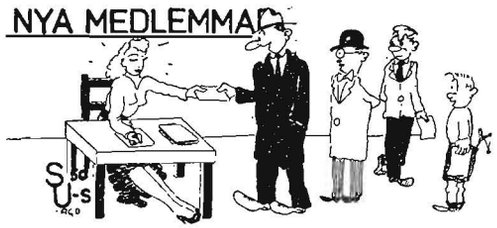

Meddelande till RTT-intresserade

De tonfrekvenser i p/s, som uppräknades i QTC 1/1956, sid. 23, sista stycket, torde snart kunna utbytas mot en nyare standardserie: 420, 540, 660, 780, 900, 1020, 1140, 1260, 1380, 1500, 1620, 1740, 1860, 1980, 2100, 2220, 2340, 2460, 2580, 2700, 2820, 2940, 3060, 3180. Att förorda i detta sammanhang är följande urval: 540, 900, 1260, 1620, 1980, 2340, 2700, 2940.

I samma artikel har på sid. 22 en metod för ungefärlig beräkning av bandbredden angivits. Sedan denna fråga särskilt undersökts vid en internationell konferens, har man kommit fram till ett noggrannare beräkningssätt, som är följande.

Är skiftet $\pm$ **D** p/s och telegraferingshastigheten **B** baud, blir sändningens modulationsindex — 2 · D/B. Om nu detta värde ligger i området **2,5—8**, blir **bandbredden** = **2,5 · D + 0,5 · B.** Om däremot modulationsindex ligger i området **8—20**, blir **bandbredden** = **2 · D + 2,5 · B.** Exempel: 50 baud och $\pm$420 p/s ger modulationsindex 16,8 och alltså bandbredden 2 · 420 + 2,5 · 50 = **960 p/s.**

SUNE BÆCKSTRÖM, SM4XL

Per den 8/4 1958.

SM3IL	Pettersson, Greta, Vangstagat. 17, Härnösand.
SM1LO	Dalström, Sigvard, Mellangatan 22, Visby.
SM7AAQ	Karlsson, Yngve, Strandtorp, Borgholm.
SM6AFR	Wentzel, Rune, Sankt Paulig. 37, Göteborg Ö.
SM7BHH	Walther, Enock, He, Hörby.
SM5BFJ	Hammarström, Leif, Box 112, Hammarvägen 25, Kolsva.
SM4BCK	Lindberg, Bengt, Hämnäs, Karlanda.
SM3BRM	Hedlund, Evert, Hillebo 4, Hilleby.
SM7BHO	Olstrup, Bertil, Gunnarstorpsg. 9, Malmö Sv.
SM5CTI	Tegfors, Sten, Skönviksvägen 259, Enskede.
SM3—2509	Eriksson, Erik, Njöte, Njutånger.
SM4—2974	Maass, Willi, Box 239, Grythyttan.
SM5—2975	Eriksson, Hans, Valhallavägen 20, I, Stockholm Va.
SM5—2976	Carlsson, Erling, Ärjavägen 3, Älvsjö 2.
SM5—2977	Carlsson, Bo, Järnbrogatan 64 A, II, Uppsala.
SM7—2978	Nisses-Gagnér, Rune, Tessins väg 17 B, Malmö.
SM3—2979	Brannäs, Christer, Kaplansgatan 13, Gävle.
SM5—2980	Annerlind, Gunnar, Fannagatan 27, Enköping.
SM4—2981	Bertils, Gunnar, Box 128, Dala-Järna.
SM5—2982	Wikström, Bertil, Industrigatan 1, VI, Stockholm K.
SM5—2983	Åstrand, Rune, Majorsg. 11, I, Stockholm Ö.
SM7—2984	Esbjörnsson, Hans-Åke, Box 2, Hyllinge.
SM5—2985	Eriksson, Ove, Norra Plankgatan 22, Norrköping.
SM5—2986	Moback, Carl, Kungsgatan 57 B, Eskilstuna.
SM1—2987	Grafström, Bengt, Skolgatan 33, Slite.
SM4—2988	Andersson, Gordon, Kumla (ex-4SD, se Signalförändringar).

Adress- och signalförändringar

Per den 8/4 1958.

SM7ID	Fridén, Karl O, Box 2005, Kristianstad 2.
SM6PF	Ström, Nils, Westerbergsgatan 13, Falköping.
SM5VL	Magnusson, Bengt, Dejegatan 15 nb, Farsta.
SM5XR	Ryrberg, Karl-Gunnar, Hagavägen 97, VI, Solna.
SM5AIF	Johansson, Gunnar, Ramsjögatan 4 A, Katrineholm.
SM1ABI	Wiklund, Bertil, Box 30, Ljugarn.
SM5AVL	Nilsson, Jan, Skjutsaregatan 22 E, Nyköping.
SM7ASN	Andersson, Bertil, Fregattgatan 3, Karlskrona.
SM7ACR	Forsberg, Nils Erik, Hammarvägen 6, Norrahammar.
SM5AJR	Johansson, Gunnar, Johannelundsvägen 31, Linköping.
SM6AUZ	Haglund, Hans, Raketgatan 4, Göteborg C.
SM5BQO	Vesterlund, Martin, Horn, Strömsholm.
SM4BUQ	Amén, Harald (ex-471), Amnerud.
SM5BDR	Smedman, Stig (ex-284S), Fagerlidsvägen 5, Tullinge.
SM5BJZ	Andersson, Rune, Hustomtebacken 19, Norrköping.
SM5CBC	Lundborg, Einar, Skjulvägen 21, Johanneshov.
SM5CPD	Lindberg, Uno, Säfflegatan 7, VII, Farsta.
SM4CSF	Brundin, Ake, Hjortronvägen 31, Falun 3.
SM5—2706	Bertilsson , Bill, Döbelnsgatan 4 B, Uppsala.
SM3—2739	Emanuelsson, Kurt-Ove, Box 439, Gullänget.
SM5—2756	Sjöström, Olov (ex-BXI), Västervägen 17, Sollentuna.
SM4—2910	Sutela, Onni, Nygatan 42, Örebro.
SM4—2988	Andersson, Gordon (ex-4SD), Torsgatan 11, I, Kumla.

Nya licenser

SM7JG	Möller, S. L., Ribevägen 14, Malmö V.
SM3JQ	Rönn, S. A. A., Furuvägen 32, Sandviken.
SM7VR	Nilsson, A. H. A., John Ericssons väg 75 C, Malmö.
SM7ALA	Nordström, J. E. Ö., Farmv. 40 B, Malmö Sö.
SM7BFO	Olsson, B. G., Erikslustväg 6 A, Malmö.
SM7BHO	Olstrup, B. L., Gunnarstorpsgatan 9, Malmö.
SM4BUQ	Amén, K. P. H., Amnerud.
SM3BBR	Andersson, D. E., Postbox 1076, Gottne.
SM5BDR	Smedman, Stig, Fagerlidsvägen 5, Tullinge.
SM7BTR	Sjöstrand, E. H., Gunnarstorpsgatan 31, Limhamn.
SM5BTS	Winter, R. B. S., Förridargränd 20, Vällingby.
SM6BLT	Lindberg, B. O. G., Hjulkvarnsgatan 21, Trollhättan.
SM6BJX	Englund, H., Brogatan, Oskarström.
SM6BXZ	Karlsson, S. G., Tord-Skyttegatan 4, Trollhättan.
SM5COA	Kärneryd, K.-G., Strålgatan 2/4, Stcokholm K.
SM5CRB	Lausen, P.-I., Lagerlundavägen 23, Malmslätt.
SM3CWE	Persson, P. O. J., Norrbergsvägen 2, Örnsköldsvik.
SM7CPF	Svensson, N. B., Brogatan 9 A c/o Edenhäll, Malmö.
SM6CTG	Peterson, L. O., Lemansgatan 10, Göteborg S.
SM5CBI	Edlund, J. I., Ställdalsvägen 11, Enskede.
SM5CTI	Tegfors, S. B., Skönviksvägen 259, Enskede.
SM2BEB	Abrahamsson, S.-L., Postbox 348, Storuman.
SM7BSC	Englund, K. H., Frenninge 7, Vollsjö.
SM7BDE	Johansson, A. I., Heingetorp 3, Lövestad.
SM6BDF	Carlsson. S. C. G., Stommen, Sörby, Floby.
SM4BJG	Lindh, F. G., Önäs, Vasselhyttan.
SM7BXG	Nilsson, N. A. I., Vollsjö 5, Vollsjö.
SM5BCH	Närhi, A., Arméns Signalskola, Stockholm 12.
SM7BHH	Walther, E. K., Frenninge 7, Vollsjö.
SM4BXI	Vesala, M. S., Häljebol.
SM5BFJ	Hammarström , K. T. L., Hammarvägen 25, Kolsva.
SM4BMK	Larsson, S. A. A., Ringvägen 13, Smedjebacken.
SM5BKO	Thorgren, H. C., Strömvägen 12, Kolsva.

ORDET FRITT

Herr Redaktör!

Med största förvåning nödgas man konstatera, att en förståndig person som —IQ inte har förstått att framföra sin kritik på den rätta och lämpliga vägen, nämligen att först vända sig till DL och sedan om behövligt ta QTC-utrymme i anspråk. Då ett klarläggande tycks vara behövligt, skall jag svara på insändaren i förra numret av QTC.

Före min tid som DL har så vitt jag kan minnas distriktsledarna i Stockholm inte tagit upp rävjakten i sina årsredogörelser. Förra året för första gången som DL5S tog inte heller jag upp rävjakten och här vill jag påpeka, att detta var i god tro. Då det i SSA:s årsberättelse finns en särskild rubrik rävjakt trodde jag, att SSA rävjaktsledare som tillika var SRJ-ledare skulle nämna SRJ:s verksamhet i sin del av årsberättelsen. I år nämnde jag inte heller något om SRJ i årsberättelsen, eftersom —IQ inte avhört sig med några önskemål.

Om det är meningen, att DL5S årsredogörelse skall omfatta all SSA-verksamhet och alla radioamatörer inom distriktet, och det skall den enligt —IQ, så var min årsredogörelse mycket ofullständig. Ingenting är där nämnt om QSL, diplom- och kansliverksamhet, UK etc. (de har ju också underrubriker i årsberättelsen). Då största delen av SSA:s verksamhet är centraliserad till Stockholm, var det tydligen mycket som blev glömt.

—IQ hade sig sålunda bekant, att det förra året och även tidigare ingenting nämnts om SRJ i DL5S årsredogörelse. Det är kanske förmätet att undra, varför han inte någon enda gång påtalat detta missförhållande för mig — antingen i form av ett brev eller också på något av SSA:s styrelsemöten dit även DL och funktionärer kallas. Att han var med på årsmötet, som godkände årsberättelsen och där inte tog upp frågan erinrar man sig dessutom och undrar just vad det berodde på.

Det är glädjande att något positivt uträttats inom distriktet och jag vet även, att —IQ varit med om att dra de längsta stråna till stacken. Därför var det mycket trevligt, att läsa om SRJ:s verksamhet under året i —IQ:s insändare. Av den kursverksamhet och de fyra föredrag, som där nämndes, kände jag faktiskt inte till allt, vilket kanske beror på att inget stått att läsa om det i Rävjaktsspalten eller SRJ:s egen verksamhetsberättelse (QTC 2/58).

Stockholms Rävjägarblad har jag inte fått under året, eftersom jag inte själv jagar räv. Av detta och vad som ovan sagts hoppas jag, att —IQ förstår min ställning. Det har inte varit så lätt att hålla SRJ:s verksamhet på sina fem fingrar. Här vill jag nämna, att —IQ å sin sida som rävjaktsledare och SSA-funktionär får SRA-bladet varannan månad och alltså känner till vad som händer inom SRA. Han nämner förhållandet mellan SRJ och SRA. Detta förhållande är gott. Vi hänvisar alltid rävjaktsintresserad ungdom till SRJ, ty vi vet att —IQ omhändertar dem på bästa sätt.

Vad jag här sagt kan det finnas olika åsikter om. Men en sak finner åtminstone jag alldeles självklar — något som helt överskuggar vad som i övrigt stått att läsa i —IQ:s och min insändare. Har man önskemål om någon ändring i DL:s arbetssätt eller klagomål på honom skall man först delge h o n o m sina synpunkter och om någon förbättring då inte inträder, är historien mogen för publicitet. En grupp som känner sig förbisedd, skall välja en ny DL och det lär inte vara så svårt, om man tänker på de hela sex (6) röster jag fick vid DL-valet.

Jag kastar inte tillbaka brandfacklan från —IQ utan petar den under sängen där jag hoppas, att den slocknar i brist på syre. Eldhärdar av det här slaget kan inte gagna amatörrörelsen i tider då det gäller att fastare än förr hålla ihop för våra gemensamma intressen.

Huddinge den 3 april 1958.

ERIK SÖDERBERG, SM5BCE / DL5S

HAM-annonser

Denna annonsspalt är öppen för radioamatörer, som i denna sin egenskap riktar sig till andra radioamatörer. Annonspris 1 kr per grupp om 42 bokstäver, siffror eller tecken, dock lägst 3 kr. Icke SSA-medlemmar dubbel taxa. Text och likvid insändas var för sig till kansliet före den 5 i månaden före införandet. Annonsörens anropssignal skall utsättas i annonsen. Enbart postbox godtas således ej som adress. För kommersiell annons gäller QTC ordinarie annonspriser (se omslagets andra sida). I tveksamma fall förbehåller sig red. rätt att avgöra, om annons skall anses som kommersiell.

Säljes

HALLICRAFTER SX-99 2 år gammal 680:— ell. t. högstbjudande. **LIKRIKTARE** 6,3 V 3 A, 250 V 120 mA samt spartrans. 110-127-220 V 100 W 25:—. **SM3BZW, Box 420, Ljungaverk.**

RX: 5 rörs super, m. god bandspr. på: 3,5, 7 es 14 Mc inkl. preselector m. 6AC7. End. kr. 170:—. **Converter** typ RF 24. Täcker: 14, 21, 28 Mc. 22:—. **SM7-2894, R. Wärff, Olofsgat. 3, Ljungby, tfn 1463.**

NY LABGEAR SÄNDARE LG 300, 250—300 W. Ej använd. Komp. med de flesta delar till en komp. likr. endast omkopp. och stbr. fattas. Kontant kr. 1.500:—. Som mellanskillnad kan tagas en god RX. T. ex. BC-342, BC-312 eller HQ-129-X. Närmare upplysningar genom **—1702, M. Lundqvist, Frödingsv. 13, Södertälje 1, Tfn 365 38.**

SALGES FOR HALV PRIS: 10 stk Nentrofon omsettere 220 AC til 300 V DC 175 mA. (Indhold: trafo, 2 stk 20:—, modulations- og filterblokke, filterspole og bleeder.) Monteret i sartlakerede jernkasse Kun 30 kr. D per stk. **OZ1PS, Gylling, Jylland.**

VEM är intresserad av en förstklassig 8 mm smalfilmsutrustning? Jag byter ev. mot en TV-apparat. **SM6BER, Box 736, Dals-Långed.**

BRA BC-348-L med inbyggd likriktare till salu, 400:—, 450:—. **SM5AYQ, Owe Andersson, Tfn 25 22 43.**

MOBILHAMS! Philips bilradiomottagare NX 524 V med original konverter trimmad för alla amatörband 250:—. **Gonset Super 6** konverter, 4 rör, alla amatörband bandspridda, 200:—. **Gonset 3—30** konverter, 4 rör, 3 band kontinuerligt 10—80 m, 125:—. **SM5PE och SM5LI Tfn 69 38 90, 18 37 35.**

BILRADIOMOTTAGARE, 12 volt, fabr. PYE, som ny, komplett med schema, lämplig att omtrimma till mobil rx, säljes eller bytes mot trafikmottagare. **SM6CKF, Sven Jernheden, Örby, Kinna.**

TX 120 W A1, A3, NBFM. Modif. Geloso exciter, parallell 807, pi-filter med rullinduktor. Modulator klass B med peak-clipper. Helsnygg kommersiell rack på hjul. C:a 500:—. **Transformator** 2×1600 V 0,4 A 75:—. RCA 813 40:—. **SM5CIA, G. Lydecker, Safirgränd 24, Hägersten. Tfn 18 35 26.**

MIKROFON Elektro Voice 915 15:—, UTC **drivtrafo** CG 51AX 25:—, **mod.trafo** 30 watt audio oms 1:1 25:—, **FL-8** filter 15:—, **morsenyckel** 10:—, **var. sändarkond** 300 pF plattavst. 2 mm 18:—, **nättrafo** 110 v prim, sek. 550 v et 200 ma plus glödlindn. 20:—. **SM5UF, H. Engström, Askrikevägen 26, Lidingö 1, 653280.**

MODULATOR 120W (2×807) m glödsp. o. lågsp. likr.: 225:—. **Modulationstrafo** (lämplig t. 2×6V6): 25:—. **Tx** 3.5 mc, 100 W (ej rör): 30:—. **Populär Radio** 1948, 1949, 1950 (ej kompl.), 1951, 1952, 1953: 25:—. **SM7CAB, Möllebäcksg. 10, Hälsingborg.**

Köpes

TRAFIKMOTTAGARE, om radiodelar tages som mellanskillnad. **SM5-2961, Virvelvindsvägen 29, Bromma.**

STÖRRE TRAFIKMOTTAGARE i prima skick. **SM7-2903, Kaj Lindblad, Box 91, Skurup, tfn 0411/40298.**

S. k. SNIPERSCOPE, infrarödkänslig, önskas köpa. **SM5RO, Johansson. Tfn 50 67 25 kl. 9—16.**

Köpes och säljes

SÄLJES: Indbundet QTC årg. 1950—1951 svensk. Oindbundet QST årg. 1955—1957 amer.
KÖPES: QTC årg. 1952 komplet och QSL från XP8QRD. **SM8-2329** eller **OY7ML, Box 184, Torshavn, Färöarna.**

Contents of QTC

★ A small SSB Transmitter with BC—453 (SM5KV).
Wave propagation and forecasting (SM5BLC).

★ Propagations for May 1958 (SM5BLC)

MEDLEMSNÅLAR kr. 3:50

LOGGBÖCKER kr. 3:50 (omslag: blått, brunt och gult)

JUBILEUMSMÄRKEN kr. 2:—/200 st.

POPULÄR AMATÖRRADIO
häft. kr. 12:—, inb. kr. 15:—

UTDRAG UR B:29 kr. —:50

TELEVERKETS MATRIKEL kr. 1:95

TEKNISKA FRÅGOR kr. —:75

STORCIRKELKARTA kr. 3:—

MÄRKEN MED ANROPSSIGNAL
med nålfastsättn. kr. 3:50.
med knapp kr. 4:—.

LOGGBLAD FÖR TESTER kr. 1:50 per 20 st.

INTERN. AMATØR CERT. kr. 3:—

SSA VÄGGLÖPARE 5 färger,, 33×63 cm. kr. 6:—

PREFIX- OCH ZONKARTA kr. 8:50

Sätt in beloppet på postgirokonto 15 54 48 och sänd beställningen till

FÖRSÄLJNINGSDETALJEN
Stockholm 4